6C-5 Hệ thống lái trợ lực:

- Khi cụm điều khiển P/S phát hiện thấy sự cố, đèn cảnh báo P/S bật sáng để cảnh báo cho tài xế biết về sự cố. Đồng thời, một DTC được lưu lại trong cụm điều khiển.

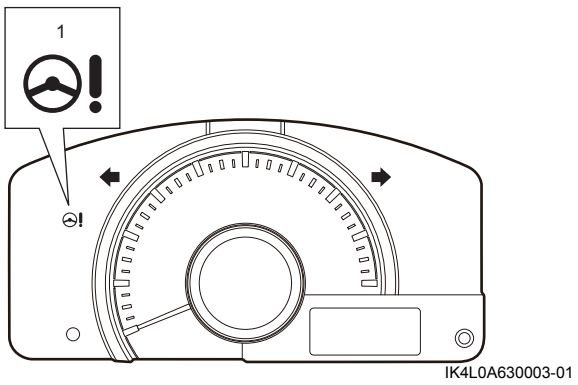

Sơ đồ mạch điện và hệ thống

Sơ đồ hệ thống P/S

AENK4L0B6302001

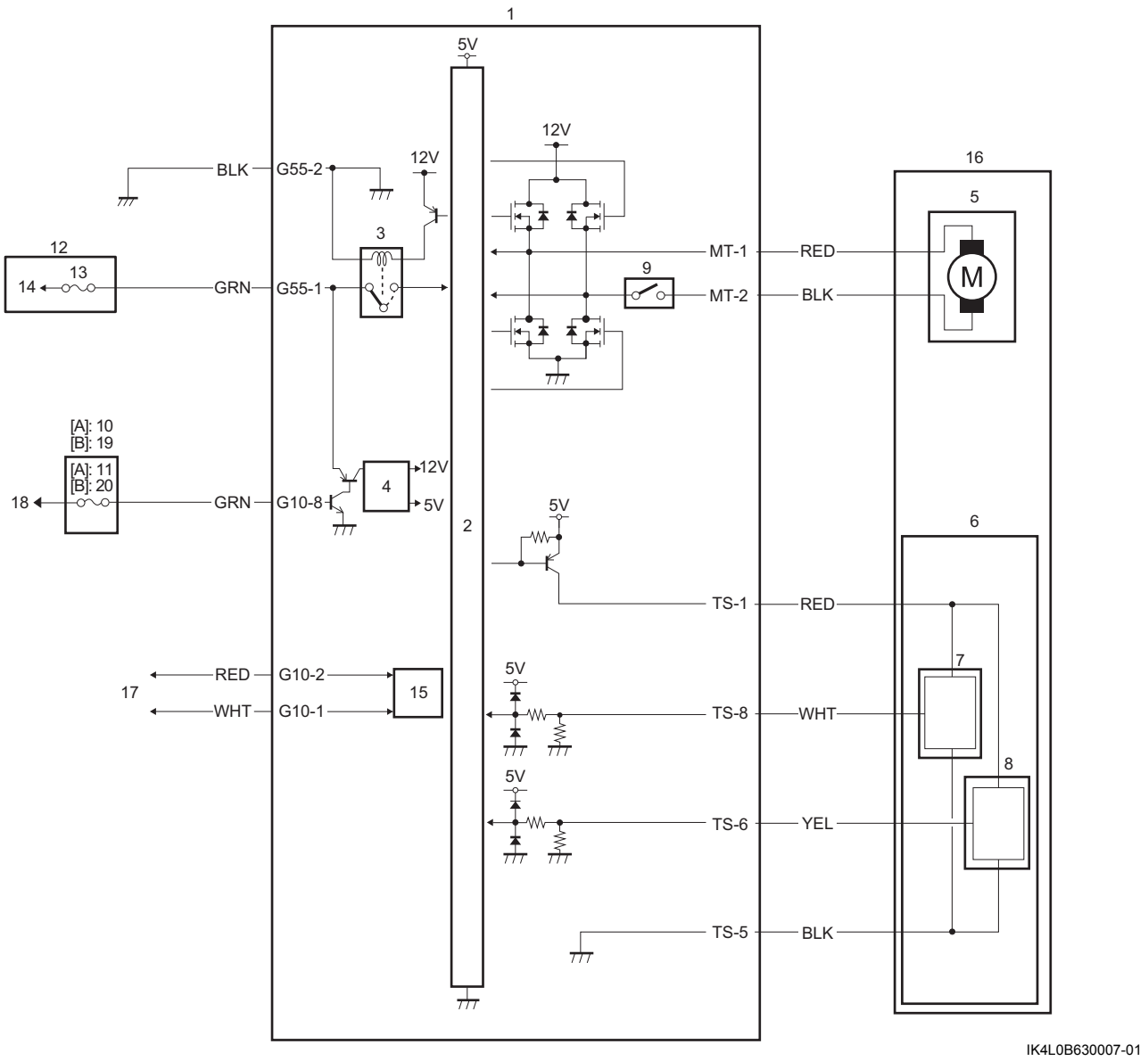

AENK4L0B.book Page 6 Thursday, August 29, 2019 10:31 AM

[A]: Model hộp cầu chì	7. Cảm biến mô-men xoắn (chính)	15. Bộ điều khiển CAN
[B]: Model có giắc hộp kết nối	8. Cảm biến mô-men xoắn (phụ)	16. Cụm trụ lái
1. Cụm điều khiển P/S	9. Rơ-le mô-tơ P/S	17. Đến các cụm điều khiển khác được kết nối bởi CAN
2. CPU	10. Hộp cầu chì mạch	18. Đến công tắc máy
3. Rơ-le dự phòng	11. Cầu chì “IG1 SIG”	19. J/B
4. Mạch cấp nguồn	12. Hộp rơ-le	20. Cầu chì “IG1 SIG2”
5. Mô-tơ P/S	13. Cầu chì “P/S”	
6. Cảm biến mô-men xoắn	14. Đến bình điện	

Bố trí cực của giắc cắm cụm điều khiển P/S (Nhìn từ phía bộ dây)

LƯU Ý

Để biết tên mạch và điện áp cực, tham khảo phần “Kiểm tra cụm điều khiển P/S và mạch của cụm điều khiển” (Trang 6C-26).

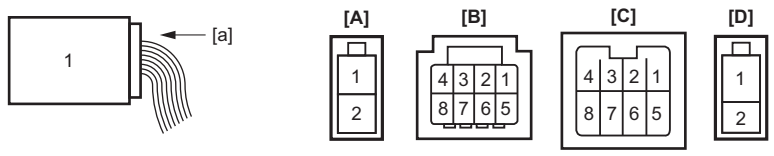

IDL10A630003-01

[A]: Giắc cắm mô-tơ P/S (Góc nhìn: [a])	[C]: Giắc cắm cụm điều khiển P/S “G10” (Góc nhìn: [a])	1. Cụm điều khiển P/S
[B]: Giắc cắm cảm biến mô-men xoắn (Góc nhìn: [a])	[D]: Giắc cắm cụm điều khiển P/S “G55” (Góc nhìn: [a])	

AENK4L0B.book Page 7 Thursday, August 29, 2019 10:31 AM

Vị trí bộ phận

Vị trí các bộ phận của hệ thống điều khiển trợ lực lái điện

AENK4L0B6303001

LƯU Ý

Hình vẽ minh họa xe tay lái thuận (LHD). Đối với model tay lái nghịch (RHD), các bộ phận có dấu (*) được lắp bên phía đối diện.

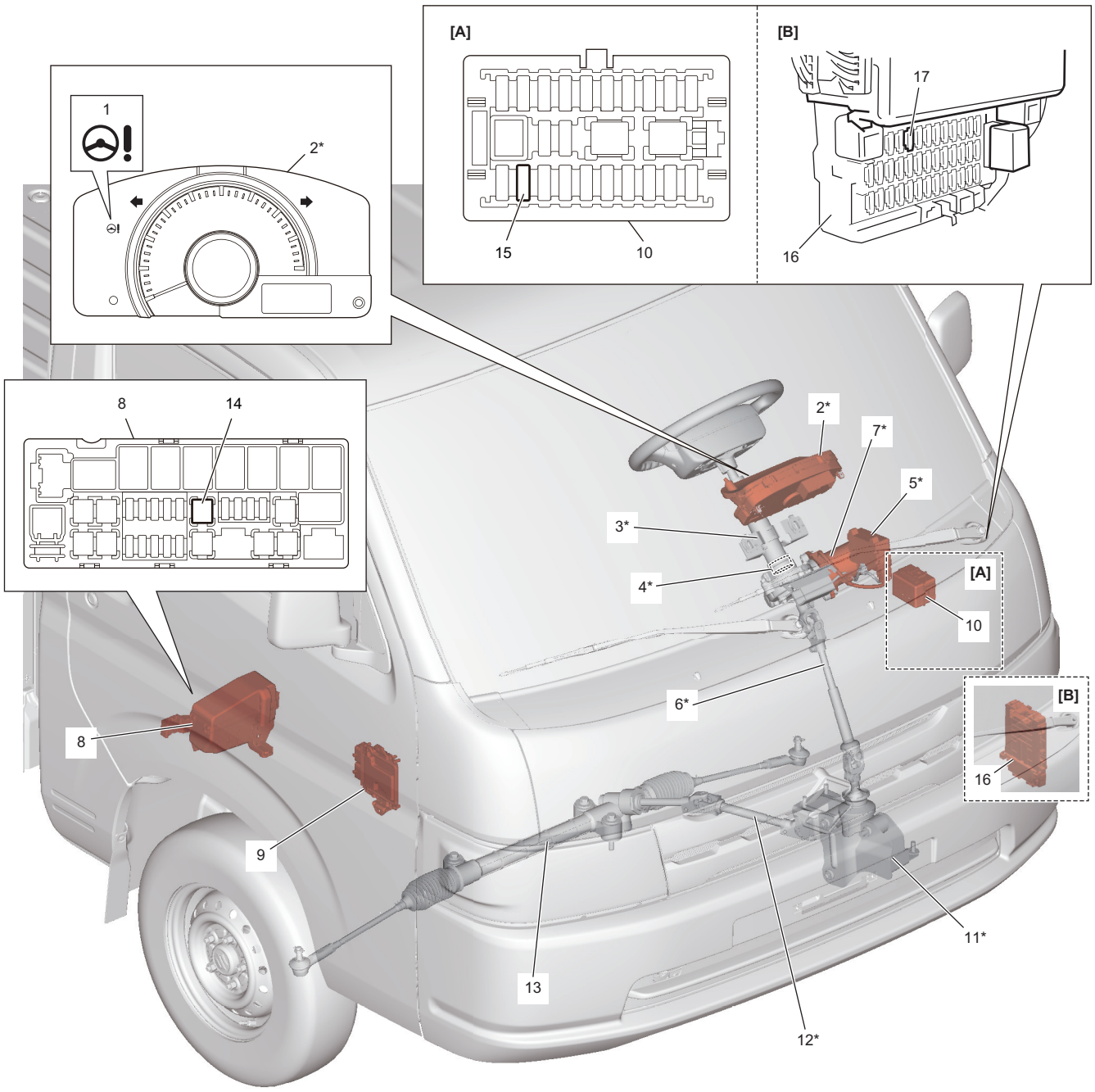

IK4L0B630001-02

[A]: Model hộp cầu chì	6. Trục dưới trụ lái	13. Cụm hộp cơ cấu lái
[B]: Model có giắc hộp kết nối	7. Mô-tơ P/S	14. Cầu chì “P/S”
1. Đèn cảnh báo P/S	8. Hộp rơ-le	15. Cầu chì “IG1 SIG”
2. Cụm đồng hồ	9. ECM	16. J/B
3. Cụm trụ lái (bao gồm mô-tơ P/S và cảm biến mô-men xoắn)	10. Hộp cầu chì mạch	17. Cầu chì “IG1 SIG2”
4. Cảm biến mô-men xoắn	11. Cụm hộp số trung gian	
5. Cụm điều khiển P/S	12. Trục trung gian	