AENK4L0B.book Page 32 Thursday, August 29, 2019 10:31 AM

2. Van nạp áp suất cao	10. Đường ống cao áp	18. Ống dẫn môi chất làm lạnh dạng lỏng số 2
3. Ống thấp áp	OIL 11. Phốt chữ O: Tra nhớt máy nén.	(a) : 25 N·m (2,5 kgf-m, 18,5 lbf-ft)
4. Van nạp áp suất thấp	12. Đường ống thấp áp số 1	(b) : 6 N·m (0,61 kgf-m, 4,4 lbf-ft)
5. Bu-lông gá máy nén: Để biết quy trình siết bu-lông gá máy nén, tham khảo "Tháo và lắp bộ máy nén" (Trang 7B-51).	13. Ống dẫn môi chất làm lạnh dạng lỏng số 1	(c) : 11 N·m (1,1 kgf-m, 8,5 lbf-ft)
6. Máy nén	14. Bộ HVAC	⊗ : Không tái sử dụng.

Tháo và lắp quạt làm mát két nước

AENK4L0B7206003

Tham khảo phần "Tháo và lắp bộ quạt làm mát két nước". ☞(Trang 1F-15)

Kiểm tra quạt làm mát két nước

AENK4L0B7206004

Tham khảo phần "Kiểm tra bộ quạt làm mát két nước trên xe". ☞(Trang 1F-14)

Kiểm tra cụm giàn nóng trên xe

AENK4L0B7206005

Kiểm tra các mục sau.

- Cánh giàn nóng có bị nghẹt không.
  Nếu bị nghẹt, vệ sinh giàn nóng bằng nước và sau đó làm khô bằng khí nén.
- Cánh giàn nóng có bị rò rỉ và gãy nứt không.
  Nếu phát hiện bất kỳ hư hỏng nào, sửa hoặc thay giàn nóng.
- Các đầu nối của giàn nóng có bị rò rỉ không.
  Nếu phát hiện bất kỳ hư hỏng nào, sửa hoặc thay giàn nóng.

Tháo và lắp cụm giàn nóng

AENK4L0B7206006

CHÚ Ý

- **Quạt hoặc mô-tơ bị va chạm có thể gây tiếng ồn bất thường và vận hành kém. Nếu quạt hoặc mô-tơ bị va chạm, hãy thay mô-tơ quạt thổi gió mới.**
- **Nếu tác động đến bộ phận quạt hoặc đặt mặt có cánh quạt úp xuống dưới, điều này có thể làm giảm thể tích không khí hoặc gây ra tiếng ồn bất thường do quạt bị biến dạng hoặc trục quạt bị nghiêng. Không tác động đến bộ phận quạt hoặc đặt mặt có cánh quạt úp xuống dưới.**

Tháo

1) Thu hồi môi chất làm lạnh từ hệ thống A/C, tham khảo phần "Thu hồi" trong "Quy trình nạp môi chất làm lạnh" (Trang 7B-25).

LƯU Ý

Đo lượng nhớt trong máy nén tháo ra để xác định lượng nhớt máy nén cần bổ sung.

2) Nâng xe lên.
3) Tháo thanh giữa khoang động cơ. ☞(Trang 9H-47)
4) Tháo bu-lông két nước. ☞(Trang 1F-16)
5) Tháo bu-lông (1).
6) Tháo bu-lông đường ống cao áp (2) và bu-lông ống dẫn môi chất làm lạnh dạng lỏng số 1 (3).
7) Ngắt kết nối đường ống cao áp (4) và ống dẫn môi chất làm lạnh dạng lỏng số 1 (5) khỏi cụm giàn nóng.

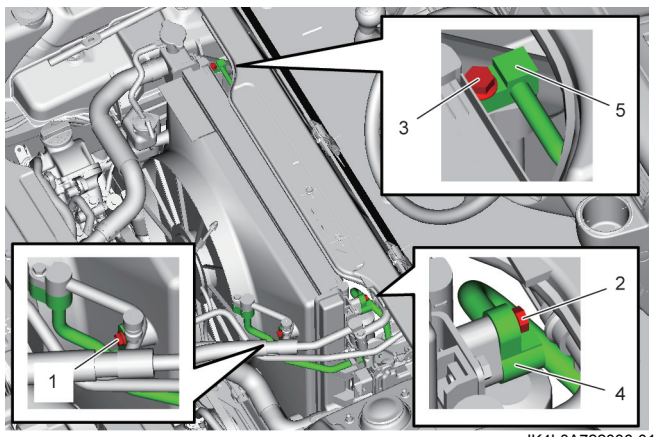

IK4L0A722036-01

8) Tháo ốp dưới trục lái.
9) Tháo bu-lông giàn nóng (1), sau đó tháo cụm giàn nóng (2).

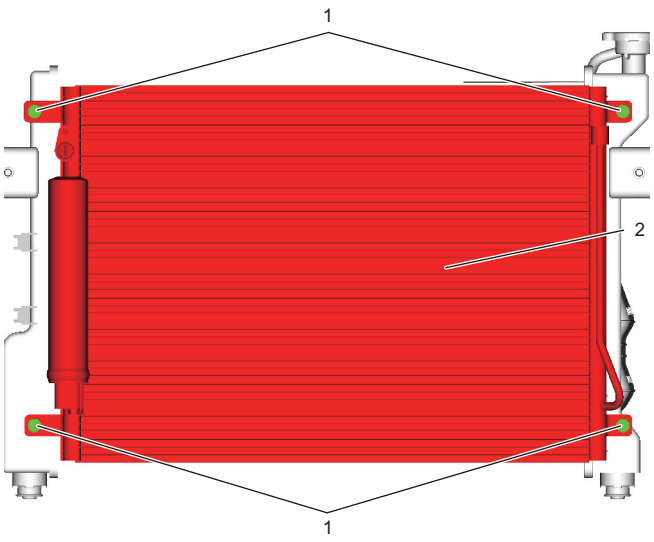

IK4L0A722024-01

Lắp

Thực hiện ngược lại quy trình tháo, lưu ý những điểm sau.

- Bổ sung lượng nhớt máy nén quy định vào máy nén từ phía hút của máy nén, tham khảo phần "Bổ sung nhớt máy nén" trong "Quy trình nạp môi chất làm lạnh" (Trang 7B-25).
- Siết chặt bu-lông giàn nóng (1) đến lực siết quy định theo thứ tự ("1" – "4").

AENK4L0B.book Page 33 Thursday, August 29, 2019 10:31 AM

Lực siết
Bu-lông giàn nóng (a):
11 N·m (1,1 kgf-m, 8,5 lbf-ft)

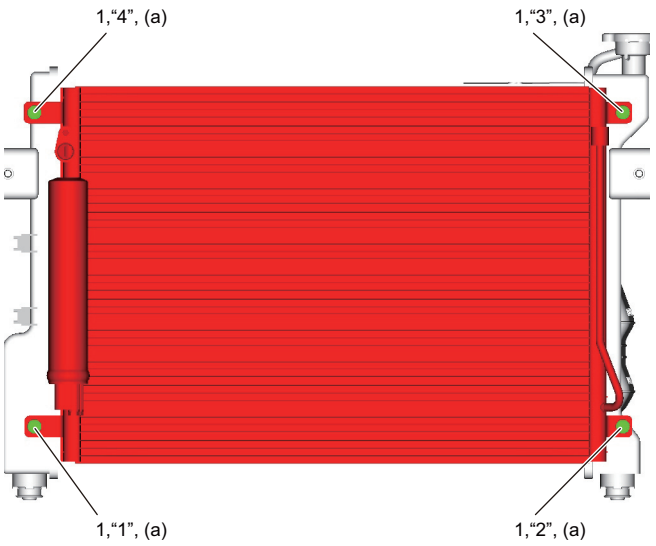

IK4L0A722025-01

- Tra nhớt máy nén vào phốt chữ O mới của đường ống cao áp và ống dẫn môi chất làm lạnh dạng lỏng số 1.

  : Nhớt máy nén 99000–99022–00F
  (Nhớt máy nén (DH-PR, 250cc))

- Siết chặt bu-lông đường ống cao áp (1) và bu-lông ống dẫn môi chất làm lạnh dạng lỏng số 1 (2) đến lực siết quy định.

  Lực siết
  Bu-lông đường ống cao áp (a):
  11 N·m (1,1 kgf-m, 8,5 lbf-ft)
  Bu-lông ống dẫn môi chất làm lạnh dạng lỏng số 1 (b):
  11 N·m (1,1 kgf-m, 8,5 lbf-ft)

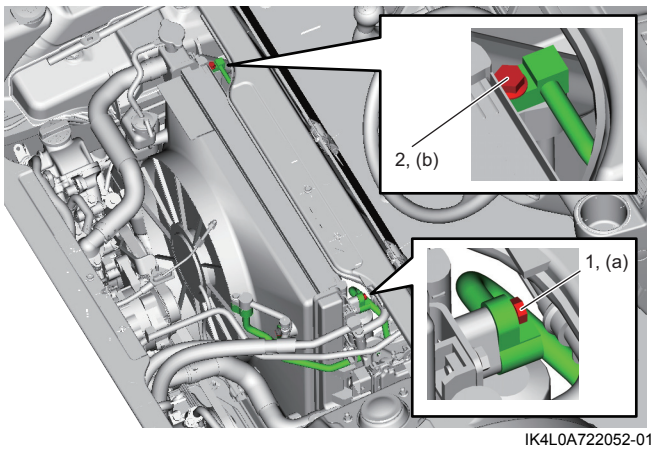

IK4L0A722052-01

- Hút chân không và nạp hệ thống A/C, tham khảo phần “Hút chân không” và “Nạp môi chất làm lạnh” trong “Quy trình nạp môi chất làm lạnh” (Trang 7B-25).

Tháo và lắp bộ hút ẩm

AENK4L0B7206007

Tháo

1) Thu hồi môi chất làm lạnh từ hệ thống A/C, tham khảo phần “Thu hồi” trong “Quy trình nạp môi chất làm lạnh” (Trang 7B-25).
2) Tháo cụm giàn nóng. ☞(Trang 7B-32)
3) Tháo bu-lông gá bộ lọc hút ẩm (1).
4) Tháo bộ lọc hút ẩm (2).

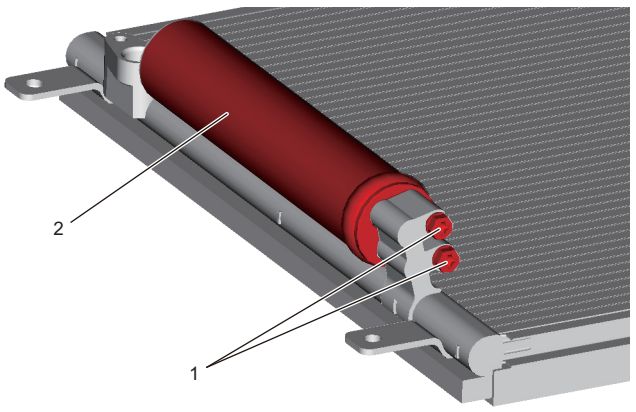

IK4L0A722053-01

Lắp

Thực hiện ngược lại quy trình tháo, lưu ý những điểm sau.

- Không được lấy bộ hút ẩm mới ra ngoài túi nhựa trước khi đưa nó vào bộ lọc hút ẩm.
- Tra nhớt máy nén quy định vào phốt chữ O.

  : Nhớt máy nén 99000–99022–00F
  (Nhớt máy nén (DH-PR, 250cc))

- Lắp bộ lọc hút ẩm mới và phốt chữ O mới.
- Siết chặt bu-lông gá bộ lọc hút ẩm (1) đến lực siết quy định.

  Lực siết
  Bu-lông gá bộ lọc hút ẩm (a):
  5,9 N·m (0,6 kgf-m, 4,5 lbf-ft)

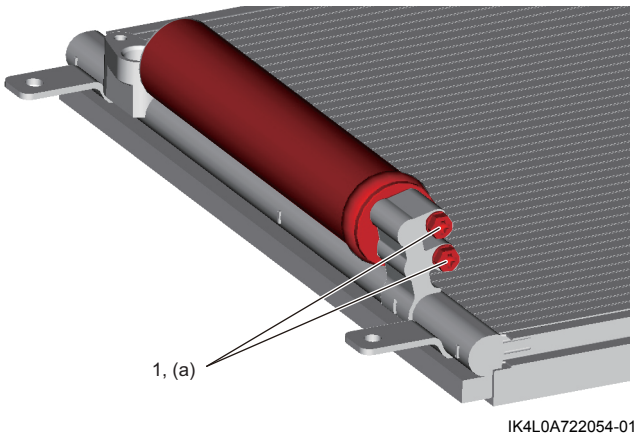

IK4L0A722054-01

- Bổ sung lượng nhớt máy nén quy định vào máy nén từ phía hút của máy nén, tham khảo phần “Bổ sung nhớt máy nén” trong “Quy trình nạp môi chất làm lạnh” (Trang 7B-25).
- Hút chân không và nạp hệ thống A/C, tham khảo phần “Hút chân không” và “Nạp môi chất làm lạnh” trong “Quy trình nạp môi chất làm lạnh” (Trang 7B-25).