AENK4L0B.book Page 33 Thursday, August 29, 2019 10:31 AM

Lực siết
Bu-lông giàn nóng (a):
11 N·m (1,1 kgf-m, 8,5 lbf-ft)

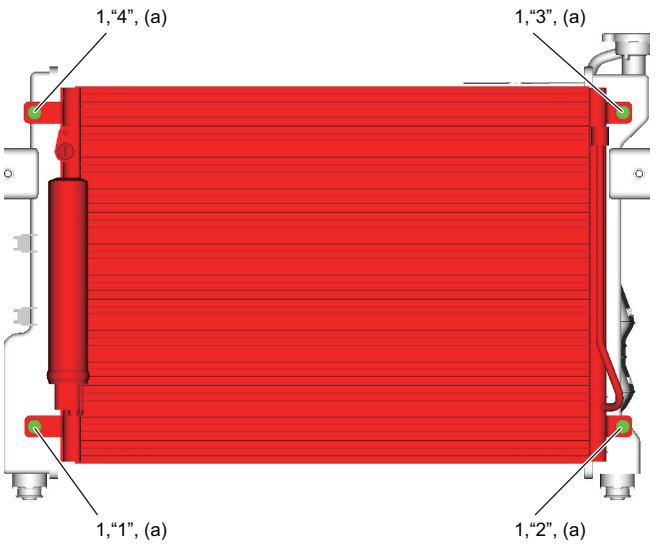

IK4L0A722025-01

- Tra nhớt máy nén vào phốt chữ O mới của đường ống cao áp và ống dẫn môi chất làm lạnh dạng lỏng số 1.

  : Nhớt máy nén 99000–99022–00F
  (Nhớt máy nén (DH-PR, 250cc))

- Siết chặt bu-lông đường ống cao áp (1) và bu-lông ống dẫn môi chất làm lạnh dạng lỏng số 1 (2) đến lực siết quy định.

  Lực siết
  Bu-lông đường ống cao áp (a):
  11 N·m (1,1 kgf-m, 8,5 lbf-ft)
  Bu-lông ống dẫn môi chất làm lạnh dạng lỏng số 1 (b):
  11 N·m (1,1 kgf-m, 8,5 lbf-ft)

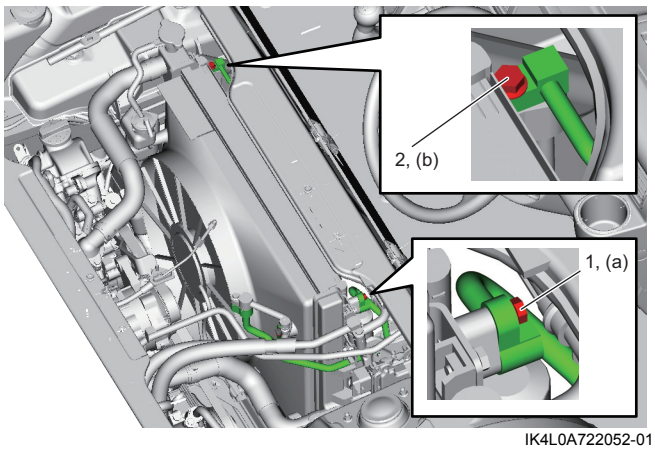

IK4L0A722052-01

- Hút chân không và nạp hệ thống A/C, tham khảo phần “Hút chân không” và “Nạp môi chất làm lạnh” trong “Quy trình nạp môi chất làm lạnh” (Trang 7B-25).

Tháo và lắp bộ hút ẩm

AENK4L0B7206007

Tháo

1) Thu hồi môi chất làm lạnh từ hệ thống A/C, tham khảo phần “Thu hồi” trong “Quy trình nạp môi chất làm lạnh” (Trang 7B-25).
2) Tháo cụm giàn nóng. ☞(Trang 7B-32)
3) Tháo bu-lông gá bộ lọc hút ẩm (1).
4) Tháo bộ lọc hút ẩm (2).

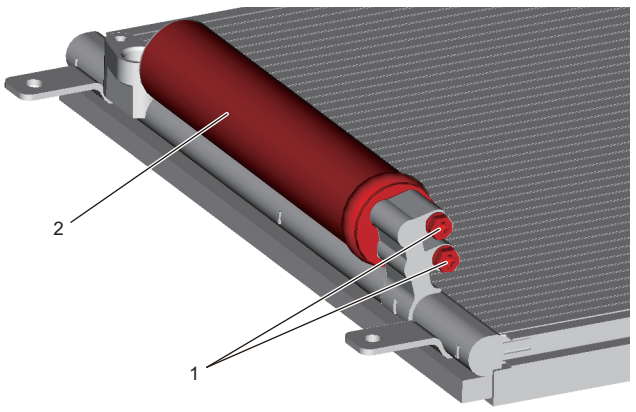

IK4L0A722053-01

Lắp

Thực hiện ngược lại quy trình tháo, lưu ý những điểm sau.

- Không được lấy bộ hút ẩm mới ra ngoài túi nhựa trước khi đưa nó vào bộ lọc hút ẩm.
- Tra nhớt máy nén quy định vào phốt chữ O.

  : Nhớt máy nén 99000–99022–00F
  (Nhớt máy nén (DH-PR, 250cc))

- Lắp bộ lọc hút ẩm mới và phốt chữ O mới.
- Siết chặt bu-lông gá bộ lọc hút ẩm (1) đến lực siết quy định.

  Lực siết
  Bu-lông gá bộ lọc hút ẩm (a):
  5,9 N·m (0,6 kgf-m, 4,5 lbf-ft)

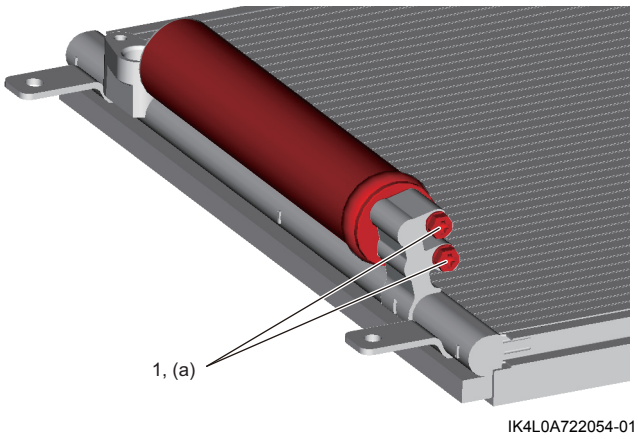

IK4L0A722054-01

- Bổ sung lượng nhớt máy nén quy định vào máy nén từ phía hút của máy nén, tham khảo phần “Bổ sung nhớt máy nén” trong “Quy trình nạp môi chất làm lạnh” (Trang 7B-25).
- Hút chân không và nạp hệ thống A/C, tham khảo phần “Hút chân không” và “Nạp môi chất làm lạnh” trong “Quy trình nạp môi chất làm lạnh” (Trang 7B-25).

AENK4L0B.book Page 34 Thursday, August 29, 2019 10:31 AM

Các chi tiết bộ HVAC

AENK4L0B7206008

Model LHD (Tay lái thuận)

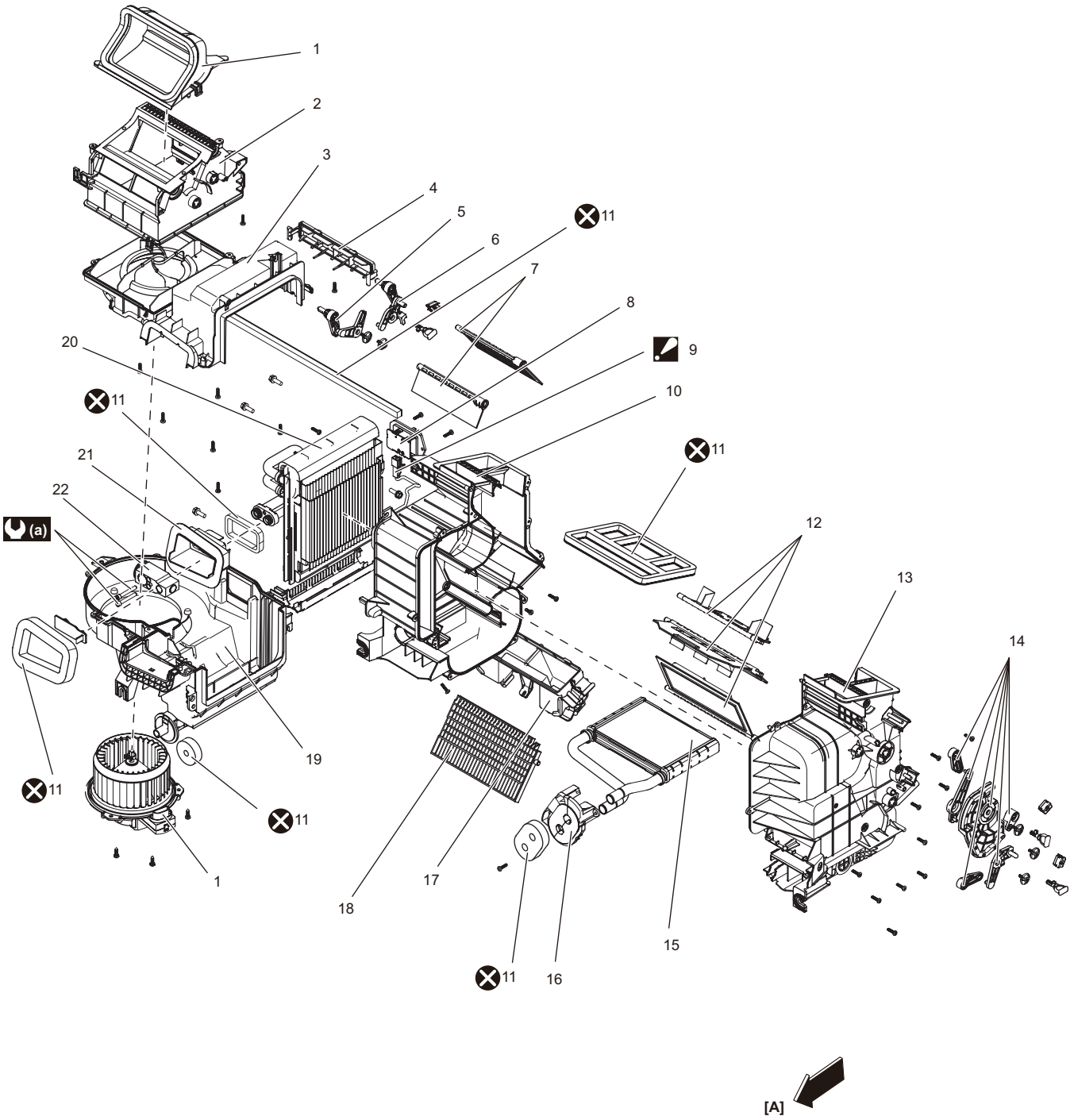

IK4L0B720009-02

[A]: Phía trước xe	8. Điện trở mô-tơ quạt thổi gió	16. Giá đỡ
1. Ống nạp không khí trời	9. Cảm biến nhiệt độ giàn lạnh : Để biết thông tin về cách lắp đặt, tham khảo “Tháo và lắp cảm biến nhiệt độ giàn lạnh” (Trang 7B-39).	17. Ống dẫn dưới chân
2. Vỏ hộp khí nạp	10. Vỏ bên phải	18. Vỏ bộ quá lạnh
3. Vỏ hộp phía trên quạt thổi gió	11. Đệm kín	19. Vỏ hộp phía dưới quạt thổi gió
4. Giá đỡ bộ lọc	12. Cụm cửa điều khiển hướng gió	20. Giàn lạnh
5. Ốp liên kết điều khiển nhiệt độ	13. Vỏ bên trái	(a) : 7,0 N·m (0,71 kgf-m, 5,5 lbf-ft)
6. Ốp liên kết điều khiển lấy gió trong/ngoài	14. Liên kết điều khiển hướng gió	⊗ : Không tái sử dụng.
7. Cửa điều khiển lấy gió trong/ngoài	15. Lõi giàn sưởi	