AENK4L0B.book Page 34 Thursday, August 29, 2019 10:31 AM

Các chi tiết bộ HVAC

AENK4L0B7206008

Model LHD (Tay lái thuận)

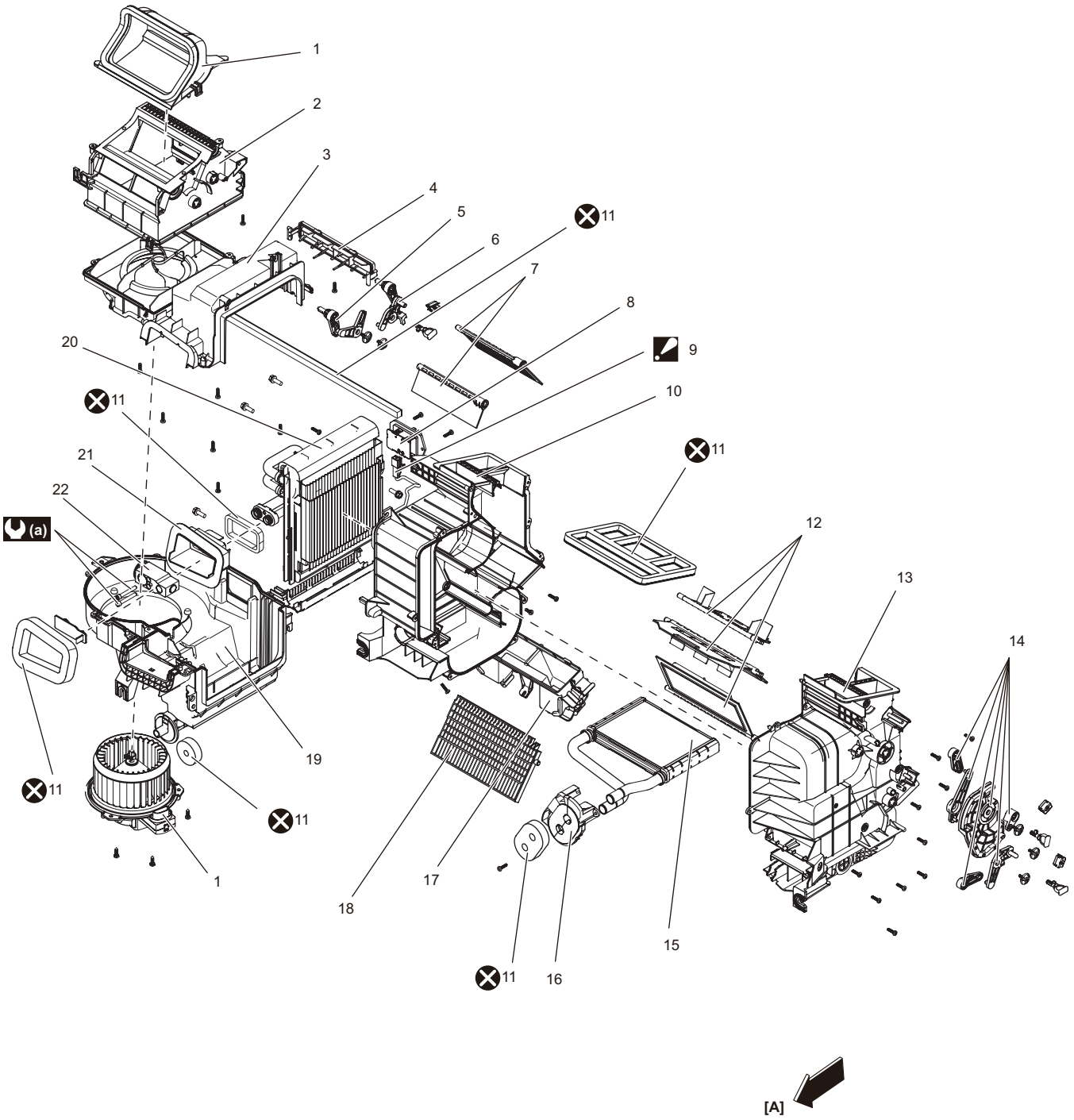

IK4L0B720009-02

[A]: Phía trước xe	8. Điện trở mô-tơ quạt thổi gió	16. Giá đỡ
1. Ống nạp không khí trời	9. Cảm biến nhiệt độ giàn lạnh : Để biết thông tin về cách lắp đặt, tham khảo “Tháo và lắp cảm biến nhiệt độ giàn lạnh” (Trang 7B-39).	17. Ống dẫn dưới chân
2. Vỏ hộp khí nạp	10. Vỏ bên phải	18. Vỏ bộ quá lạnh
3. Vỏ hộp phía trên quạt thổi gió	11. Đệm kín	19. Vỏ hộp phía dưới quạt thổi gió
4. Giá đỡ bộ lọc	12. Cụm cửa điều khiển hướng gió	20. Giàn lạnh
5. Ốp liên kết điều khiển nhiệt độ	13. Vỏ bên trái	(a) : 7,0 N·m (0,71 kgf-m, 5,5 lbf-ft)
6. Ốp liên kết điều khiển lấy gió trong/ngoài	14. Liên kết điều khiển hướng gió	⊗ : Không tái sử dụng.
7. Cửa điều khiển lấy gió trong/ngoài	15. Lõi giàn sưởi	

AENK4L0B.book Page 35 Thursday, August 29, 2019 10:31 AM

Model RHD (Tay lái nghịch)

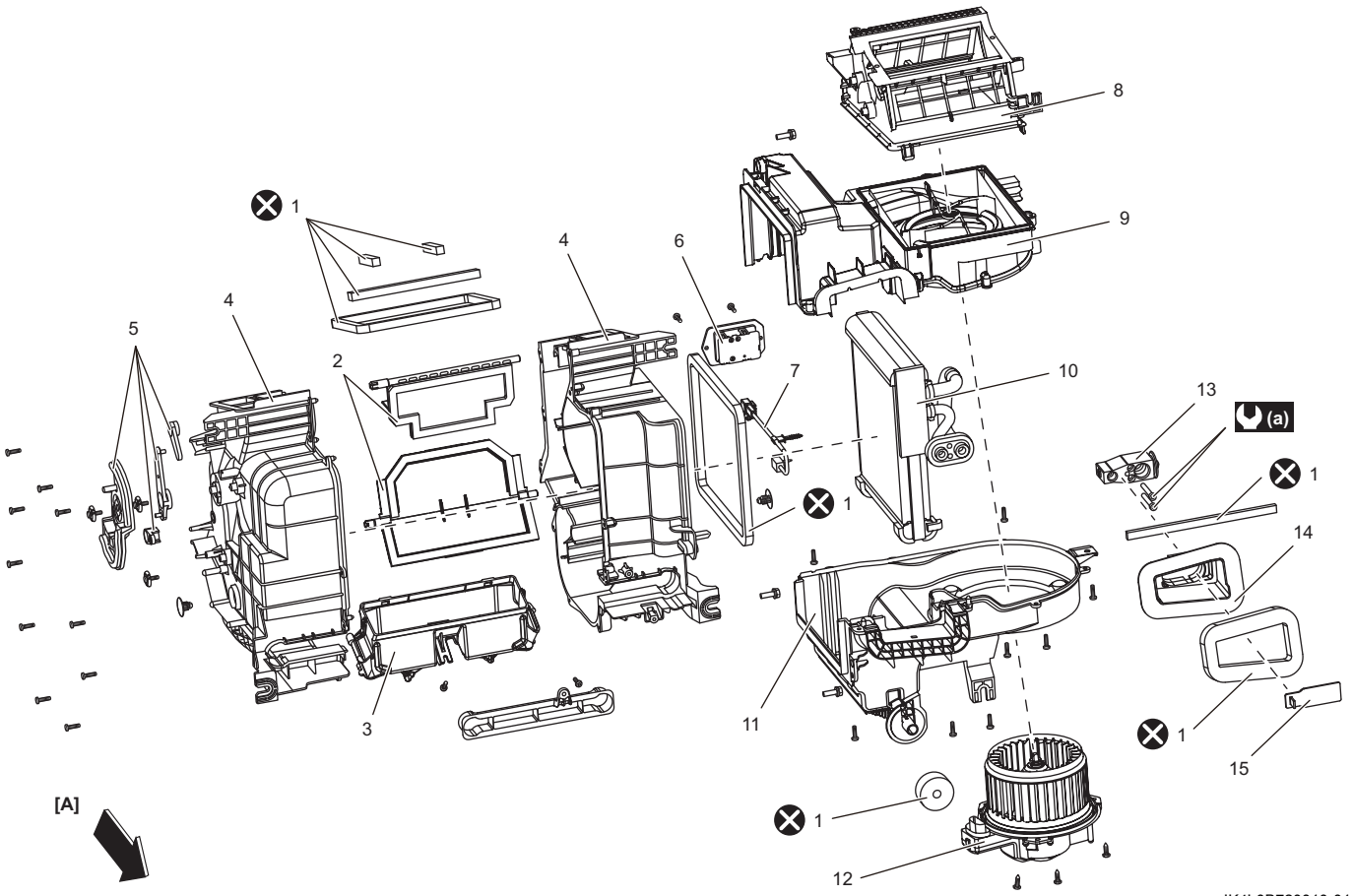

IK4L0B720010-01

[A]: Phía trước xe	6. Điện trở mô-tơ quạt thổi gió	12. Mô-tơ quạt thổi gió
1. Đệm kín	7. Cảm biến nhiệt độ giàn lạnh	13. Van tiết lưu
2. Bộ cửa	8. Vỏ hộp khí nạp	14. Nắp van tiết lưu
3. Ống dẫn gió	9. Vỏ hộp phía trên quạt thổi gió	15. Nút van tiết lưu
4. Vỏ giàn sưởi	10. Giàn lạnh	(a) : 7,0 N·m (0,71 kgf-m, 5,5 lbf-ft)
5. Cần	11. Vỏ hộp phía dưới quạt thổi gió	⊗ : Không tái sử dụng.

Tháo và lắp bộ HVAC

AENK4L0B7206009

Tháo

1) Ngắt cáp âm (–) ở bình điện.
2) Thu hồi môi chất làm lạnh từ hệ thống A/C bằng thiết bị thu hồi và tái chế, tham khảo phần “Thu hồi” trong “Quy trình nạp môi chất làm lạnh” (Trang 7B-25).
3) Tháo bộ cản trước. ☞(Trang 9H-3)
4) Đối với model LHD (Tay lái thuận), xả nước làm mát động cơ. ☞(Trang 1F-12)
5) Đối với model LHD (Tay lái thuận), tháo kẹp ống dẫn giàn sởi và ngắt kết nối ống dẫn giàn sưởi (1) khỏi bộ HVAC.

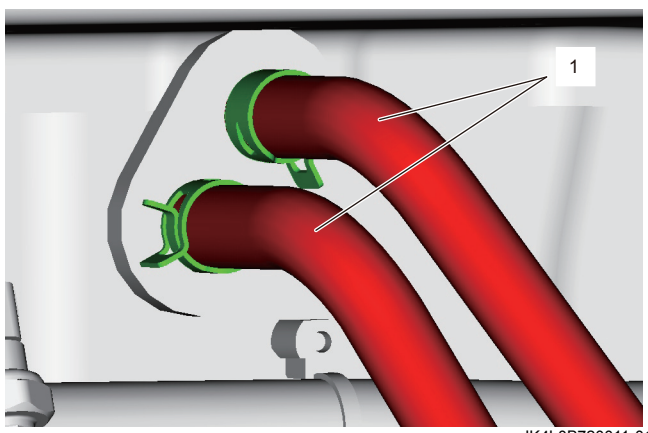

IK4L0B720011-01