AENK4L0B.book Page 35 Thursday, August 29, 2019 10:31 AM

Model RHD (Tay lái nghịch)

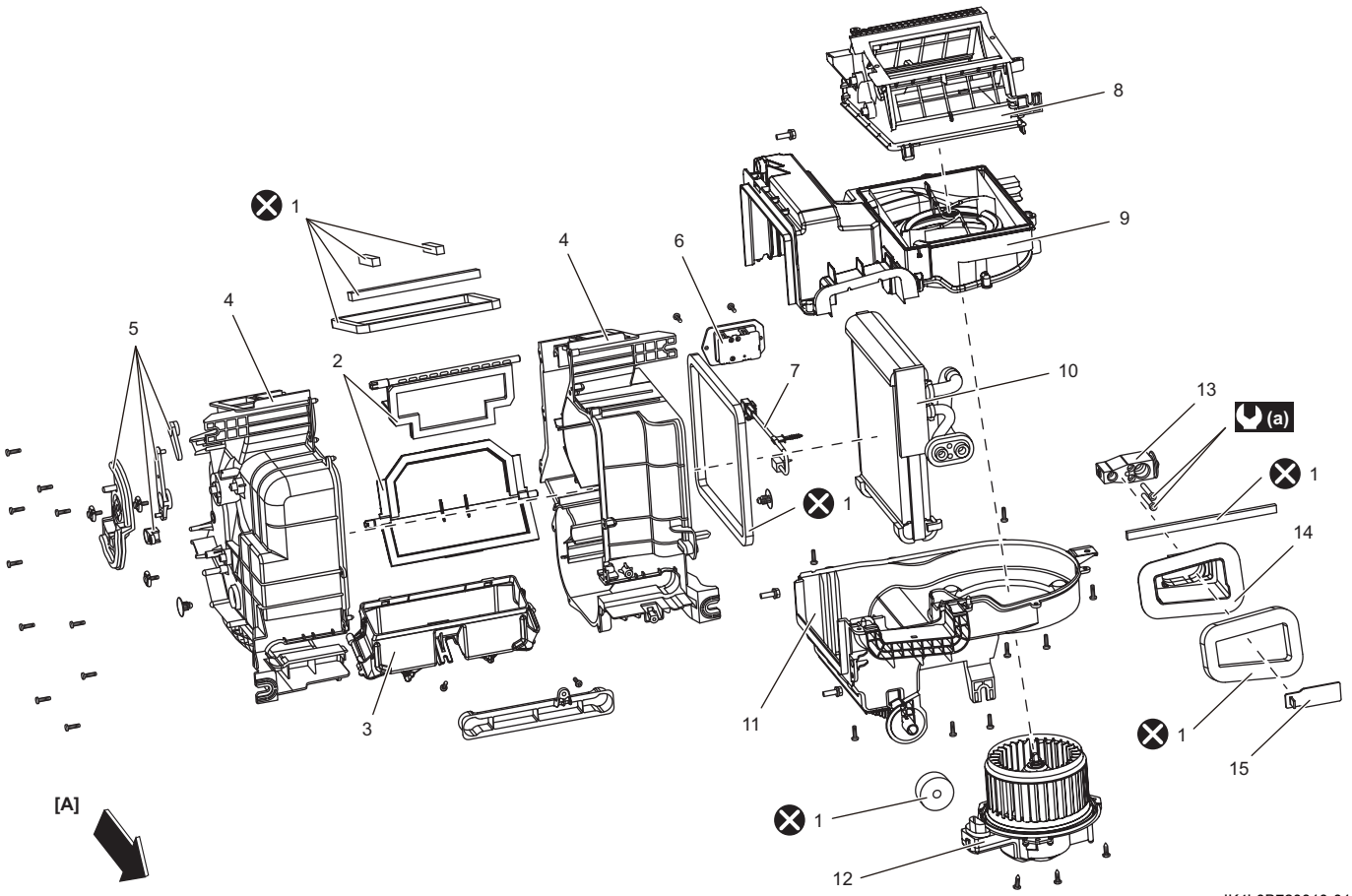

IK4L0B720010-01

[A]: Phía trước xe	6. Điện trở mô-tơ quạt thổi gió	12. Mô-tơ quạt thổi gió
1. Đệm kín	7. Cảm biến nhiệt độ giàn lạnh	13. Van tiết lưu
2. Bộ cửa	8. Vỏ hộp khí nạp	14. Nắp van tiết lưu
3. Ống dẫn gió	9. Vỏ hộp phía trên quạt thổi gió	15. Nút van tiết lưu
4. Vỏ giàn sưởi	10. Giàn lạnh	(a) : 7,0 N·m (0,71 kgf-m, 5,5 lbf-ft)
5. Cần	11. Vỏ hộp phía dưới quạt thổi gió	⊗ : Không tái sử dụng.

Tháo và lắp bộ HVAC

AENK4L0B7206009

Tháo

1) Ngắt cáp âm (–) ở bình điện.
2) Thu hồi môi chất làm lạnh từ hệ thống A/C bằng thiết bị thu hồi và tái chế, tham khảo phần “Thu hồi” trong “Quy trình nạp môi chất làm lạnh” (Trang 7B-25).
3) Tháo bộ cản trước. ☞(Trang 9H-3)
4) Đối với model LHD (Tay lái thuận), xả nước làm mát động cơ. ☞(Trang 1F-12)
5) Đối với model LHD (Tay lái thuận), tháo kẹp ống dẫn giàn sởi và ngắt kết nối ống dẫn giàn sưởi (1) khỏi bộ HVAC.

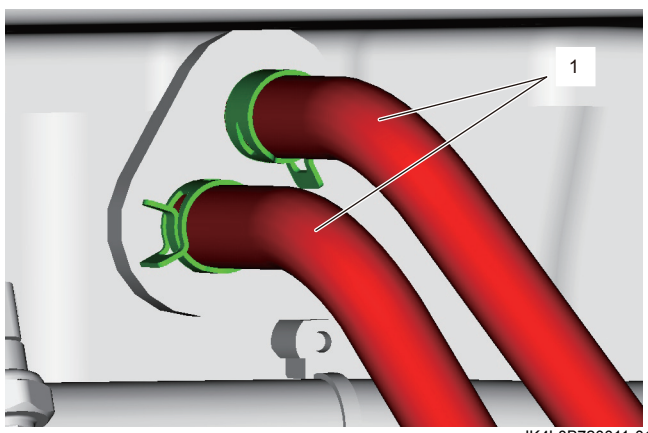

IK4L0B720011-01

AENK4L0B.book Page 36 Thursday, August 29, 2019 10:31 AM

6) Tháo bu-lông đường ống thấp áp (1), sau đó tháo ống dẫn môi chất làm lạnh dạng lỏng số 2 (2) và đường ống thấp áp số 2 (3) khỏi van tiết lưu (4).

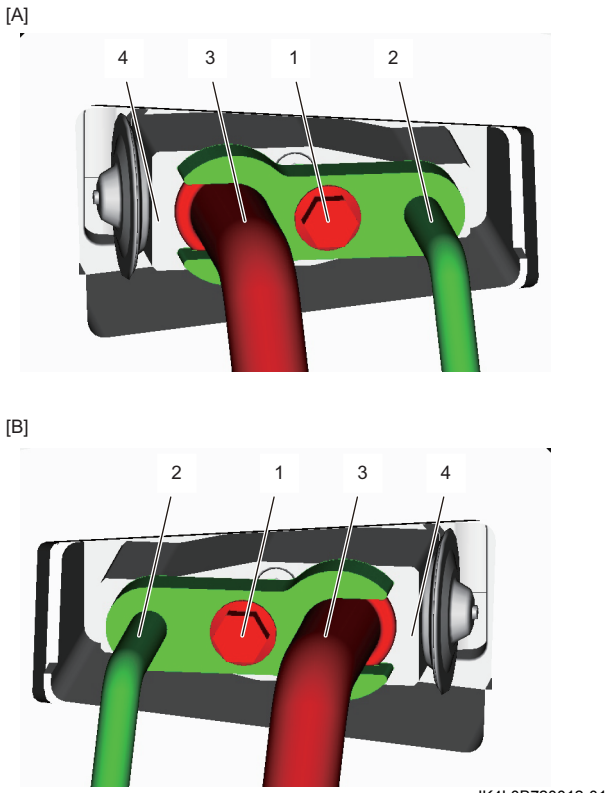

IK4L0B720012-01

[A]: Model LHD (Tay lái thuận)	[B]: Model RHD (Tay lái nghịch)

7) Tháo táp lô khỏi thân xe. ☞(Trang 9C-10)

8) Tháo bộ HVAC (1) khỏi xe bằng cách tháo bu-lông (2) và đai ốc (3).

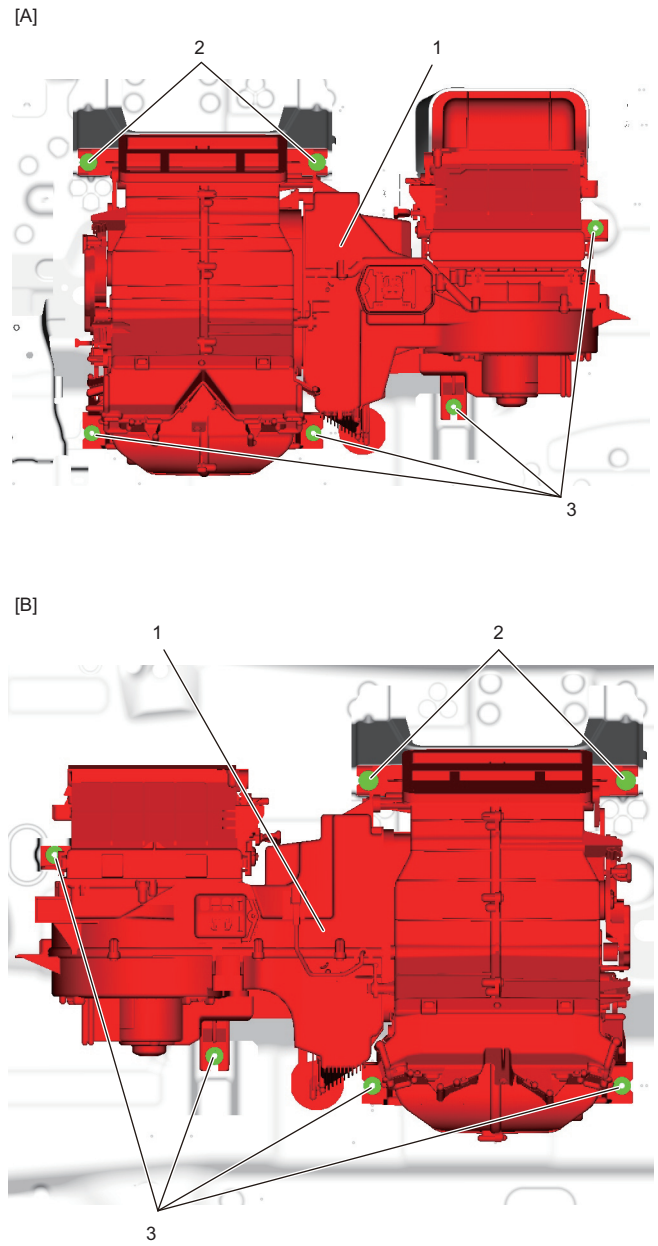

IK4L0B720013-01

[A]: Model LHD (Tay lái thuận)	[B]: Model RHD (Tay lái nghịch)

LƯU Ý

Khi tháo bộ HVAC, cẩn thận không làm đổ nhớt máy nén lên sàn xe.

AENK4L0B.book Page 37 Thursday, August 29, 2019 10:31 AM

Lắp

Thực hiện ngược lại quy trình tháo, lưu ý những điểm sau.

- Bổ sung lượng nhớt máy nén quy định vào máy nén từ phía hút của máy nén, tham khảo phần “Bổ sung nhớt máy nén” trong “Quy trình nạp môi chất làm lạnh” (Trang 7B-25).
- Lắp đều đệm kín (1) vào lỗ lắp.

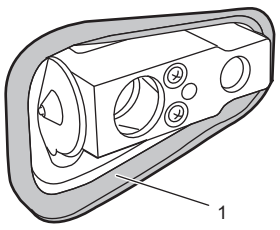

IK4L0B720014-01

- Siết chặt bu-lông đường ống thấp áp (1), bu-lông bộ HVAC (2) và đai ốc bộ HVAC (3) đến lực siết quy định. ☞(Trang 7B-31)

  Lực siết
  Bu-lông đường ống thấp áp (a):
  11 N·m (1,1 kgf-m, 8,5 lbf-ft)
  Bu-lông bộ HVAC (b):
  6 N·m (0,61 kgf-m, 4,4 lbf-ft)
  Đai ốc bộ HVAC (c):
  6 N·m (0,61 kgf-m, 4,4 lbf-ft)

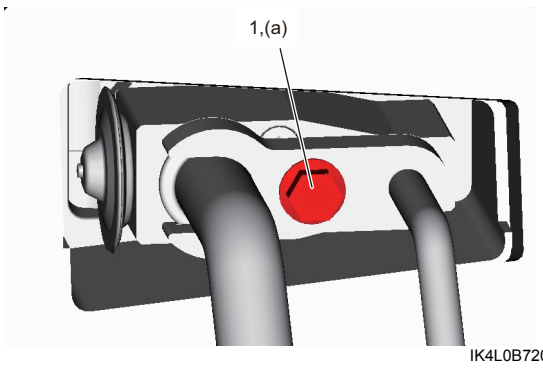

IK4L0B720015-01

[A]

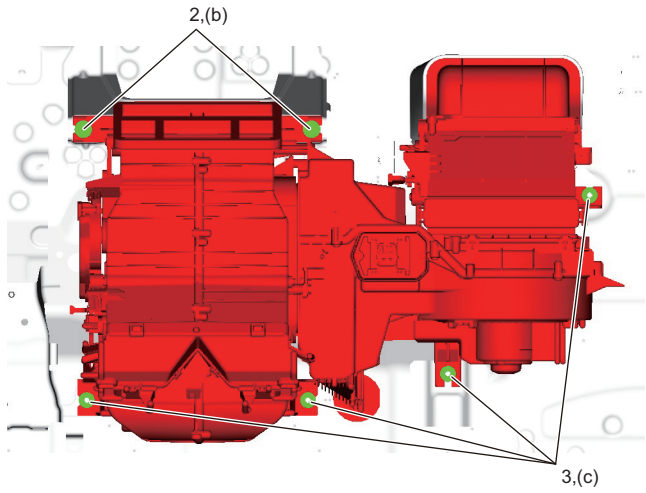

[B]

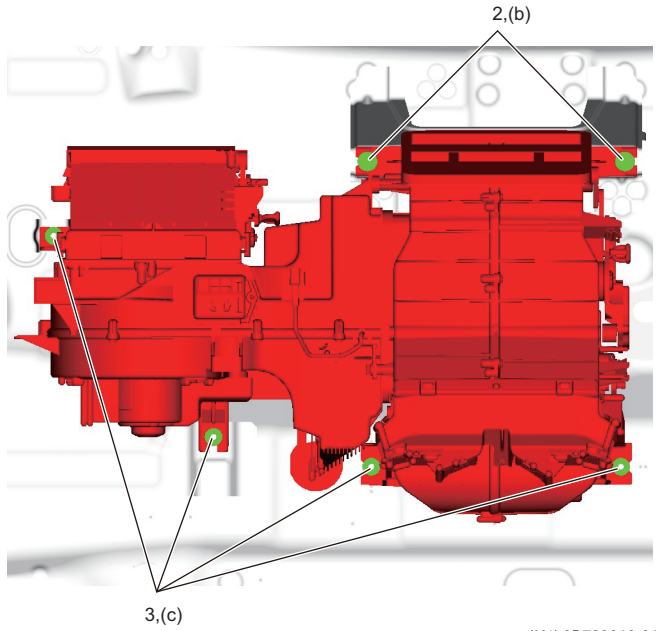

IK4L0B720016-01

[A]: Model LHD (Tay lái thuận)	[B]: Model RHD (Tay lái nghịch)

- Hút chân không và nạp hệ thống A/C, tham khảo phần “Hút chân không” và “Nạp môi chất làm lạnh” trong “Quy trình nạp môi chất làm lạnh” (Trang 7B-25).

AENK4L0B.book Page 38 Thursday, August 29, 2019 10:31 AM

Tháo và lắp mô-tơ quạt thổi gió

AENK4L0B7206010

CHÚ Ý

- **Nếu giữ quạt thổi gió bằng bộ phận quạt và đặt bộ phận quạt úp xuống, bộ phận quạt có thể bị biến dạng hoặc trục có thể bị lệch, tạo ra tiếng ồn và làm giảm dòng khí. Trong quá trình tháo/lắp mô-tơ quạt thổi gió, giữ mô-tơ quạt thổi gió bằng vùng Mặt bích (vùng Mặt bích là phần không quay và cũng không có bộ phận quạt) và đặt mô-tơ sao cho phần Mặt bích úp xuống dưới.**
- **Không va đập/làm hỏng quạt thổi gió và bộ phận mô-tơ vì có thể dẫn đến tiếng ồn của quạt thổi gió.**
  Thay mô-tơ quạt thổi gió ngay cả khi không phát hiện tình trạng bất thường bên ngoài do làm rơi hoặc xử lý không đúng cách trong quá trình vận chuyển hoặc lắp ráp.

Tháo

1) Ngắt cáp âm (–) ở bình điện.
2) Rút giắc cắm (1) khỏi mô-tơ quạt thổi gió.

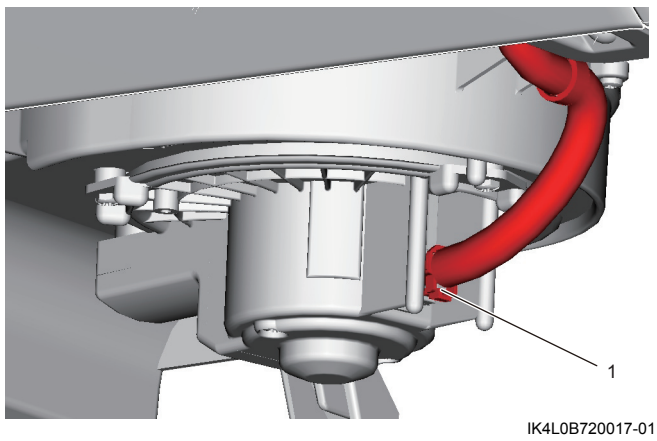

IK4L0B720017-01

3) Tháo vít (1), sau đó tháo mô-tơ quạt thổi gió (2) khỏi bộ HVAC.

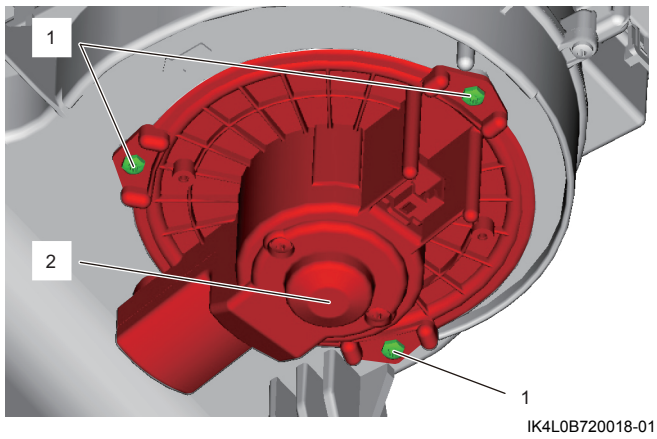

IK4L0B720018-01

Lắp

Thực hiện ngược lại quy trình tháo.

Kiểm tra mô-tơ quạt thổi gió

AENK4L0B7206011

- Kiểm tra điện trở giữa hai cực mô-tơ quạt thổi gió như được minh họa dưới đây.
  Nếu không có sự thông mạch, hãy thay mô-tơ quạt thổi gió.

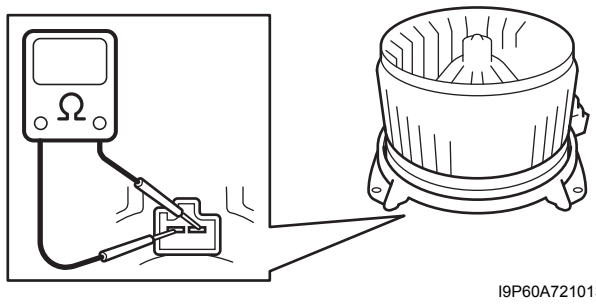

I9P60A721013-01

- Kiểm tra hoạt động và dòng điện của mô-tơ quạt thổi gió.
  a. Đặt mô-tơ quạt thổi gió (1) trong ê-tô má kẹp mềm.
  b. Nối bình điện với mô-tơ quạt thổi gió như hình minh họa.
  c. Kiểm tra xem mô-tơ quạt thổi gió hoạt động có êm và không gây tiếng ồn không.
  d. Kiểm tra để đảm bảo am-pe kế chỉ đúng dòng điện quy định khi áp điện áp trong 1 phút.
  Nếu kết quả kiểm tra không như quy định, hãy thay mô-tơ quạt thổi gió.

<u>Dòng điện quy định của mô-tơ quạt thổi gió tại 12 V</u>
Tối đa 16 A ở 20 – 25 °C (68 – 77 °F)

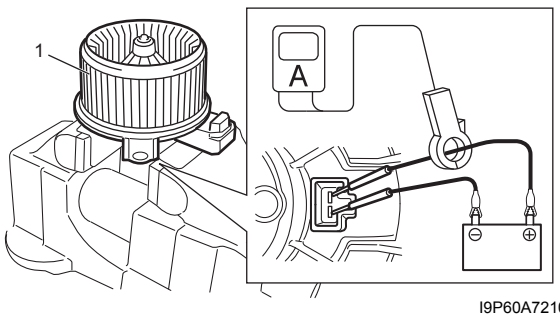

I9P60A721039-01