AENK4L0B.book Page 38 Thursday, August 29, 2019 10:31 AM

Tháo và lắp mô-tơ quạt thổi gió

AENK4L0B7206010

CHÚ Ý

- **Nếu giữ quạt thổi gió bằng bộ phận quạt và đặt bộ phận quạt úp xuống, bộ phận quạt có thể bị biến dạng hoặc trục có thể bị lệch, tạo ra tiếng ồn và làm giảm dòng khí. Trong quá trình tháo/lắp mô-tơ quạt thổi gió, giữ mô-tơ quạt thổi gió bằng vùng Mặt bích (vùng Mặt bích là phần không quay và cũng không có bộ phận quạt) và đặt mô-tơ sao cho phần Mặt bích úp xuống dưới.**
- **Không va đập/làm hỏng quạt thổi gió và bộ phận mô-tơ vì có thể dẫn đến tiếng ồn của quạt thổi gió.**
  Thay mô-tơ quạt thổi gió ngay cả khi không phát hiện tình trạng bất thường bên ngoài do làm rơi hoặc xử lý không đúng cách trong quá trình vận chuyển hoặc lắp ráp.

Tháo

1) Ngắt cáp âm (–) ở bình điện.
2) Rút giắc cắm (1) khỏi mô-tơ quạt thổi gió.

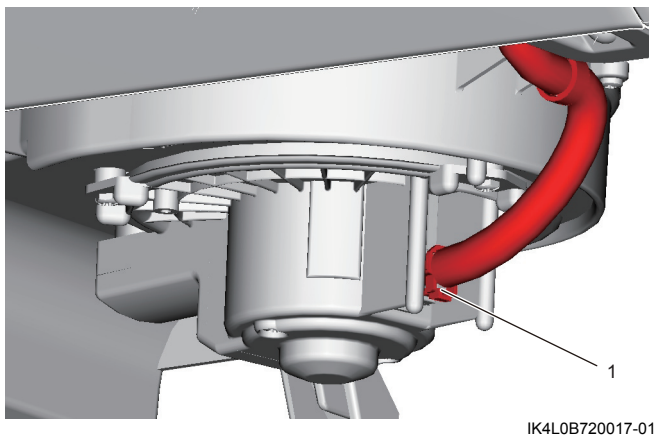

IK4L0B720017-01

3) Tháo vít (1), sau đó tháo mô-tơ quạt thổi gió (2) khỏi bộ HVAC.

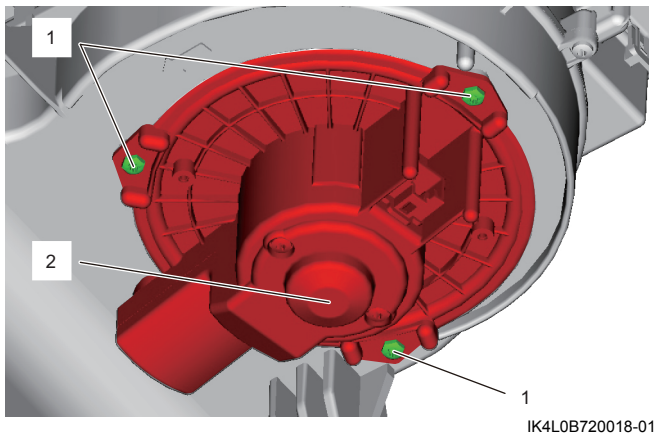

IK4L0B720018-01

Lắp

Thực hiện ngược lại quy trình tháo.

Kiểm tra mô-tơ quạt thổi gió

AENK4L0B7206011

- Kiểm tra điện trở giữa hai cực mô-tơ quạt thổi gió như được minh họa dưới đây.
  Nếu không có sự thông mạch, hãy thay mô-tơ quạt thổi gió.

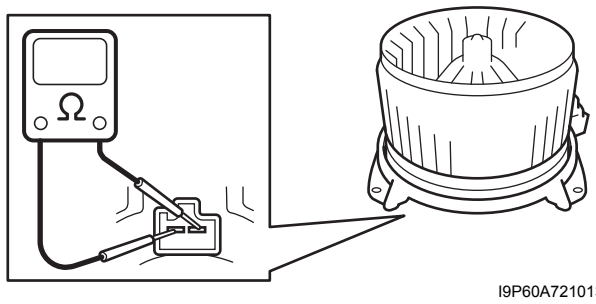

I9P60A721013-01

- Kiểm tra hoạt động và dòng điện của mô-tơ quạt thổi gió.
  a. Đặt mô-tơ quạt thổi gió (1) trong ê-tô má kẹp mềm.
  b. Nối bình điện với mô-tơ quạt thổi gió như hình minh họa.
  c. Kiểm tra xem mô-tơ quạt thổi gió hoạt động có êm và không gây tiếng ồn không.
  d. Kiểm tra để đảm bảo am-pe kế chỉ đúng dòng điện quy định khi áp điện áp trong 1 phút.
  Nếu kết quả kiểm tra không như quy định, hãy thay mô-tơ quạt thổi gió.

<u>Dòng điện quy định của mô-tơ quạt thổi gió tại 12 V</u>
Tối đa 16 A ở 20 – 25 °C (68 – 77 °F)

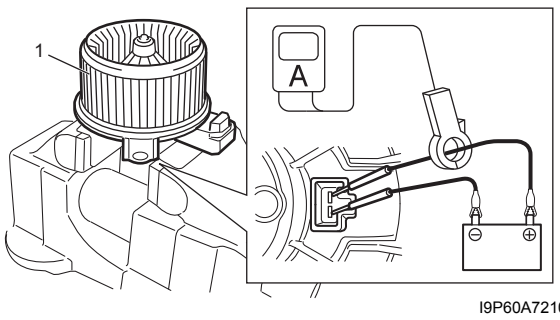

I9P60A721039-01

AENK4L0B.book Page 39 Thursday, August 29, 2019 10:31 AM

Tháo và lắp điện trở mô-tơ quạt thổi gió

AENK4L0B7206012

Tháo

1) Ngắt cáp âm (–) ở bình điện.
2) Tháo ốp trước hộc đựng đồ. ☞(Trang 9C-10)
3) Rút giắc cắm (1) khỏi điện trở mô-tơ quạt thổi gió (2), sau đó tháo mô-tơ quạt thổi gió khỏi bộ HVAC bằng cách tháo vít (3).

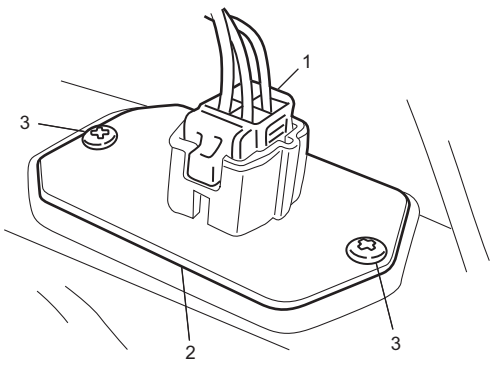

IDAA0A721010-01

Kiểm tra điện trở mô-tơ quạt thổi gió

AENK4L0B7206013

Đo điện trở giữa 2 cực. Nếu kết quả kiểm tra không như quy định, hãy thay điện trở mô-tơ quạt thổi gió.

Điện trở của điện trở mô-tơ quạt thổi gió

Các cực	Điện trở ở 20 – 25 °C (68 – 77 °F)
“1” (H) – “3” (MH)	Xấp xỉ 0,5 Ω
“1” (H) – “2” (ML)	Xấp xỉ 1,3 Ω
“1” (H) – “4” (L)	Xấp xỉ 3,3 Ω

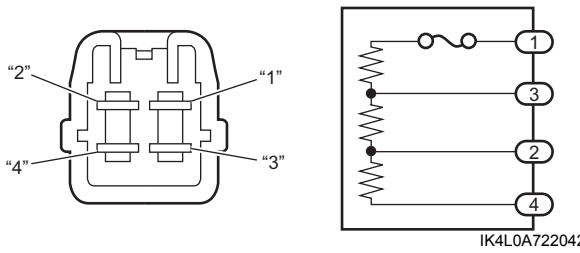

IK4L0A722042-01

Kiểm tra giàn lạnh

AENK4L0B7206014

Kiểm tra các mục sau.

- Cánh tản nhiệt giàn lạnh có bị nghẹt không
  Nếu bị nghẹt, hãy rửa cánh tản nhiệt giàn lạnh bằng nước và sau đó làm khô bằng khí nén.
- Cánh tản nhiệt giàn lạnh có bị rò rỉ và gãy nứt không
  Nếu cánh tản nhiệt giàn lạnh bị rò rỉ hoặc gãy nứt, hãy sửa hoặc thay giàn lạnh.
- Các đầu nối của giàn lạnh có bị rò rỉ không
  Nếu các đầu nối của giàn lạnh bị rò rỉ, hãy sửa hoặc thay giàn lạnh.

Tháo và lắp cảm biến nhiệt độ giàn lạnh

AENK4L0B7206015

Tháo

1) Tháo bộ HVAC khỏi xe. ☞(Trang 7B-35)
2) Tháo cảm biến nhiệt độ giàn lạnh (1) khỏi giàn lạnh (2) bằng cách tháo rời bộ HVAC.

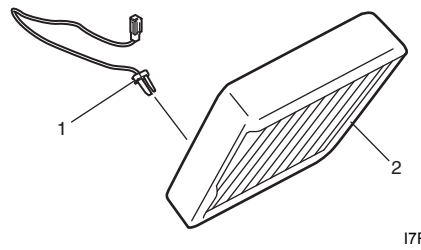

I7RW01721018-01

Lắp

Thực hiện ngược lại quy trình tháo, lưu ý điểm sau.

- Lắp cảm biến nhiệt độ giàn lạnh (1) vào giàn lạnh (2) như trong hình.

Model LHD (Tay lái thuận)

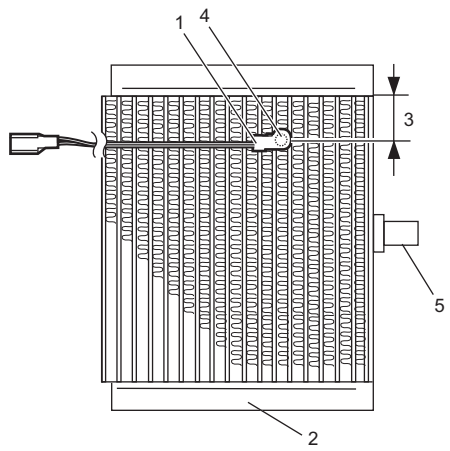

I8C50A720069-01

3.	30 mm (1,2 in.)
4.	Bộ phận cảm biến được cố định vào cánh thứ 6 từ phía đầu nối ống
5.	Đầu nối ống