AENK4L0B.book Page 39 Thursday, August 29, 2019 10:31 AM

Tháo và lắp điện trở mô-tơ quạt thổi gió

AENK4L0B7206012

Tháo

1) Ngắt cáp âm (–) ở bình điện.
2) Tháo ốp trước hộc đựng đồ. ☞(Trang 9C-10)
3) Rút giắc cắm (1) khỏi điện trở mô-tơ quạt thổi gió (2), sau đó tháo mô-tơ quạt thổi gió khỏi bộ HVAC bằng cách tháo vít (3).

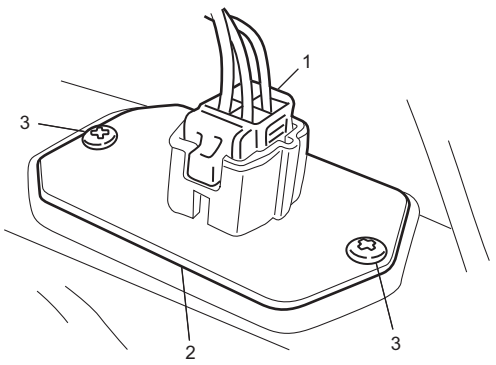

IDAA0A721010-01

Kiểm tra điện trở mô-tơ quạt thổi gió

AENK4L0B7206013

Đo điện trở giữa 2 cực. Nếu kết quả kiểm tra không như quy định, hãy thay điện trở mô-tơ quạt thổi gió.

Điện trở của điện trở mô-tơ quạt thổi gió

Các cực	Điện trở ở 20 – 25 °C (68 – 77 °F)
“1” (H) – “3” (MH)	Xấp xỉ 0,5 Ω
“1” (H) – “2” (ML)	Xấp xỉ 1,3 Ω
“1” (H) – “4” (L)	Xấp xỉ 3,3 Ω

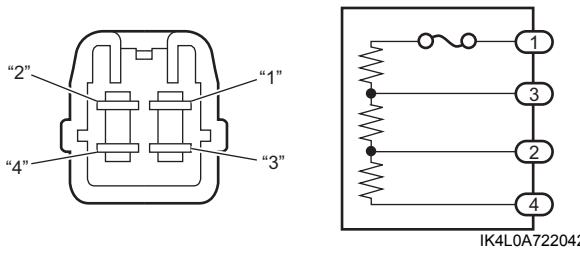

IK4L0A722042-01

Kiểm tra giàn lạnh

AENK4L0B7206014

Kiểm tra các mục sau.

- Cánh tản nhiệt giàn lạnh có bị nghẹt không
  Nếu bị nghẹt, hãy rửa cánh tản nhiệt giàn lạnh bằng nước và sau đó làm khô bằng khí nén.
- Cánh tản nhiệt giàn lạnh có bị rò rỉ và gãy nứt không
  Nếu cánh tản nhiệt giàn lạnh bị rò rỉ hoặc gãy nứt, hãy sửa hoặc thay giàn lạnh.
- Các đầu nối của giàn lạnh có bị rò rỉ không
  Nếu các đầu nối của giàn lạnh bị rò rỉ, hãy sửa hoặc thay giàn lạnh.

Tháo và lắp cảm biến nhiệt độ giàn lạnh

AENK4L0B7206015

Tháo

1) Tháo bộ HVAC khỏi xe. ☞(Trang 7B-35)
2) Tháo cảm biến nhiệt độ giàn lạnh (1) khỏi giàn lạnh (2) bằng cách tháo rời bộ HVAC.

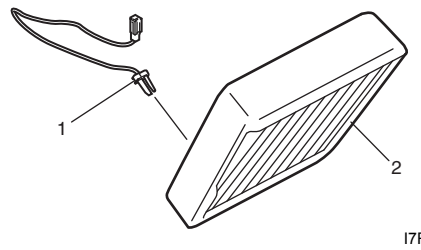

I7RW01721018-01

Lắp

Thực hiện ngược lại quy trình tháo, lưu ý điểm sau.

- Lắp cảm biến nhiệt độ giàn lạnh (1) vào giàn lạnh (2) như trong hình.

Model LHD (Tay lái thuận)

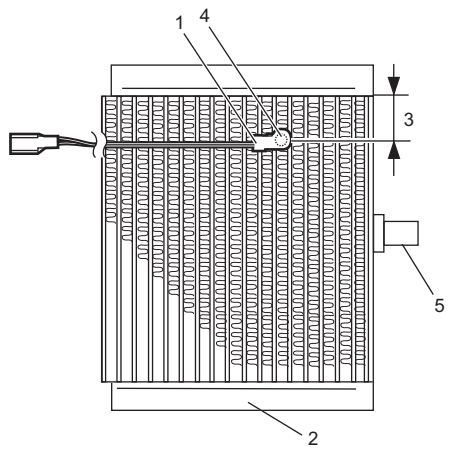

I8C50A720069-01

3.	30 mm (1,2 in.)
4.	Bộ phận cảm biến được cố định vào cánh thứ 6 từ phía đầu nối ống
5.	Đầu nối ống