AENK4L0B.book Page 40 Thursday, August 29, 2019 10:31 AM

Model RHD (Tay lái nghịch)

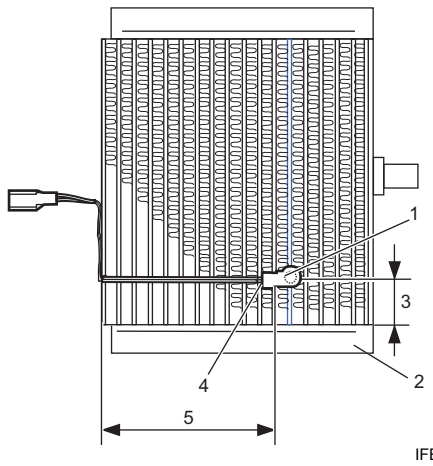

IFE30A720015-01

3.	85 mm (3,3 in)
4.	Kẹp cảm biến
5.	102,2 mm (4,0 in)

Kiểm tra cảm biến nhiệt độ giàn lạnh

AENK4L0B7206016

Kiểm tra điện trở giữa các cực của cảm biến nhiệt độ giàn lạnh (1).
Nếu kết quả kiểm tra không như quy định, hãy thay cảm biến nhiệt độ giàn lạnh.

<u>Điện trở cảm biến nhiệt độ giàn lạnh</u>
0 °C (32 °F): 6,7 – 6,8 kΩ
25 °C (77 °F): 2,0 – 2,1 kΩ

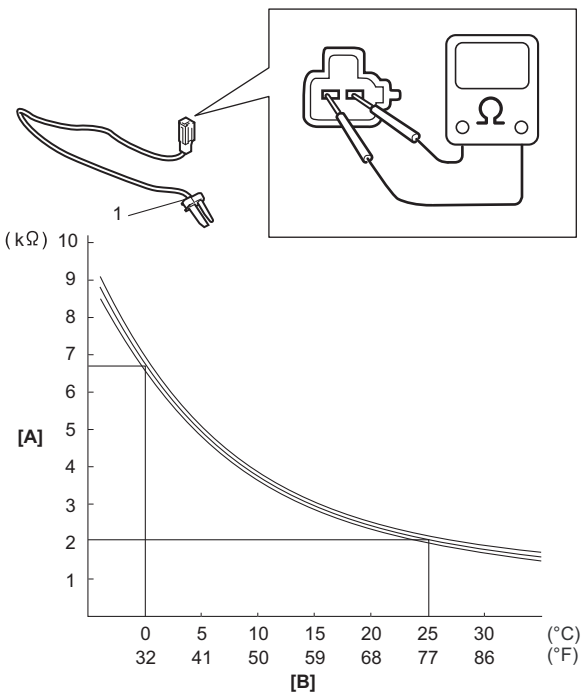

IDAA0A722041-01

[A]: Điện trở	[B]: Nhiệt độ

Tháo và lắp van tiết lưu

AENK4L0B7206017

Tháo

1) Thu hồi môi chất làm lạnh từ hệ thống A/C bằng thiết bị thu hồi và tái chế, tham khảo phần “Thu hồi” trong “Quy trình nạp môi chất làm lạnh” (Trang 7B-25).
2) Tháo bu-lông đường ống thấp áp (1), sau đó tháo ống dẫn môi chất làm lạnh dạng lỏng số 2 (2) và đường ống thấp áp số 2 (3) khỏi van tiết lưu.
3) Tháo bu-lông van tiết lưu (4) và tháo van tiết lưu (5).

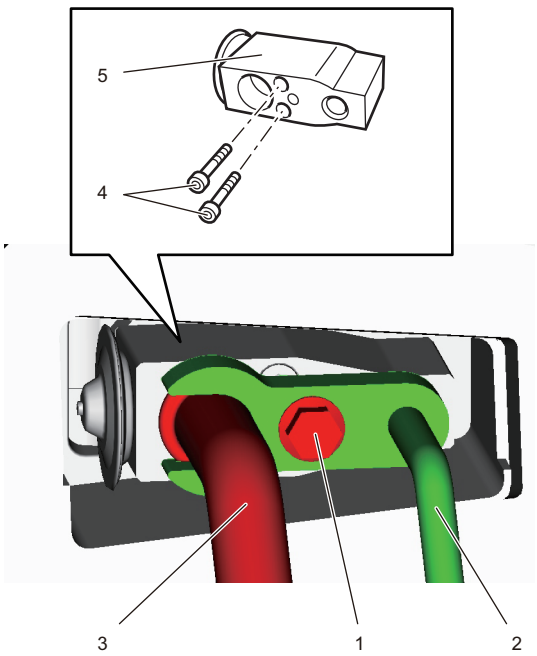

IK4L0B720019-01

AENK4L0B.book Page 41 Thursday, August 29, 2019 10:31 AM

Lắp

Thực hiện ngược lại quy trình tháo, lưu ý những điểm sau.

- Tra nhớt máy nén lên phốt chữ O của van tiết lưu và các ống dẫn.

  : Nhớt máy nén 99000–99022–00F (Nhớt máy nén (DH-PR, 250cc))

- Siết chặt bu-lông van tiết lưu (1) và bu-lông đường ống thấp áp (2) đến lực siết quy định.

  Lực siết
  Bu-lông van tiết lưu (a):
  3,5 N·m (0,36 kgf-m, 2,5 lbf-ft)
  Bu-lông đường ống thấp áp (b):
  11 N·m (1,1 kgf-m, 8,5 lbf-ft)

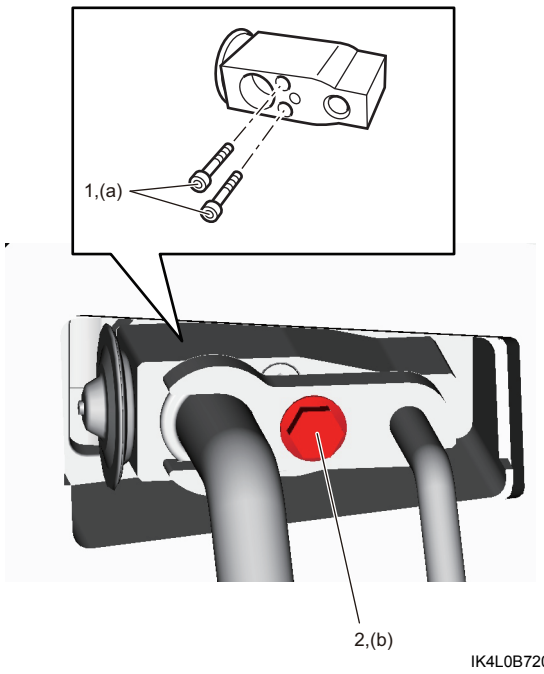

IK4L0B720020-01

- Hút chân không và nạp hệ thống A/C, tham khảo phần “Hút chân không” và “Nạp môi chất làm lạnh” trong “Quy trình nạp môi chất làm lạnh” (Trang 7B-25).

Kiểm tra van tiết lưu

AENK4L0B7206018

Tham khảo “Kiểm tra hoạt động hệ thống A/C” (Trang 7B-12).