AENK4L0B.book Page 41 Thursday, August 29, 2019 10:31 AM



**Lắp**

Thực hiện ngược lại quy trình tháo, lưu ý những điểm sau.

- Tra nhớt máy nén lên phốt chữ O của van tiết lưu và các ống dẫn.

  **: Nhớt máy nén 99000–99022–00F (Nhớt máy nén (DH-PR, 250cc))**

- Siết chặt bu-lông van tiết lưu (1) và bu-lông đường ống thấp áp (2) đến lực siết quy định.

  **Lực siết**
  **Bu-lông van tiết lưu (a):**
  **3,5 N·m (0,36 kgf-m, 2,5 lbf-ft)**
  **Bu-lông đường ống thấp áp (b):**
  **11 N·m (1,1 kgf-m, 8,5 lbf-ft)**

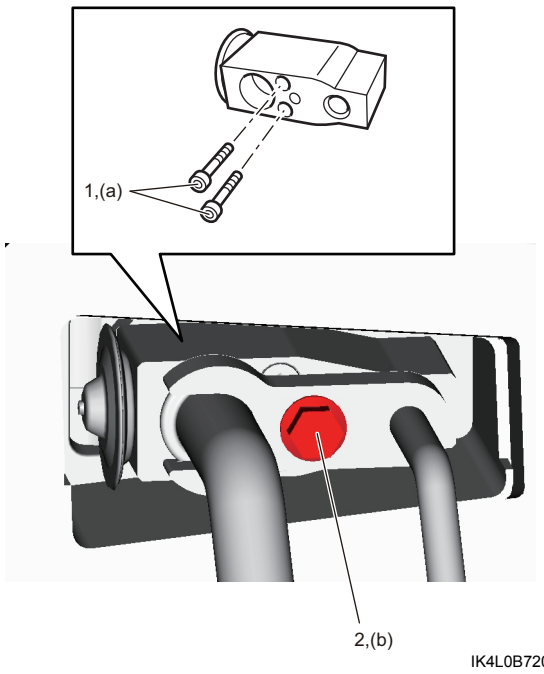


IK4L0B720020-01

- Hút chân không và nạp hệ thống A/C, tham khảo phần “Hút chân không” và “Nạp môi chất làm lạnh” trong “Quy trình nạp môi chất làm lạnh” (Trang 7B-25).

## Kiểm tra van tiết lưu

AENK4L0B7206018

Tham khảo “Kiểm tra hoạt động hệ thống A/C” (Trang 7B-12).

AENK4L0B.book Page 42 Thursday, August 29, 2019 10:31 AM



## Các bộ phận của bộ điều khiển HVAC

AENK4L0B7206019

### Model LHD (Tay lái thuận)

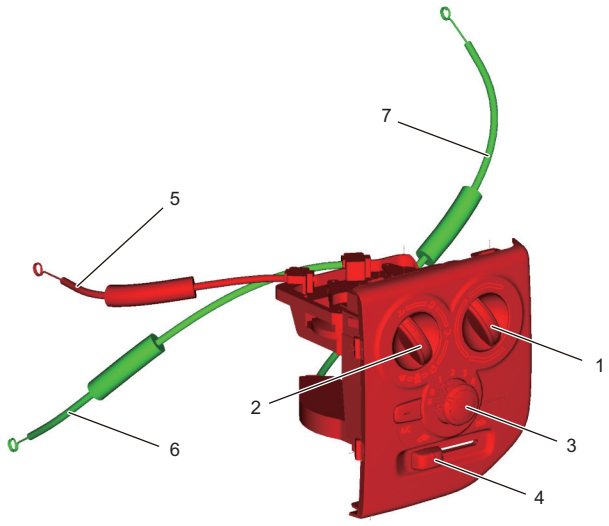


IK4L0B720021-01

| | | |
|---|---|---|
| 1. Núm chọn nhiệt độ | 4. Núm chọn lấy gió trong/ngoài | 7. Cáp điều khiển lấy gió trong/ngoài |
| 2. Núm chọn vị trí hướng gió | 5. Cáp điều khiển hướng gió | |
| 3. Núm điều chỉnh tốc độ quạt thổi gió | 6. Cáp điều khiển nhiệt độ | |

### Model RHD (Tay lái nghịch)

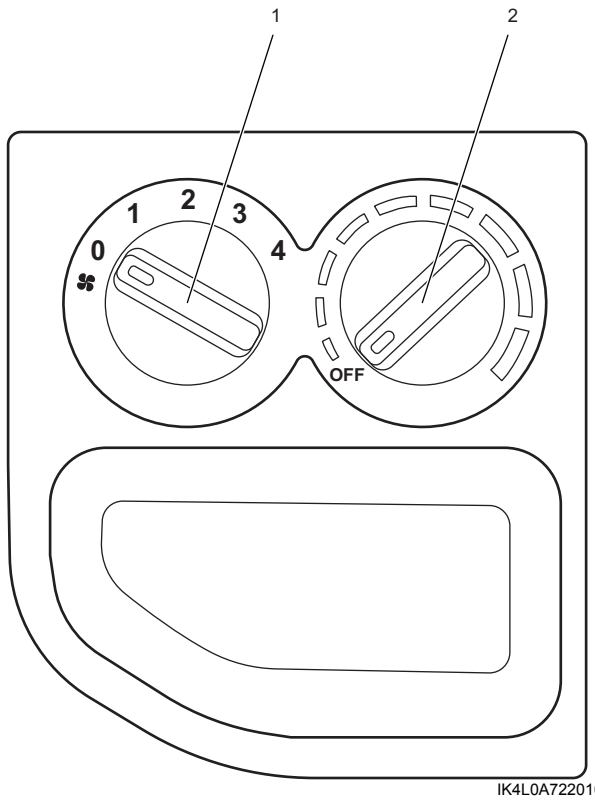


IK4L0A722010-01

| | |
|---|---|
| 1. Núm điều chỉnh tốc độ quạt thổi gió | 2. Núm chọn nhiệt độ |