AENK4L0B.book Page 42 Thursday, August 29, 2019 10:31 AM

Các bộ phận của bộ điều khiển HVAC

AENK4L0B7206019

Model LHD (Tay lái thuận)

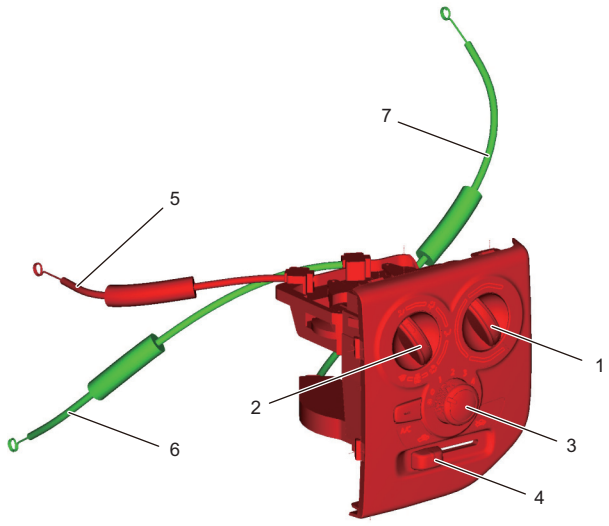

IK4L0B720021-01

1. Núm chọn nhiệt độ	4. Núm chọn lấy gió trong/ngoài	7. Cáp điều khiển lấy gió trong/ngoài
2. Núm chọn vị trí hướng gió	5. Cáp điều khiển hướng gió	
3. Núm điều chỉnh tốc độ quạt thổi gió	6. Cáp điều khiển nhiệt độ	

Model RHD (Tay lái nghịch)

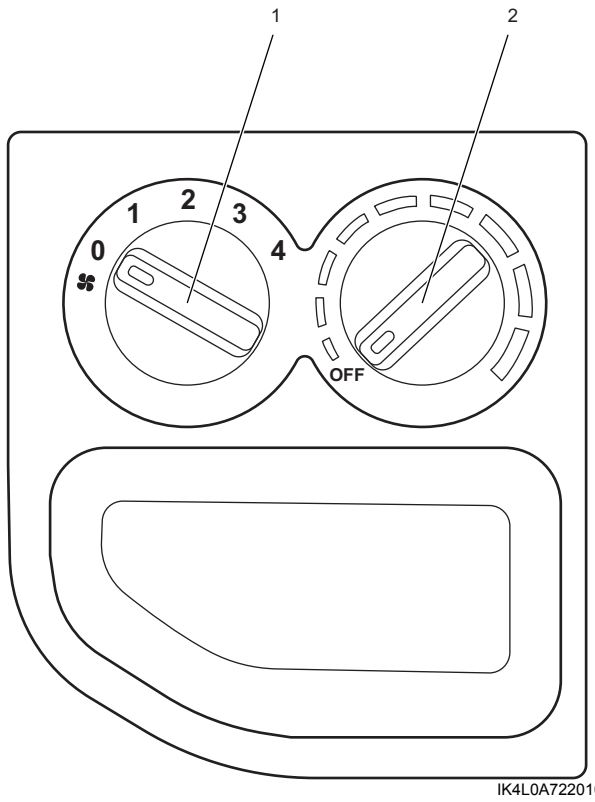

IK4L0A722010-01

1. Núm điều chỉnh tốc độ quạt thổi gió	2. Núm chọn nhiệt độ

AENK4L0B.book Page 43 Thursday, August 29, 2019 10:31 AM

Tháo và lắp bộ điều khiển HVAC

AENK4L0B7206020

Model LHD (Tay lái thuận)

Tháo

1) Ngắt cáp âm (–) ở bình điện.
2) Tháo ốp trước hộc đựng đồ. ☞(Trang 9C-10)
3) Ngắt kết nối cáp điều khiển lấy gió trong/ngoài (1), cáp điều khiển nhiệt độ (2) và cáp điều khiển hướng gió (3) khỏi bộ HVAC.

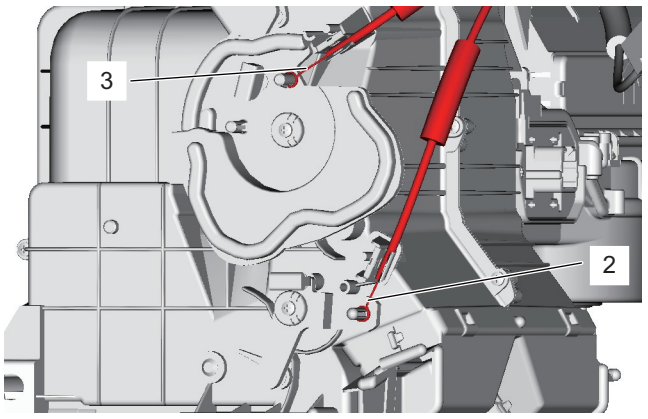

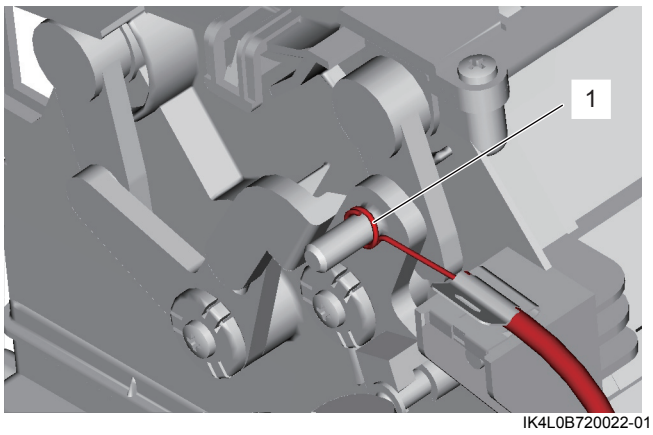

IK4L0B720022-01

4) Cẩn thận tháo bộ điều khiển HVAC (1) khỏi táp lô.

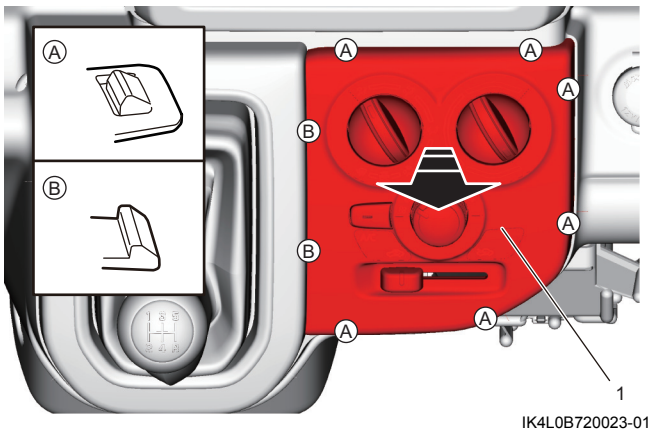

IK4L0B720023-01

5) Rút giắc cắm bộ điều khiển HVAC.

Lắp

Thực hiện ngược lại quy trình tháo, lưu ý những điểm sau.

- Nối cáp điều khiển lấy gió trong/ngoài, cáp điều khiển nhiệt độ và cáp điều khiển hướng gió của bộ điều khiển HVAC với các liên kết tương ứng của bộ HVAC như sau:
  a. Đặt núm chọn vị trí hướng gió (1), núm chọn lấy gió trong/ngoài (2) và núm chọn nhiệt độ (3) đến các vị trí như được minh họa trong hình.

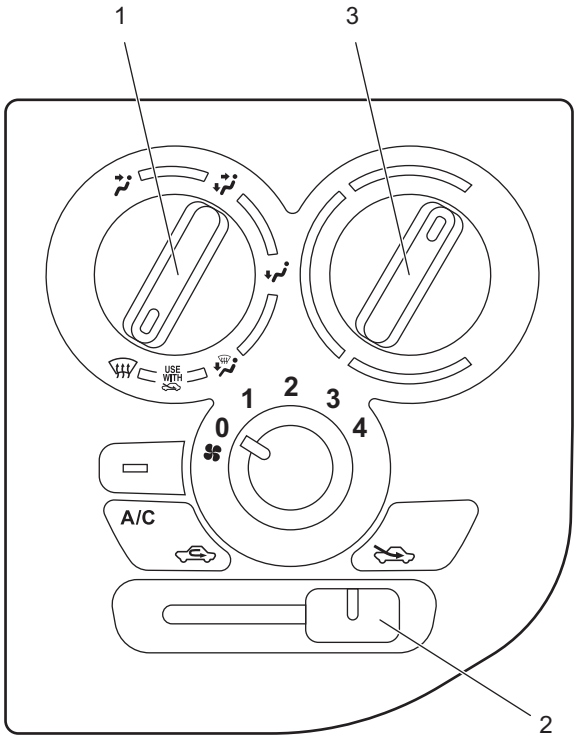

IK4L0B720024-01