AENK4L0B.book Page 43 Thursday, August 29, 2019 10:31 AM

Tháo và lắp bộ điều khiển HVAC

AENK4L0B7206020

Model LHD (Tay lái thuận)

Tháo

1) Ngắt cáp âm (–) ở bình điện.
2) Tháo ốp trước hộc đựng đồ. ☞(Trang 9C-10)
3) Ngắt kết nối cáp điều khiển lấy gió trong/ngoài (1), cáp điều khiển nhiệt độ (2) và cáp điều khiển hướng gió (3) khỏi bộ HVAC.

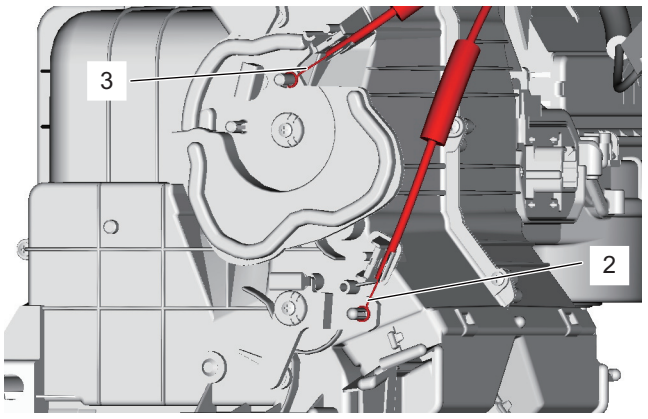

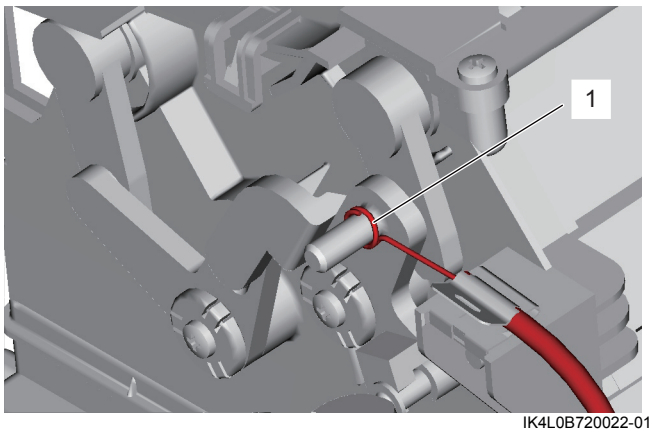

IK4L0B720022-01

4) Cẩn thận tháo bộ điều khiển HVAC (1) khỏi táp lô.

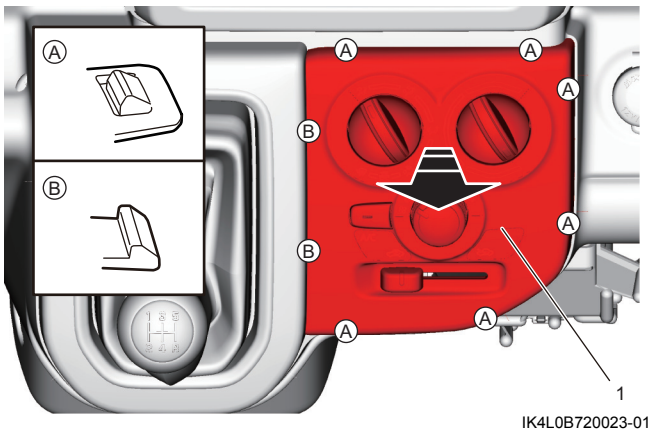

IK4L0B720023-01

5) Rút giắc cắm bộ điều khiển HVAC.

Lắp

Thực hiện ngược lại quy trình tháo, lưu ý những điểm sau.

- Nối cáp điều khiển lấy gió trong/ngoài, cáp điều khiển nhiệt độ và cáp điều khiển hướng gió của bộ điều khiển HVAC với các liên kết tương ứng của bộ HVAC như sau:
  a. Đặt núm chọn vị trí hướng gió (1), núm chọn lấy gió trong/ngoài (2) và núm chọn nhiệt độ (3) đến các vị trí như được minh họa trong hình.

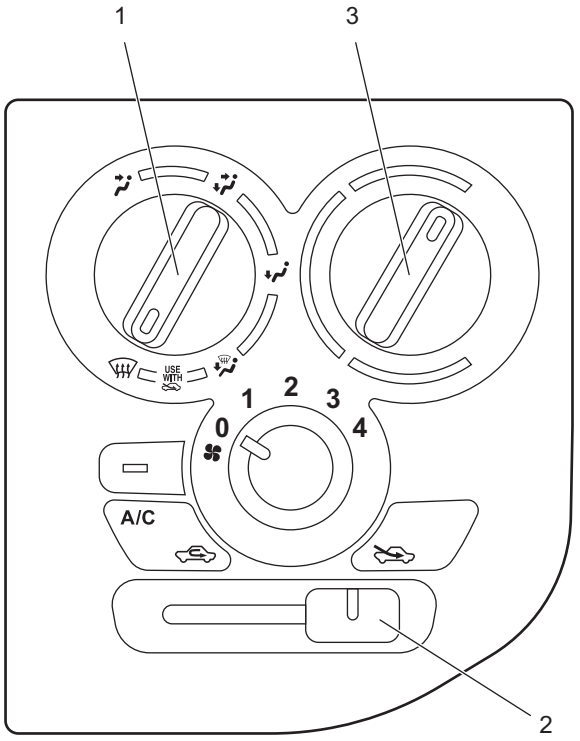

IK4L0B720024-01

AENK4L0B.book Page 44 Thursday, August 29, 2019 10:31 AM

b. Di chuyển cần điều khiển nhiệt độ (1), cần điều khiển hướng gió (2) và cần điều khiển lấy gió trong/ngoài (3) theo hướng mũi tên.

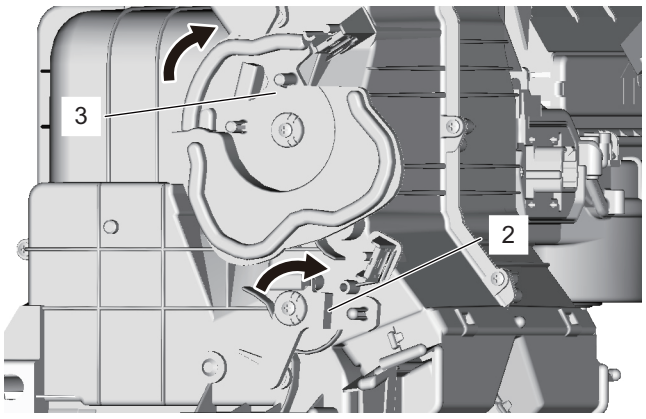

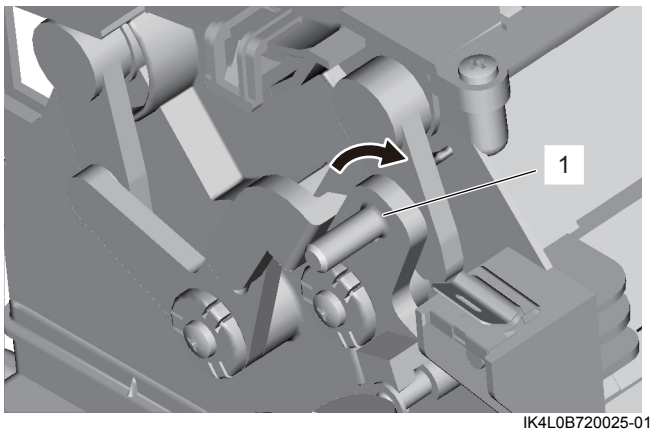

IK4L0B720025-01

c. Đặt cáp điều khiển hướng gió trên cáp điều khiển nhiệt độ, cố định cáp điều khiển nhiệt độ bên trong (1) vào chốt của cần điều khiển nhiệt độ và cáp điều khiển hướng gió bên trong (2) vào chốt của cần điều khiển hướng gió.

d. Cố định từng cáp bên ngoài (3) vào từng kẹp khóa cáp (4) tương ứng.

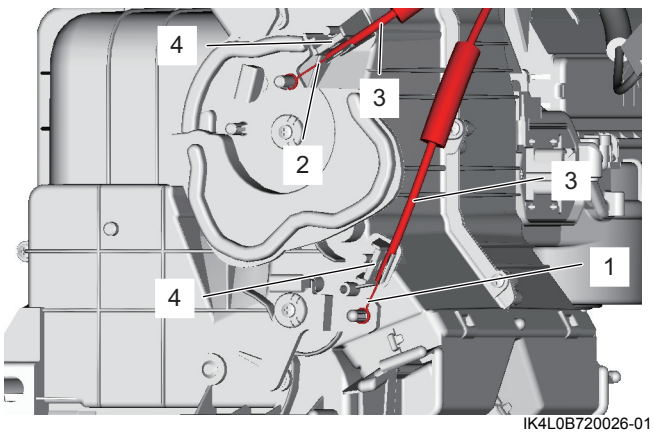

IK4L0B720026-01

e. Cố định cáp điều khiển lấy gió trong/ngoài bên trong (1) với chốt của cần điều khiển lấy gió trong/ngoài.

f. Cố định cáp điều khiển lấy gió trong/ngoài bên ngoài (2) vào kẹp khóa cáp (3).

LƯU Ý

Sau khi lắp các cáp điều khiển, kiểm tra để đảm bảo cần điều khiển di chuyển trơn tru và dừng đúng vị trí.

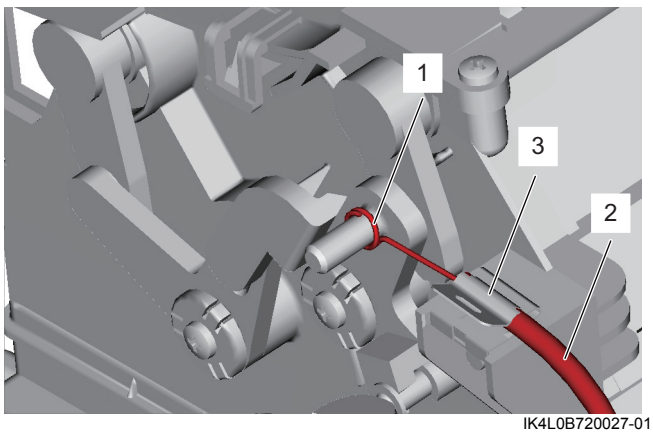

IK4L0B720027-01

- Kiểm tra để đảm bảo khi thay đổi núm chọn vị trí hướng gió, cửa gió ra thay đổi tương ứng.
- Kiểm tra để đảm bảo khi thay đổi núm chọn nhiệt độ, nhiệt độ cửa gió ra thay đổi tương ứng.
- Kiểm tra để đảm bảo khi thay đổi núm chọn lấy gió trong/ngoài, cửa lấy gió trong/ngoài thay đổi tương ứng.

Model RHD (Tay lái nghịch)

Tháo

1) Ngắt cáp âm (–) ở bình điện.

2) Cẩn thận tháo bộ điều khiển HVAC (1) khỏi táp lô.

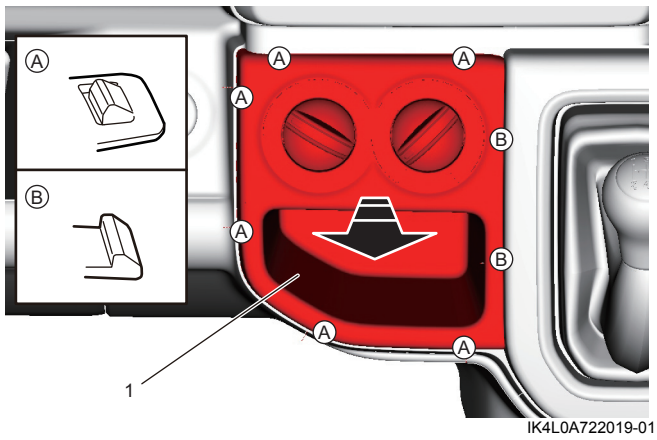

IK4L0A722019-01

3) Rút giắc cắm bộ điều khiển HVAC.

Lắp

Thực hiện ngược lại quy trình tháo.

AENK4L0B.book Page 45 Thursday, August 29, 2019 10:31 AM

Kiểm tra núm điều chỉnh tốc độ quạt thổi gió

AENK4L0B7206021

Kiểm tra sự thông mạch giữa 2 cực của núm điều chỉnh tốc độ quạt thổi gió.
Nếu kết quả kiểm tra không như quy định, hãy thay bộ điều khiển HVAC.

Model LHD (Tay lái thuận)

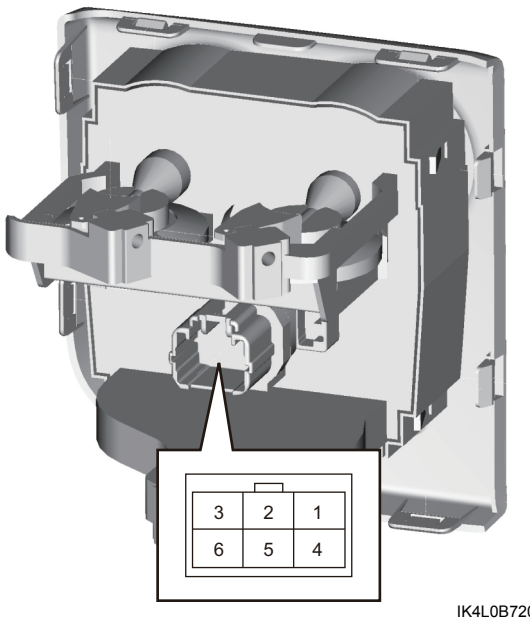

IK4L0B720028-01

Model RHD (Tay lái nghịch)

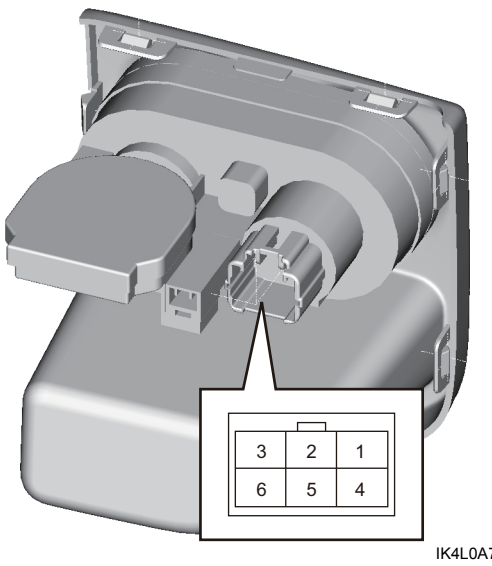

IK4L0A722012-01

Sự thông mạch của núm điều chỉnh tốc độ quạt thổi gió

[B] \ [A]	3	6	5	4	1	2
(OFF)	○					
1 (LO)	○	○	○			
⇕	○	○	○	○		
2 (ML)	○	○		○		
⇕	○	○		○	○	
3 (MH)	○	○			○	
⇕	○	○			○	○
4 (HI)	○	○				○

IK4L0A722011-01

[A]: Cực	[B]: Vị trí

Kiểm tra công tắc A/C (model LHD (Tay lái thuận))

AENK4L0B7206035

Kiểm tra sự thông mạch giữa 2 cực của công tắc A/C.
Nếu kết quả kiểm tra không như quy định, hãy thay bộ điều khiển HVAC.

LƯU Ý

Để thực hiện đo với công tắc A/C ở vị trí "ON", sử dụng chế độ đi-ốt của đồng hồ vạn năng (VOM).

Sự thông mạch của công tắc A/C

Vị trí \ Cực	2	1	10
OFF	○		
ON	○	⚡	○
	○	○	

IK4L0B720029-01

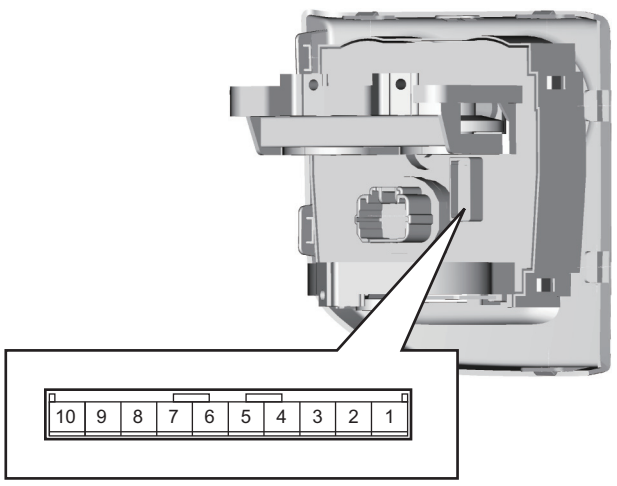

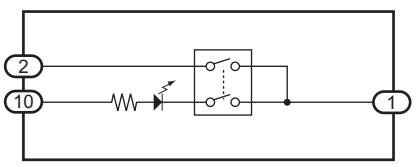

IK4L0B720030-01