AENK4L0B.book Page 45 Thursday, August 29, 2019 10:31 AM

Kiểm tra núm điều chỉnh tốc độ quạt thổi gió

AENK4L0B7206021

Kiểm tra sự thông mạch giữa 2 cực của núm điều chỉnh tốc độ quạt thổi gió.
Nếu kết quả kiểm tra không như quy định, hãy thay bộ điều khiển HVAC.

Model LHD (Tay lái thuận)

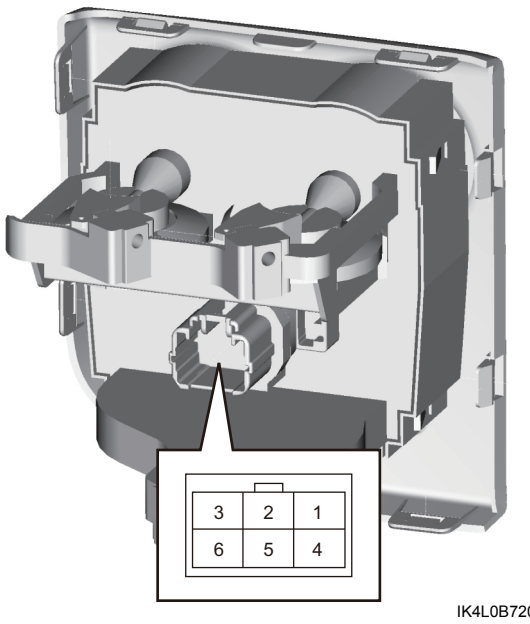

IK4L0B720028-01

Model RHD (Tay lái nghịch)

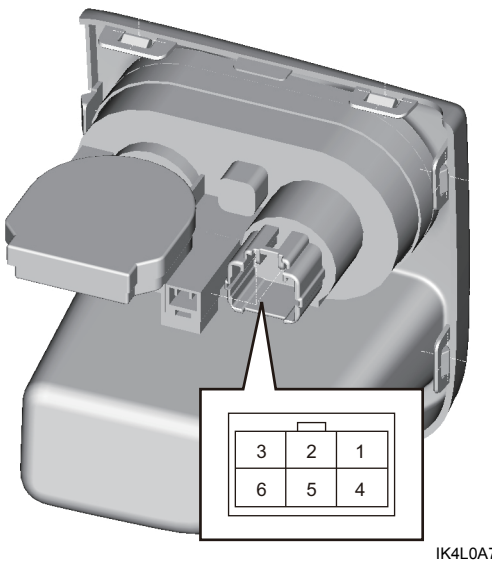

IK4L0A722012-01

Sự thông mạch của núm điều chỉnh tốc độ quạt thổi gió

[B] \ [A]	3	6	5	4	1	2
(OFF)	○					
1 (LO)	○	○	○			
⇕	○	○	○	○		
2 (ML)	○	○		○		
⇕	○	○		○	○	
3 (MH)	○	○			○	
⇕	○	○			○	○
4 (HI)	○	○				○

IK4L0A722011-01

[A]: Cực	[B]: Vị trí

Kiểm tra công tắc A/C (model LHD (Tay lái thuận))

AENK4L0B7206035

Kiểm tra sự thông mạch giữa 2 cực của công tắc A/C.
Nếu kết quả kiểm tra không như quy định, hãy thay bộ điều khiển HVAC.

LƯU Ý

Để thực hiện đo với công tắc A/C ở vị trí "ON", sử dụng chế độ đi-ốt của đồng hồ vạn năng (VOM).

Sự thông mạch của công tắc A/C

Vị trí \ Cực	2	1	10
OFF	○		
ON	○	⚡	○
	○	○	

IK4L0B720029-01

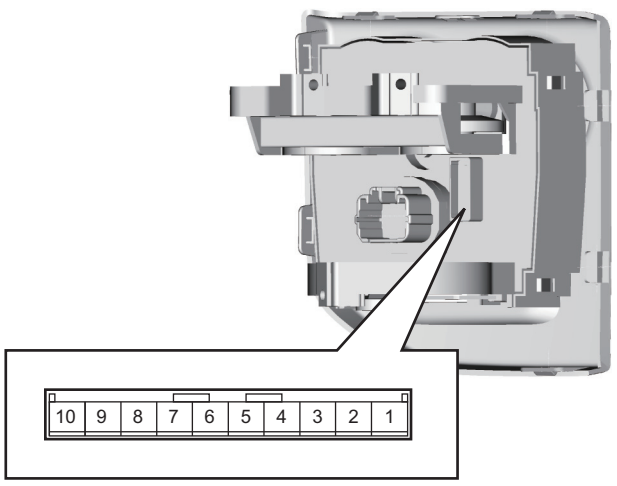

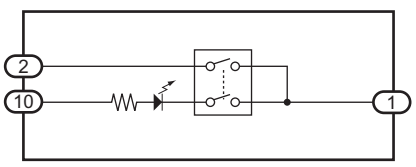

IK4L0B720030-01

AENK4L0B.book Page 46 Thursday, August 29, 2019 10:31 AM

Kiểm tra núm chọn nhiệt độ có công tắc A/C: (model RHD (Tay lái nghịch))

AENK4L0B7206022

Kiểm tra núm chọn nhiệt độ

1) Sử dụng đồng hồ đo điện trở, đo điện trở giữa cực “3” và cực “4” của giắc cắm bộ điều khiển HVAC (1) tại từng vị trí núm.
   Nếu kết quả kiểm tra không như quy định, hãy thay bộ điều khiển HVAC (2).

Điện trở núm chọn nhiệt độ

Vị trí núm chọn	Điện trở ở 20 – 25 °C (68 – 77 °F)
[a]: OFF	Không có sự thông mạch
[b]	2,1 kΩ
[c]	1,8 kΩ
[d]	1,5 kΩ
[e]	1,2 kΩ
[f]	0,9 kΩ
[g]	0,6 kΩ
[h]	0,3 kΩ
[i]	0 kΩ

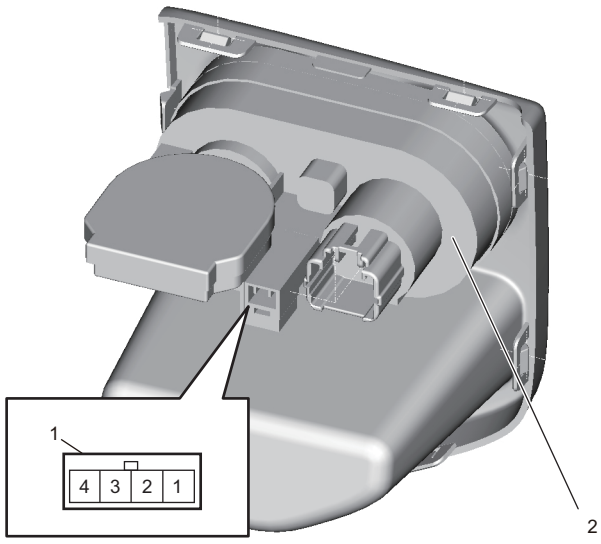

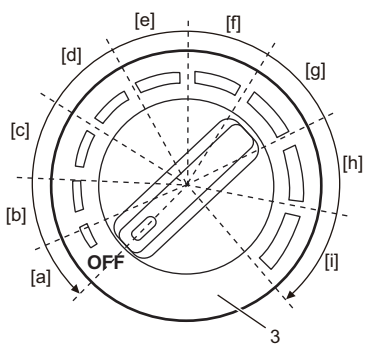

IK4L0A722013-01

3. Núm chọn nhiệt độ có công tắc A/C

Kiểm tra công tắc A/C

Kiểm tra sự thông mạch giữa 2 cực của công tắc A/C. Nếu kết quả kiểm tra không như quy định, hãy thay bộ điều khiển HVAC (1).

Sự thông mạch của công tắc A/C

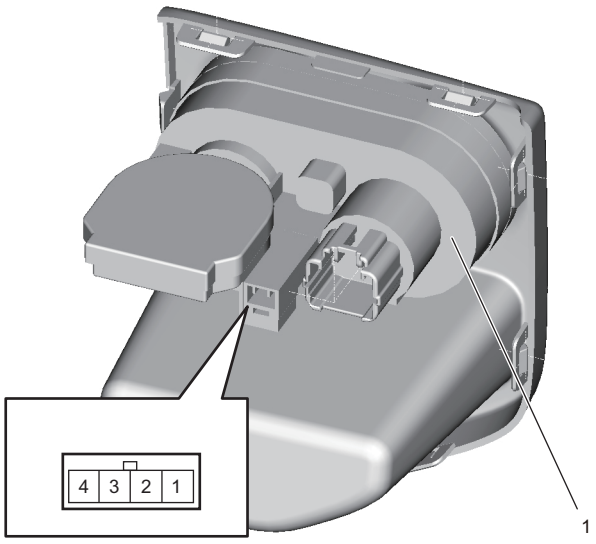

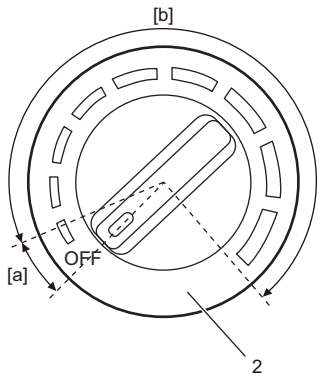

Vị trí \ Cực	3	4
[a]		
[b]	○	○

IK4L0A722014-02

2. Núm chọn nhiệt độ có công tắc A/C