AENK4L0B.book Page 45 Thursday, August 29, 2019 10:31 AM

Kiểm tra núm điều chỉnh tốc độ quạt thổi gió

AENK4L0B7206021

Kiểm tra sự thông mạch giữa 2 cực của núm điều chỉnh tốc độ quạt thổi gió.
Nếu kết quả kiểm tra không như quy định, hãy thay bộ điều khiển HVAC.

Model LHD (Tay lái thuận)

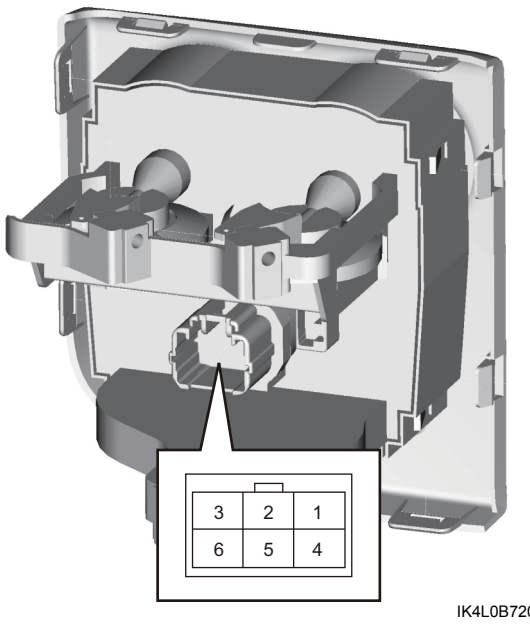

IK4L0B720028-01

Model RHD (Tay lái nghịch)

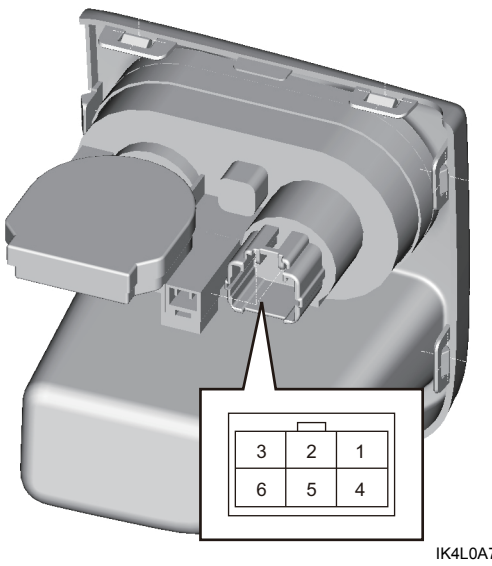

IK4L0A722012-01

Sự thông mạch của núm điều chỉnh tốc độ quạt thổi gió

[B] \ [A]	3	6	5	4	1	2
(OFF)	○					
1 (LO)	○	○	○			
⇕	○	○	○	○		
2 (ML)	○	○		○		
⇕	○	○		○	○	
3 (MH)	○	○			○	
⇕	○	○			○	○
4 (HI)	○	○				○

IK4L0A722011-01

[A]: Cực	[B]: Vị trí

Kiểm tra công tắc A/C (model LHD (Tay lái thuận))

AENK4L0B7206035

Kiểm tra sự thông mạch giữa 2 cực của công tắc A/C.
Nếu kết quả kiểm tra không như quy định, hãy thay bộ điều khiển HVAC.

LƯU Ý

Để thực hiện đo với công tắc A/C ở vị trí "ON", sử dụng chế độ đi-ốt của đồng hồ vạn năng (VOM).

Sự thông mạch của công tắc A/C

Vị trí \ Cực	2	1	10
OFF	○		
ON	○	⚡	○
	○	○	

IK4L0B720029-01

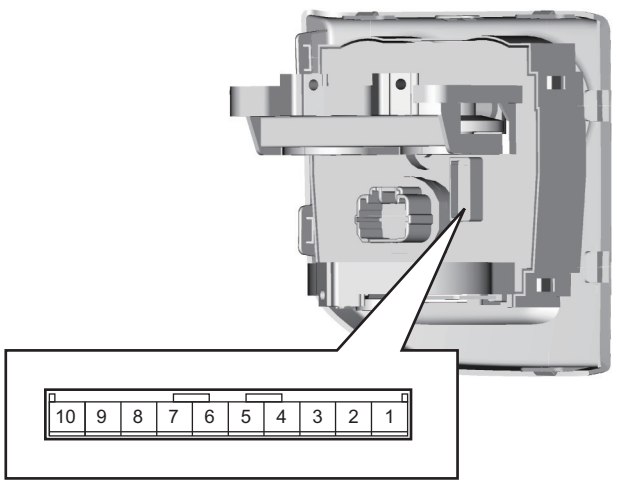

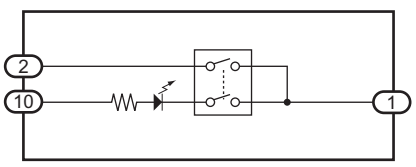

IK4L0B720030-01