AENK4L0B.book Page 47 Thursday, August 29, 2019 10:31 AM

Kiểm tra cảm biến áp suất môi chất làm lạnh A/C và mạch của cảm biến

AENK4L0B7206023

1) Ngắt cáp âm (–) ở bình điện.
2) Rút giắc cắm cảm biến áp suất môi chất làm lạnh A/C. ☞(Trang 7B-47)
3) Nối cáp âm (–) ở bình điện.
4) Xoay công tắc máy về vị trí “ON”.
5) Kiểm tra để đảm bảo điện áp giữa cực dây “1” (1) và cực dây “3” (2) của giắc cắm cảm biến áp suất môi chất làm lạnh A/C trong khoảng 4,75 V đến 5,25 V. Nếu kết quả kiểm tra không như quy định, hãy kiểm tra mạch cảm biến áp suất môi chất làm lạnh A/C.

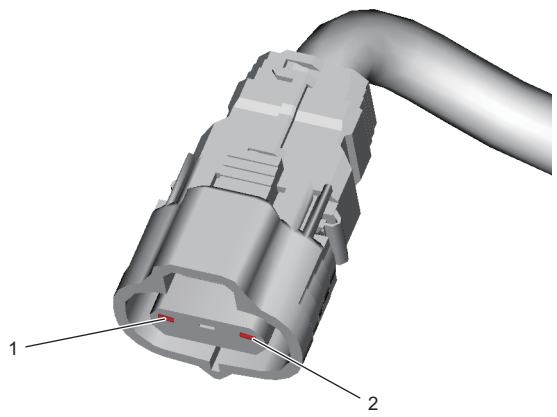

IJW60A721040-01

6) Xoay công tắc máy về vị trí “OFF”.
7) Ngắt cáp âm (–) ở bình điện.
8) Cắm giắc cắm cảm biến áp suất môi chất làm lạnh A/C.
9) Nối cáp âm (–) ở bình điện.
10) Nối bộ đồng hồ nạp ga lạnh vào các van nạp.
11) Kiểm tra điện áp cảm biến áp suất môi chất làm lạnh A/C của giắc cắm ECM. ☞(Trang 1A-119)
Nếu điện áp không như quy định, hãy thay cảm biến áp suất môi chất làm lạnh A/C.

Thông số kỹ thuật điện áp của cảm biến áp suất môi chất làm lạnh A/C (Áp suất môi chất làm lạnh A/C được đo bằng đồng hồ nạp ga lạnh)

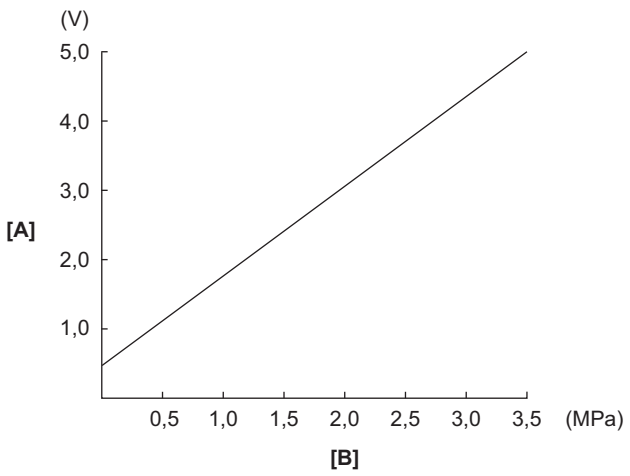

IAW101720062-02

[A]: Điện áp	[B]: Áp suất trên đồng hồ phía cao áp

Tháo và lắp cảm biến áp suất môi chất làm lạnh A/C

AENK4L0B7206024

Tháo

1) Thu hồi môi chất làm lạnh từ hệ thống A/C bằng thiết bị thu hồi và tái chế, tham khảo phần “Thu hồi” trong “Quy trình nạp môi chất làm lạnh” (Trang 7B-25).
2) Ngắt cáp âm (–) ở bình điện.
3) Rút giắc cắm cảm biến áp suất môi chất làm lạnh A/C.
4) Trong khi giữ ống dẫn môi chất làm lạnh dạng lỏng (1) bằng cờ-lê dự phòng, tháo cảm biến áp suất môi chất làm lạnh A/C (2).

Model LHD (Tay lái thuận)

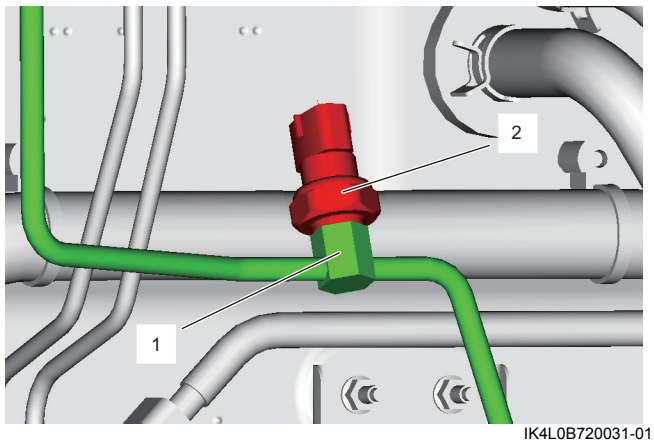

IK4L0B720031-01

Model RHD (Tay lái nghịch)

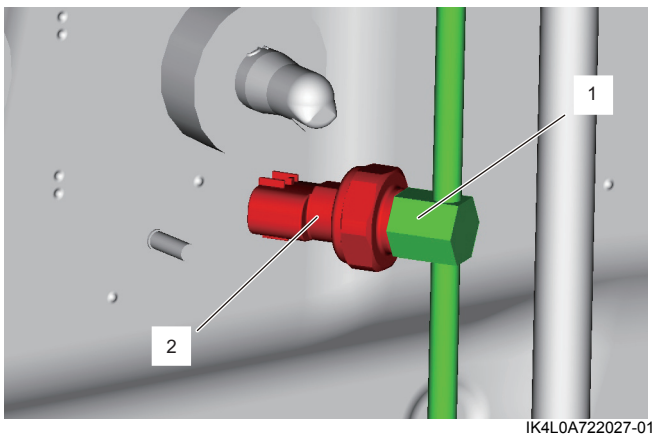

IK4L0A722027-01

Lắp

Thực hiện ngược lại quy trình tháo, lưu ý những điểm sau.

- Tra nhớt máy nén lên phốt chữ O mới của cảm biến áp suất môi chất làm lạnh A/C.

  : Nhớt máy nén 99000–99022–00F (Nhớt máy nén (DH-PR, 250cc))

- Siết chặt cảm biến áp suất môi chất làm lạnh A/C (1) đến lực siết quy định.

  Lực siết
  Cảm biến áp suất môi chất làm lạnh A/C (a): 11 N·m (1,1 kgf-m, 8,5 lbf-ft)