AENK4L0B.book Page 48 Thursday, August 29, 2019 10:31 AM

Model LHD (Tay lái thuận)

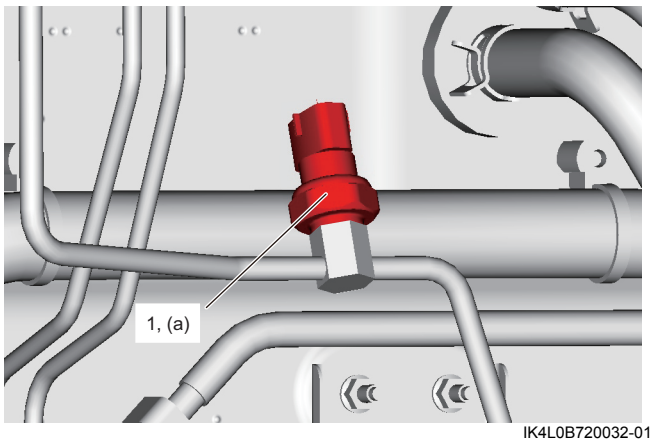

IK4L0B720032-01

Model RHD (Tay lái nghịch)

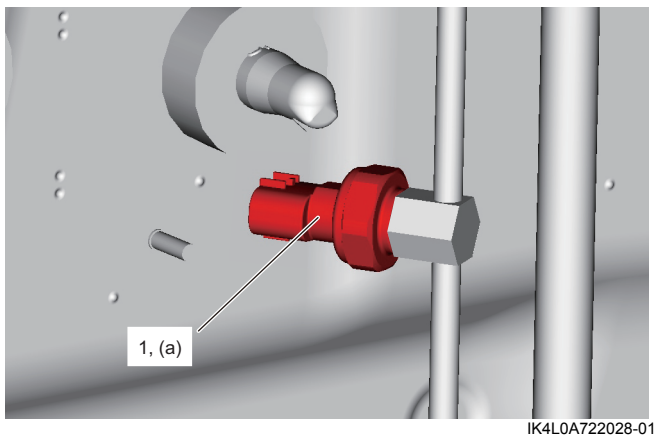

IK4L0A722028-01

- Hút chân không và nạp hệ thống A/C, tham khảo phần “Hút chân không” và “Nạp môi chất làm lạnh” trong “Quy trình nạp môi chất làm lạnh” (Trang 7B-25).

Tháo và lắp cửa gió

AENK4L0B7206025

Tháo

1) Tháo cửa gió (1) khỏi táp lô.

Model LHD (Tay lái thuận)

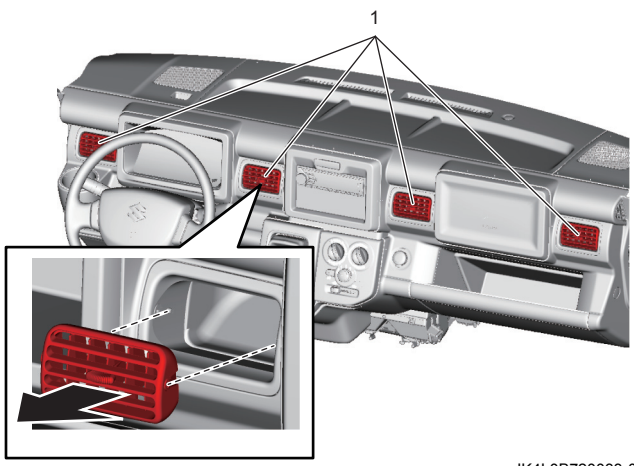

IK4L0B720033-01

Model RHD (Tay lái nghịch)

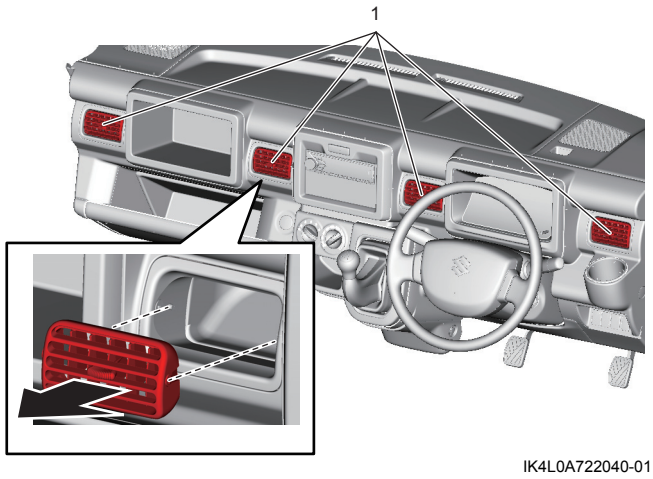

IK4L0A722040-01

Lắp

Thực hiện ngược lại quy trình tháo, lưu ý những điểm sau.

- Lắp cửa gió vào giắc cắm (1) ở vị trí thấp.

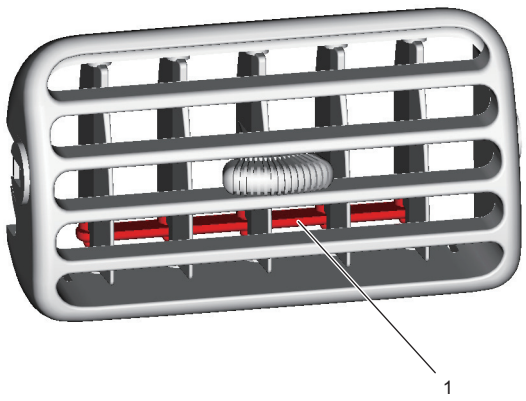

IK4L0A722041-01

Kiểm tra rơ-le hệ thống HVAC

AENK4L0B7206026

Rơ-le máy nén

Tham khảo “Kiểm tra rơ-le điều khiển” trong Phần 10B (Trang 10B-44).

Rơ-le mô-tơ quạt thổi gió

Tham khảo “Kiểm tra rơ-le điều khiển” trong Phần 10B (Trang 10B-44).

AENK4L0B.book Page 49 Thursday, August 29, 2019 10:31 AM

Kiểm tra đai truyền động máy nén

AENK4L0B7206027

1) Kiểm tra dấu hiệu mòn, nứt, biến dạng và nhiễm bẩn ở đai truyền động máy nén (1). Nếu phát hiện thấy bất kỳ hư hỏng nào, hãy thay mới. ☞(Trang 7B-49)
2) Khởi động và dừng động cơ sau 2 hoặc 3 giây để ổn định lực căng đai truyền động máy nén.
3) Kiểm tra lực căng đai truyền động máy nén bằng đồng hồ đo độ căng theo các hướng dẫn trong sách hướng dẫn sử dụng đồng hồ đo độ căng. Nếu lực căng đai truyền động máy nén không như quy định, hãy thay mới đai.

Lực căng đai truyền động máy nén
Đai truyền động đang sử dụng:
398 – 678 N (40,6 – 69,1 kgf hoặc 89,5 – 152,4 lbf)
Đai truyền động mới:
482 – 862 N (49,2 – 87,9 kgf hoặc 108,4 – 193,8 lbf)

Thông số kỹ thuật của thiết bị đo lực căng dây đai được khuyến nghị
Gates Corporation "508" hoặc loại tương đương

Thiết đặt giá trị cho thiết bị đo lực căng dây đai "508"	
KHỐI LƯỢNG	57,2
CHIỀU RỘNG	1,0
NHỊP	218,9

Dụng cụ chuyên dụng
: 09932-97711

LƯU Ý

- **Để sử dụng thiết bị đo lực căng dây đai thông dụng (khác với Gates Corporation "508"), tham khảo các giá trị thông số kỹ thuật cho đai truyền động dưới đây.**
  - **Chiều dài: 816 mm (32,1 in.)**
  - **Trọng lượng: 47 g (1,65 oz)**
  - **Khoảng cách giữa các tiếp điểm của đai và pu-li: 219 mm (8,62 in.)**
- **Để thiết lập thiết bị đo lực căng dây đai, hãy làm theo sách hướng dẫn sử dụng thiết bị đo lực căng dây đai.**

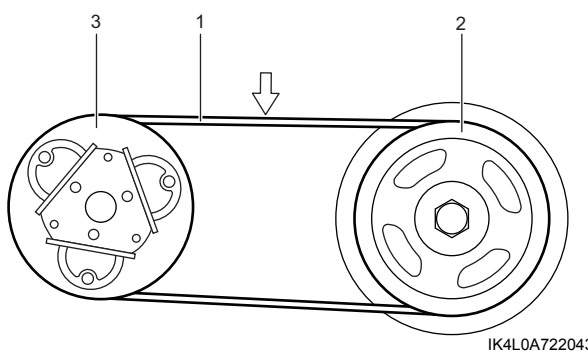

IK4L0A722043-01

2. Pu-li trục khuỷu	3. Pu-li ly hợp từ

Tháo và lắp đai truyền động máy nén

AENK4L0B7206028

Tháo

1) Nâng xe lên và tháo ốp dưới động cơ. ☞(Trang 9H-10)
2) Đặt dụng cụ chuyên dụng giữa pu-li trục khuỷu (1) và đai truyền động máy nén (2) như được minh họa trong hình.

Dụng cụ chuyên dụng
(A): 09991-07450

CHÚ Ý

Tháo đai truyền động máy nén bằng cách dùng dụng cụ chuyên dụng không gắn băng dính vinyl có thể gây hư hỏng pu-li trục khuỷu hoặc làm tróc lớp phủ bề mặt đai. Luôn sử dụng dụng cụ chuyên dụng với vùng bảo vệ tối màu (3) được dán băng dính vinyl.

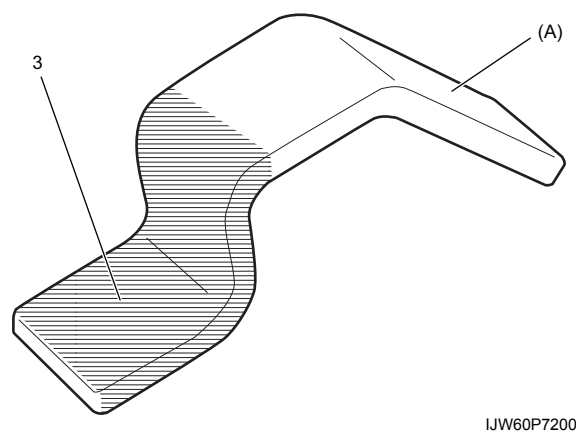

IJW60P720067-01

3) Nâng dụng cụ chuyên dụng lên 90° theo hướng mũi tên "1".

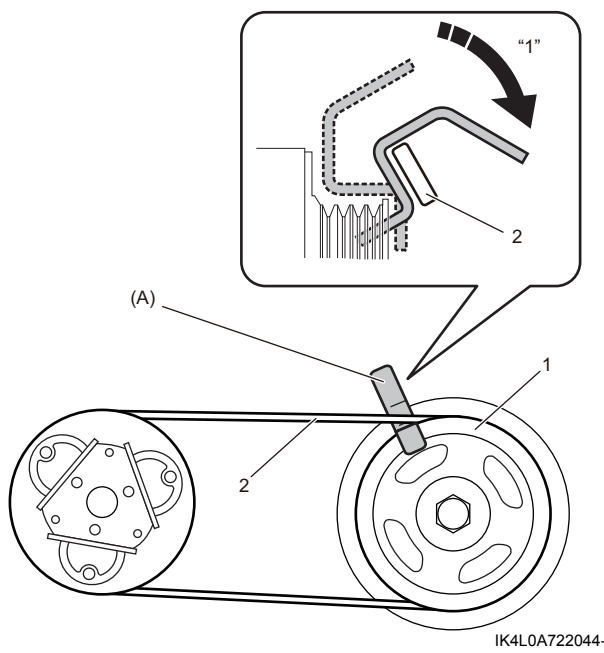

IK4L0A722044-01