AENK4L0B.book Page 48 Thursday, August 29, 2019 10:31 AM

Model LHD (Tay lái thuận)

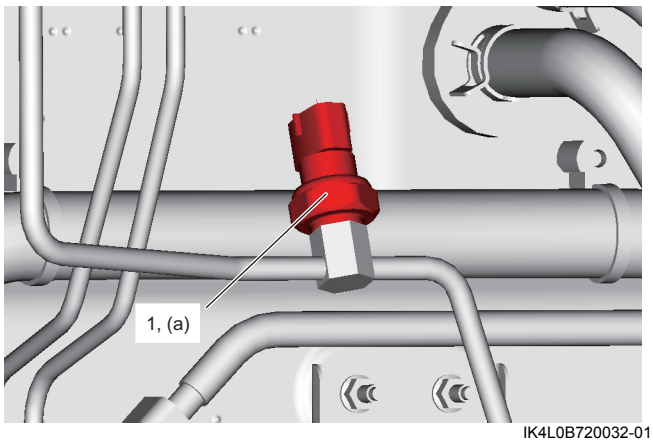

IK4L0B720032-01

Model RHD (Tay lái nghịch)

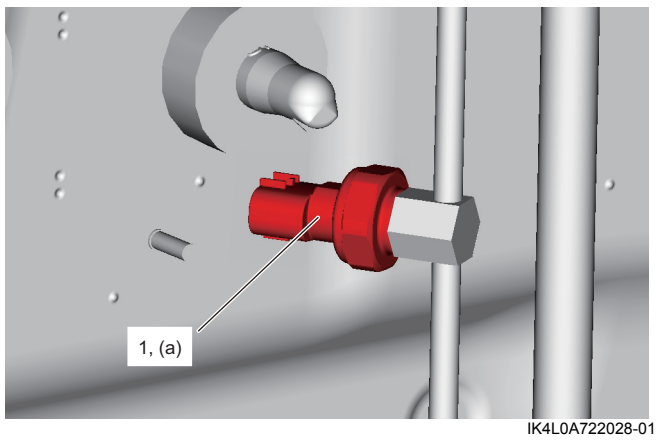

IK4L0A722028-01

- Hút chân không và nạp hệ thống A/C, tham khảo phần “Hút chân không” và “Nạp môi chất làm lạnh” trong “Quy trình nạp môi chất làm lạnh” (Trang 7B-25).

Tháo và lắp cửa gió

AENK4L0B7206025

Tháo

1) Tháo cửa gió (1) khỏi táp lô.

Model LHD (Tay lái thuận)

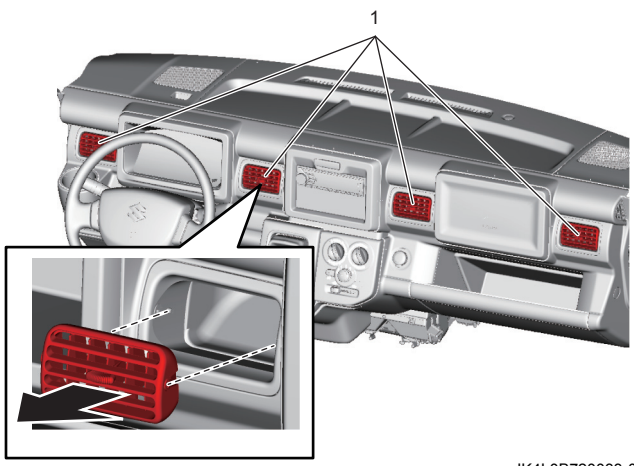

IK4L0B720033-01

Model RHD (Tay lái nghịch)

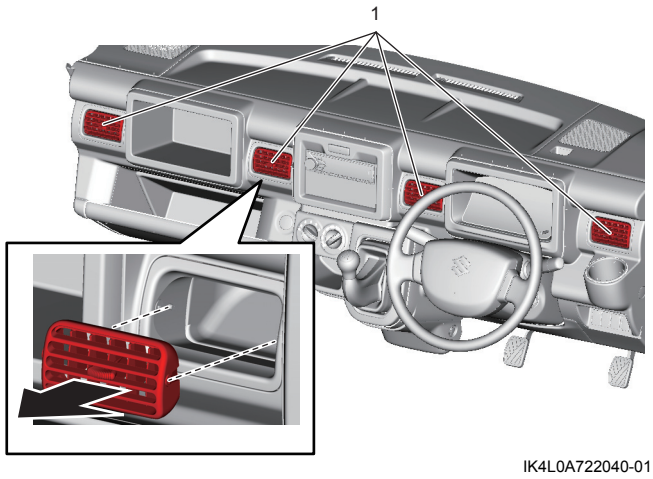

IK4L0A722040-01

Lắp

Thực hiện ngược lại quy trình tháo, lưu ý những điểm sau.

- Lắp cửa gió vào giắc cắm (1) ở vị trí thấp.

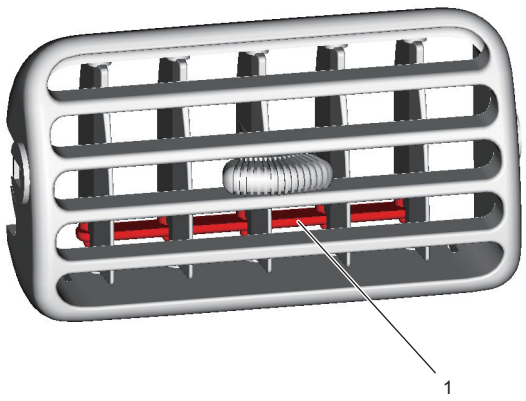

IK4L0A722041-01

Kiểm tra rơ-le hệ thống HVAC

AENK4L0B7206026

Rơ-le máy nén

Tham khảo “Kiểm tra rơ-le điều khiển” trong Phần 10B (Trang 10B-44).

Rơ-le mô-tơ quạt thổi gió

Tham khảo “Kiểm tra rơ-le điều khiển” trong Phần 10B (Trang 10B-44).