AENK4L0B.book Page 49 Thursday, August 29, 2019 10:31 AM

Kiểm tra đai truyền động máy nén

AENK4L0B7206027

1) Kiểm tra dấu hiệu mòn, nứt, biến dạng và nhiễm bẩn ở đai truyền động máy nén (1). Nếu phát hiện thấy bất kỳ hư hỏng nào, hãy thay mới. ☞(Trang 7B-49)
2) Khởi động và dừng động cơ sau 2 hoặc 3 giây để ổn định lực căng đai truyền động máy nén.
3) Kiểm tra lực căng đai truyền động máy nén bằng đồng hồ đo độ căng theo các hướng dẫn trong sách hướng dẫn sử dụng đồng hồ đo độ căng. Nếu lực căng đai truyền động máy nén không như quy định, hãy thay mới đai.

Lực căng đai truyền động máy nén
Đai truyền động đang sử dụng:
398 – 678 N (40,6 – 69,1 kgf hoặc 89,5 – 152,4 lbf)
Đai truyền động mới:
482 – 862 N (49,2 – 87,9 kgf hoặc 108,4 – 193,8 lbf)

Thông số kỹ thuật của thiết bị đo lực căng dây đai được khuyến nghị
Gates Corporation "508" hoặc loại tương đương

Thiết đặt giá trị cho thiết bị đo lực căng dây đai "508"	
KHỐI LƯỢNG	57,2
CHIỀU RỘNG	1,0
NHỊP	218,9

Dụng cụ chuyên dụng
: 09932-97711

LƯU Ý

- **Để sử dụng thiết bị đo lực căng dây đai thông dụng (khác với Gates Corporation "508"), tham khảo các giá trị thông số kỹ thuật cho đai truyền động dưới đây.**
  - **Chiều dài: 816 mm (32,1 in.)**
  - **Trọng lượng: 47 g (1,65 oz)**
  - **Khoảng cách giữa các tiếp điểm của đai và pu-li: 219 mm (8,62 in.)**
- **Để thiết lập thiết bị đo lực căng dây đai, hãy làm theo sách hướng dẫn sử dụng thiết bị đo lực căng dây đai.**

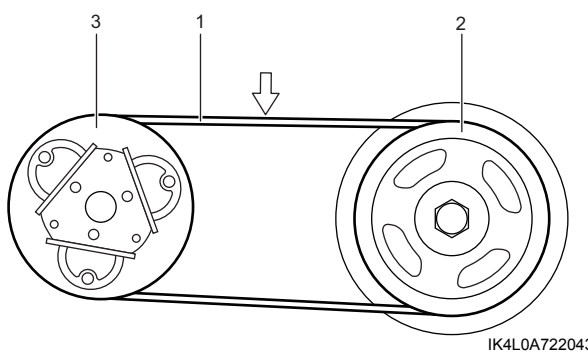

IK4L0A722043-01

2. Pu-li trục khuỷu	3. Pu-li ly hợp từ

Tháo và lắp đai truyền động máy nén

AENK4L0B7206028

Tháo

1) Nâng xe lên và tháo ốp dưới động cơ. ☞(Trang 9H-10)
2) Đặt dụng cụ chuyên dụng giữa pu-li trục khuỷu (1) và đai truyền động máy nén (2) như được minh họa trong hình.

Dụng cụ chuyên dụng
(A): 09991-07450

CHÚ Ý

Tháo đai truyền động máy nén bằng cách dùng dụng cụ chuyên dụng không gắn băng dính vinyl có thể gây hư hỏng pu-li trục khuỷu hoặc làm tróc lớp phủ bề mặt đai. Luôn sử dụng dụng cụ chuyên dụng với vùng bảo vệ tối màu (3) được dán băng dính vinyl.

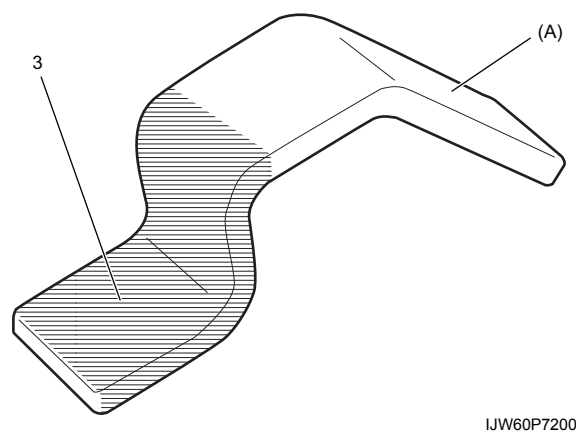

IJW60P720067-01

3) Nâng dụng cụ chuyên dụng lên 90° theo hướng mũi tên "1".

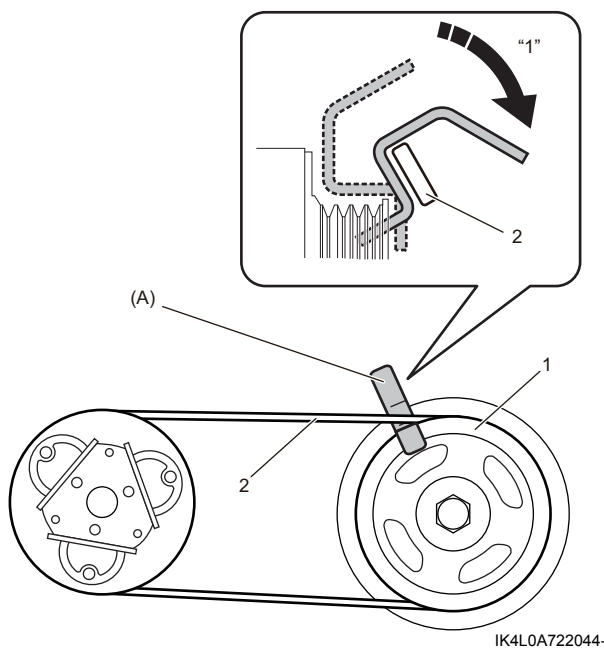

IK4L0A722044-01

AENK4L0B.book Page 50 Thursday, August 29, 2019 10:31 AM

4) Giữ dụng cụ chuyên dụng tại chỗ, đồng thời quay pu-li trục khuỷu (1) theo chiều kim đồng hồ, sau đó tháo đai truyền động máy nén (2).

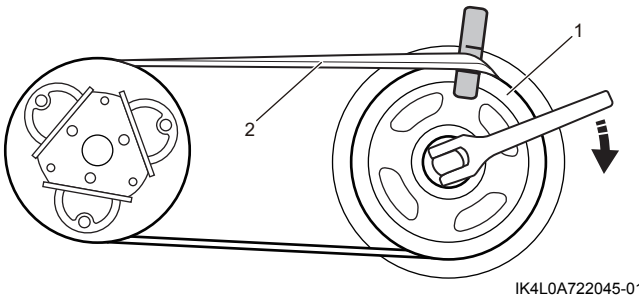

IK4L0A722045-01

Lắp

1) Lắp sườn của đai truyền động máy nén (2) vào trong các rãnh của pu-li ly hợp từ (1).
2) Lắp đai truyền động máy nén và dụng cụ chuyên dụng vào pu-li trục khuỷu (3) như được minh họa trong hình.

Dụng cụ chuyên dụng
(A): 09991-07460

CHÚ Ý

Lắp đai truyền động máy nén bằng cách dùng dụng cụ chuyên dụng không gắn nắp bảo vệ có thể gây hư hỏng pu-li trục khuỷu hoặc làm tróc lớp phủ bề mặt đai.
Luôn sử dụng dụng cụ chuyên dụng có gắn nắp bảo vệ (4).
Nếu không có nắp bảo vệ quy định, cắt ống PVC (ống mềm polyvinylchloride) đến kích thước quy định như được minh họa bên dưới và gắn vào dụng cụ chuyên dụng.
Kích thước nắp bảo vệ

- **Đường kính ngoài "a": 18 mm (0,70 in.)**
- **Đường kính trong "b": 15 mm (0,59 in.)**
- **Chiều dài "c": 15 mm (0,59 in.)**
- **Độ dày "d": 1,5 mm (0,059 in.)**

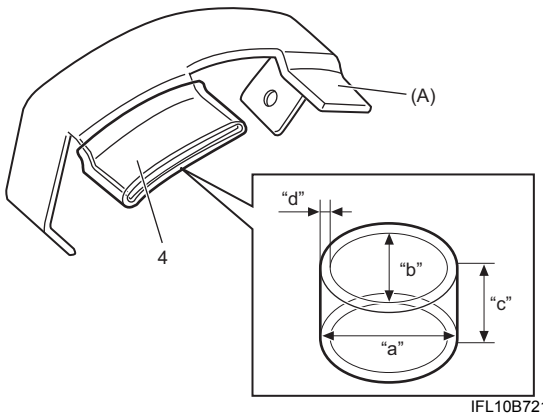

IFL10B721018-01

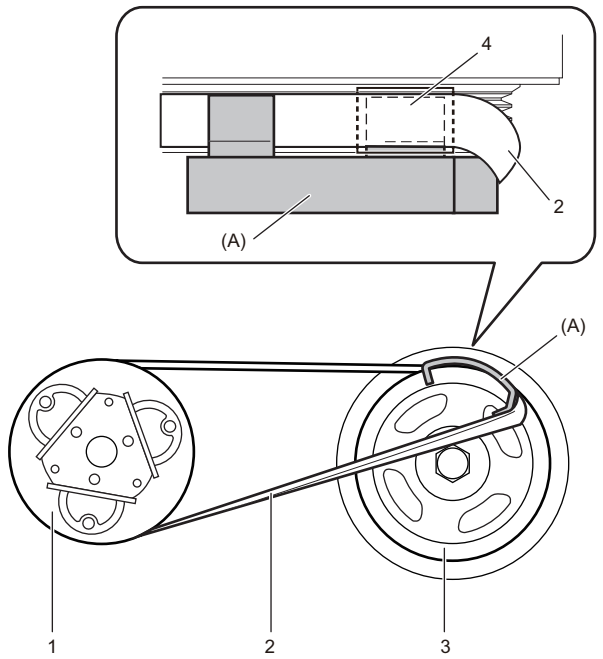

IK4L0A722046-01

3) Quay pu-li trục khuỷu (1) theo chiều kim đồng hồ cho đến khi sườn của đai truyền động máy nén (2) hoàn toàn khớp vào trong rãnh của pu-li trục khuỷu và pu-li ly hợp từ (3).

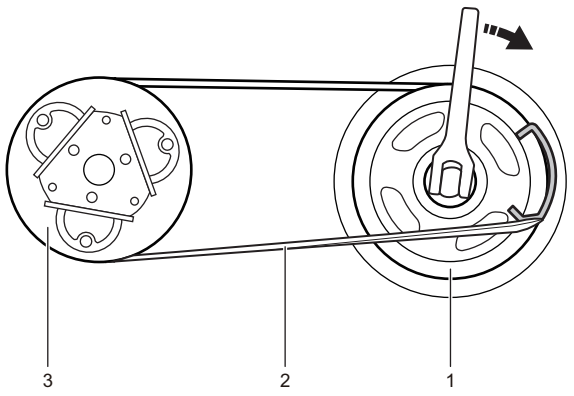

IK4L0A722047-01

4) Quay trục khuỷu 720° theo chiều kim đồng hồ và kiểm tra để đảm bảo rằng tất cả sườn của đai đã khớp vào rãnh pu-li.
5) Kiểm tra lực căng đai truyền động máy nén. ☞(Trang 7B-49)
6) Lắp ốp dưới động cơ.

AENK4L0B.book Page 51 Thursday, August 29, 2019 10:31 AM

Tháo và lắp bộ máy nén

AENK4L0B7206029

Tháo

1) Thu hồi môi chất làm lạnh từ hệ thống A/C bằng thiết bị thu hồi và tái chế, tham khảo phần “Thu hồi” trong “Quy trình nạp môi chất làm lạnh” (Trang 7B-25).
2) Ngắt cáp âm (–) ở bình điện.
3) Tháo đai truyền động máy nén. ☞(Trang 7B-49)
4) Rút giắc cắm dây dẫn ly hợp từ.
5) Tháo bu-lông (1), sau đó ngắt kết nối ống thấp áp (2) và ống cao áp (3) khỏi máy nén.

LƯU Ý

Bịt nắp các đầu nối hở ngay lập tức để tránh hơi ẩm xâm nhập vào hệ thống.

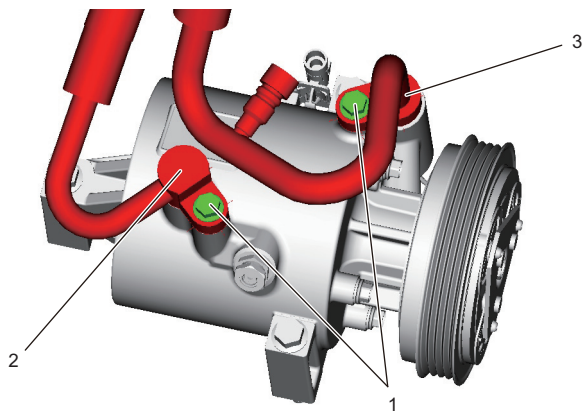

IK4L0A722032-01

6) Tháo bu-lông gá máy nén (1), sau đó tháo máy nén.

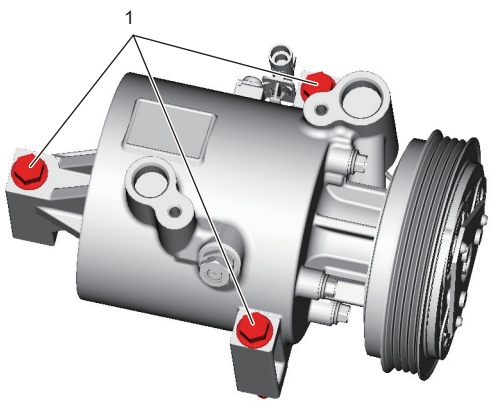

IK4L0A722056-01

Lắp

Thực hiện ngược lại quy trình tháo, lưu ý những điểm sau.

- Nếu thay máy nén, bổ sung nhớt máy nén mới vào hệ thống A/C, tham khảo phần “Bổ sung nhớt máy nén” trong “Quy trình nạp môi chất làm lạnh” (Trang 7B-25).
- Tra nhớt máy nén vào phốt chữ O mới của ống cao áp và ống thấp áp.

  : Nhớt máy nén 99000–99022–00F (Nhớt máy nén (DH-PR, 250cc))

- Siết chặt bu-lông gá máy nén theo thứ tự (“1” – “3”) đến lực siết quy định như được minh họa trong hình.

  Lực siết
  Bu-lông gá máy nén (a):
  25 N·m (2,5 kgf-m, 18,5 lbf-ft)

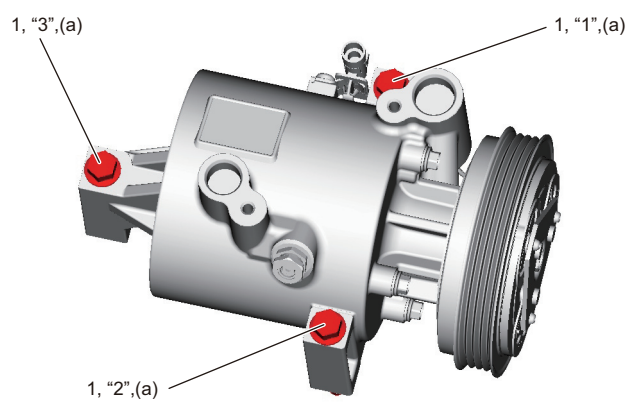

IK4L0A722034-01

- Siết chặt bu-lông ống cao áp (1) và bu-lông ống thấp áp (2) đến lực siết quy định.

  Lực siết
  Bu-lông ống cao áp (a):
  11 N·m (1,1 kgf-m, 8,5 lbf-ft)
  Bu-lông ống thấp áp (b):
  11 N·m (1,1 kgf-m, 8,5 lbf-ft)

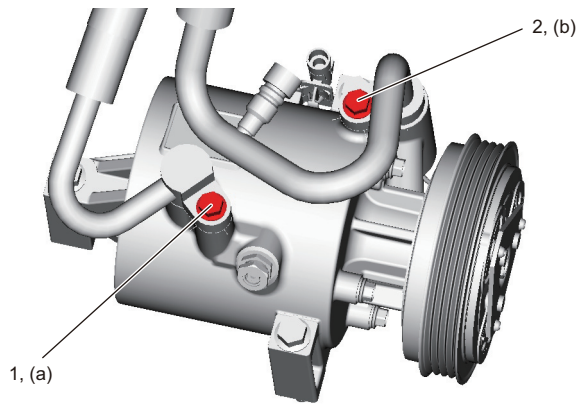

IK4L0A722035-01

- Kiểm tra lực căng đai truyền động. ☞(Trang 7B-49)
- Hút chân không và nạp hệ thống A/C, tham khảo phần “Hút chân không” và “Nạp môi chất làm lạnh” trong “Quy trình nạp môi chất làm lạnh” (Trang 7B-25).