AENK4L0B.book Page 51 Thursday, August 29, 2019 10:31 AM

Tháo và lắp bộ máy nén

AENK4L0B7206029

Tháo

1) Thu hồi môi chất làm lạnh từ hệ thống A/C bằng thiết bị thu hồi và tái chế, tham khảo phần “Thu hồi” trong “Quy trình nạp môi chất làm lạnh” (Trang 7B-25).
2) Ngắt cáp âm (–) ở bình điện.
3) Tháo đai truyền động máy nén. ☞(Trang 7B-49)
4) Rút giắc cắm dây dẫn ly hợp từ.
5) Tháo bu-lông (1), sau đó ngắt kết nối ống thấp áp (2) và ống cao áp (3) khỏi máy nén.

LƯU Ý

Bịt nắp các đầu nối hở ngay lập tức để tránh hơi ẩm xâm nhập vào hệ thống.

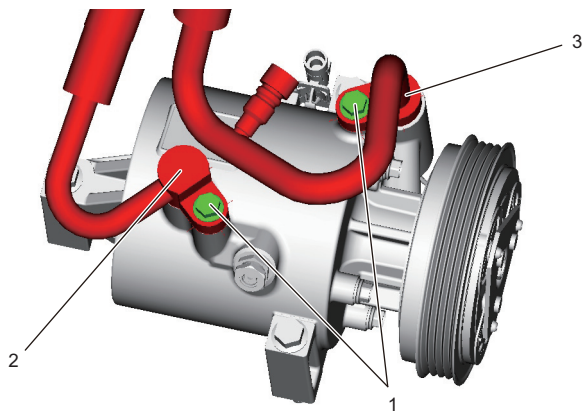

IK4L0A722032-01

6) Tháo bu-lông gá máy nén (1), sau đó tháo máy nén.

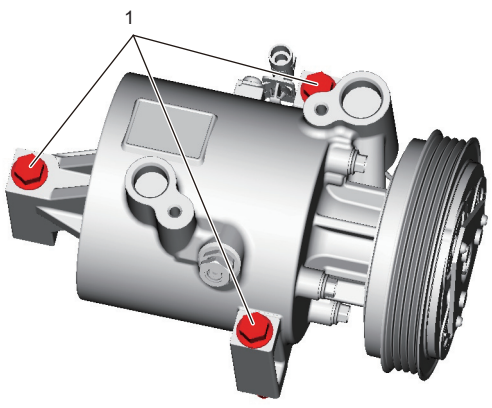

IK4L0A722056-01

Lắp

Thực hiện ngược lại quy trình tháo, lưu ý những điểm sau.

- Nếu thay máy nén, bổ sung nhớt máy nén mới vào hệ thống A/C, tham khảo phần “Bổ sung nhớt máy nén” trong “Quy trình nạp môi chất làm lạnh” (Trang 7B-25).
- Tra nhớt máy nén vào phốt chữ O mới của ống cao áp và ống thấp áp.

  : Nhớt máy nén 99000–99022–00F (Nhớt máy nén (DH-PR, 250cc))

- Siết chặt bu-lông gá máy nén theo thứ tự (“1” – “3”) đến lực siết quy định như được minh họa trong hình.

  Lực siết
  Bu-lông gá máy nén (a):
  25 N·m (2,5 kgf-m, 18,5 lbf-ft)

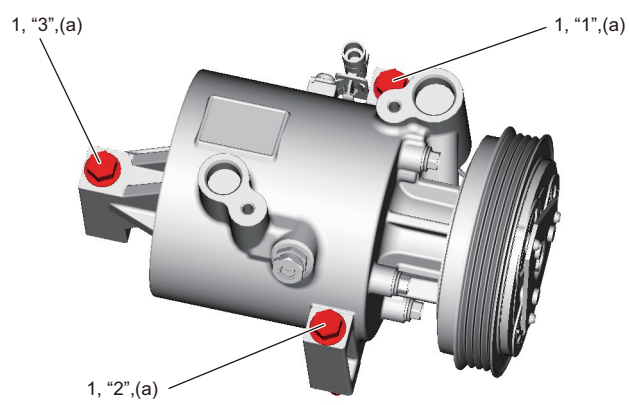

IK4L0A722034-01

- Siết chặt bu-lông ống cao áp (1) và bu-lông ống thấp áp (2) đến lực siết quy định.

  Lực siết
  Bu-lông ống cao áp (a):
  11 N·m (1,1 kgf-m, 8,5 lbf-ft)
  Bu-lông ống thấp áp (b):
  11 N·m (1,1 kgf-m, 8,5 lbf-ft)

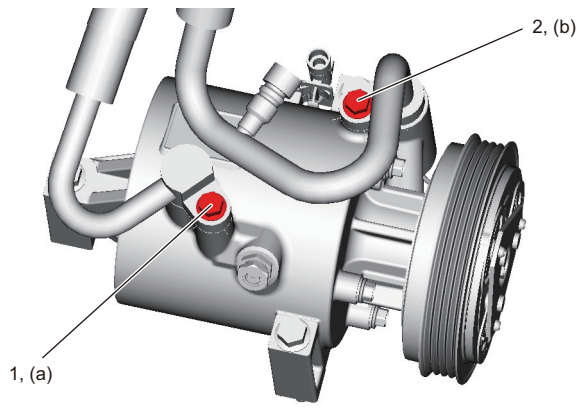

IK4L0A722035-01

- Kiểm tra lực căng đai truyền động. ☞(Trang 7B-49)
- Hút chân không và nạp hệ thống A/C, tham khảo phần “Hút chân không” và “Nạp môi chất làm lạnh” trong “Quy trình nạp môi chất làm lạnh” (Trang 7B-25).

AENK4L0B.book Page 52 Thursday, August 29, 2019 10:31 AM

Các bộ phận của bộ máy nén

AENK4L0B7206030

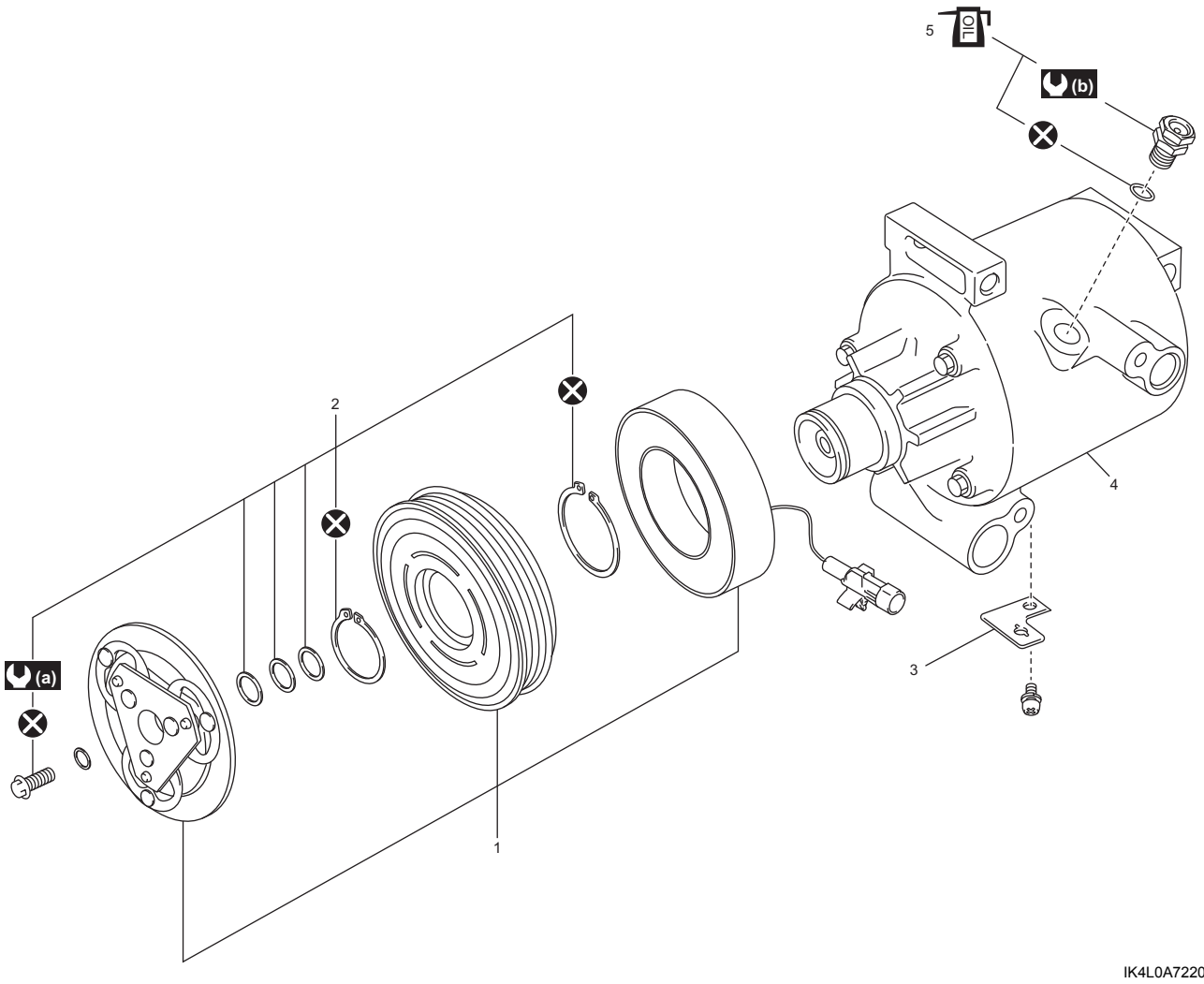

IK4L0A722048-02

1. Cụm ly hợp từ	4. Bộ máy nén	(b) : 10 N·m (1,0 kgf-m, 7,5 lbf-ft)
2. Bộ kẹp	OIL 5. Phốt chữ O bộ van giảm áp: Tra nhớt máy nén.	⊗ : Không tái sử dụng.
3. Giá đỡ	(a) : 14,5 N·m (1,48 kgf-m, 10,7 lbf-ft)	

Kiểm tra ly hợp từ

AENK4L0B7206031

- Kiểm tra độ mòn ở đĩa phần ứng và sặc dầu ở pu-li ly hợp từ.
- Kiểm tra tiếng ồn, độ mòn và rò rỉ mỡ ở bạc đạn pu-li ly hợp từ.
- Sử dụng đồng hồ đo điện trở (1), đo điện trở cuộn stato giữa dây dẫn ly hợp (2) và thân máy nén (3). Nếu kết quả kiểm tra không như quy định, hãy thay cụm ly hợp từ.

<u>Điện trở cuộn ly hợp từ</u>
Xấp xỉ 4,47 Ω (ở 25 °C (77 °F))

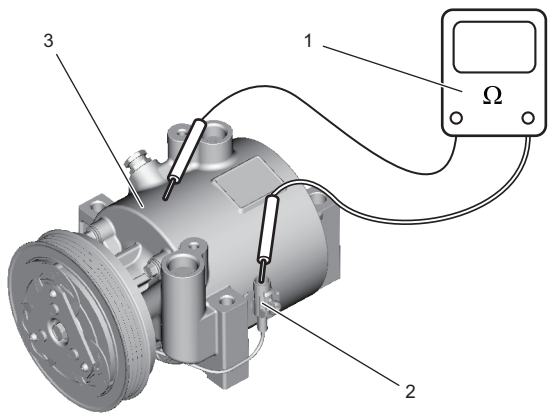

IK4L0A722029-01