AENK4L0B.book Page 52 Thursday, August 29, 2019 10:31 AM

Các bộ phận của bộ máy nén

AENK4L0B7206030

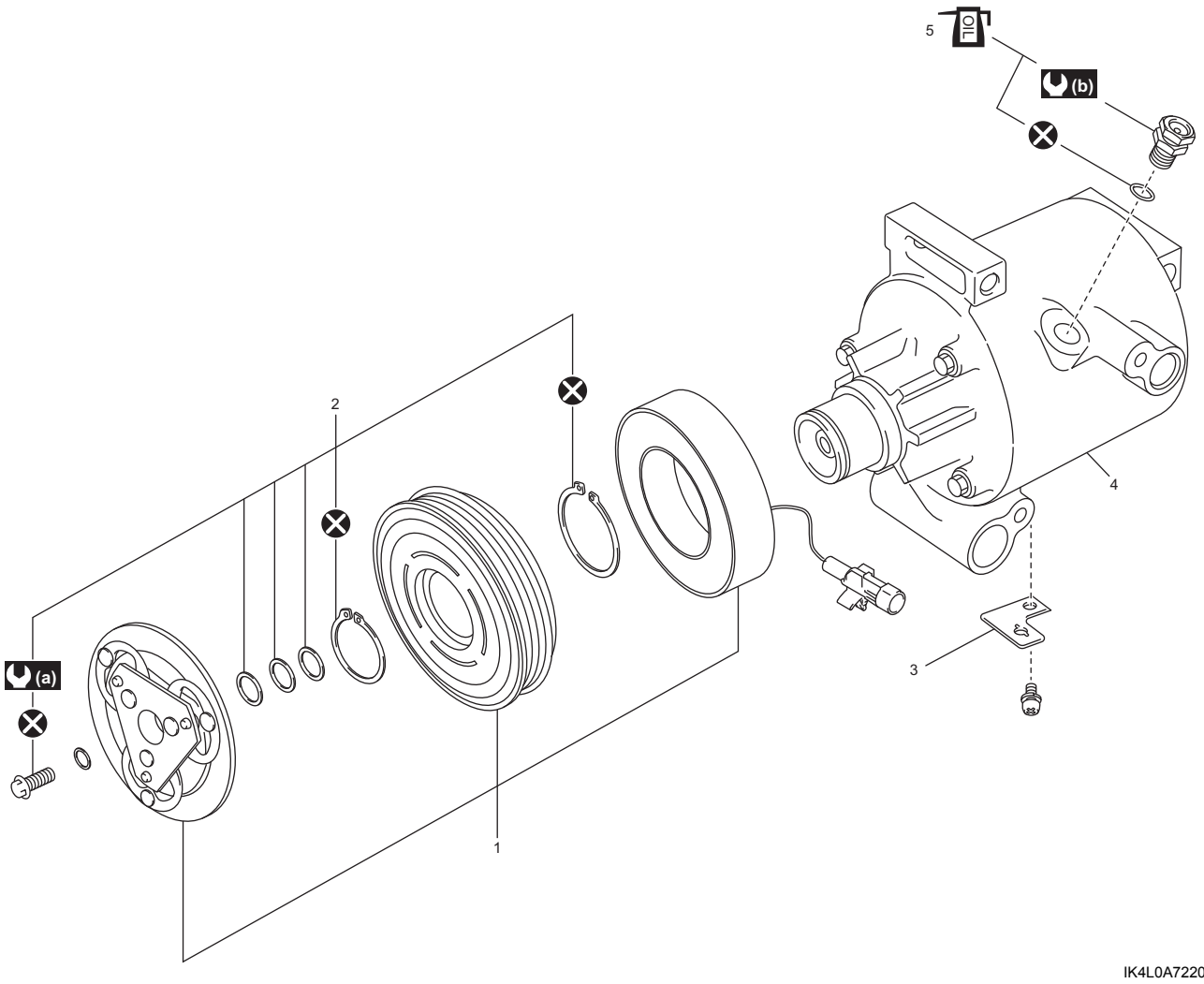

IK4L0A722048-02

1. Cụm ly hợp từ	4. Bộ máy nén	(b) : 10 N·m (1,0 kgf-m, 7,5 lbf-ft)
2. Bộ kẹp	OIL 5. Phốt chữ O bộ van giảm áp: Tra nhớt máy nén.	⊗ : Không tái sử dụng.
3. Giá đỡ	(a) : 14,5 N·m (1,48 kgf-m, 10,7 lbf-ft)	

Kiểm tra ly hợp từ

AENK4L0B7206031

- Kiểm tra độ mòn ở đĩa phần ứng và sặc dầu ở pu-li ly hợp từ.
- Kiểm tra tiếng ồn, độ mòn và rò rỉ mỡ ở bạc đạn pu-li ly hợp từ.
- Sử dụng đồng hồ đo điện trở (1), đo điện trở cuộn stato giữa dây dẫn ly hợp (2) và thân máy nén (3). Nếu kết quả kiểm tra không như quy định, hãy thay cụm ly hợp từ.

<u>Điện trở cuộn ly hợp từ</u>
Xấp xỉ 4,47 Ω (ở 25 °C (77 °F))

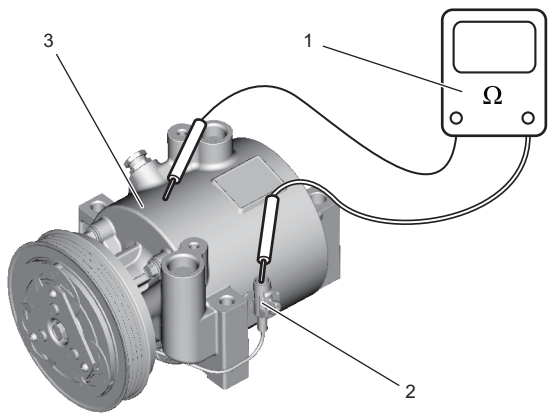

IK4L0A722029-01