AENK4L0B.book Page 52 Thursday, August 29, 2019 10:31 AM

Các bộ phận của bộ máy nén

AENK4L0B7206030

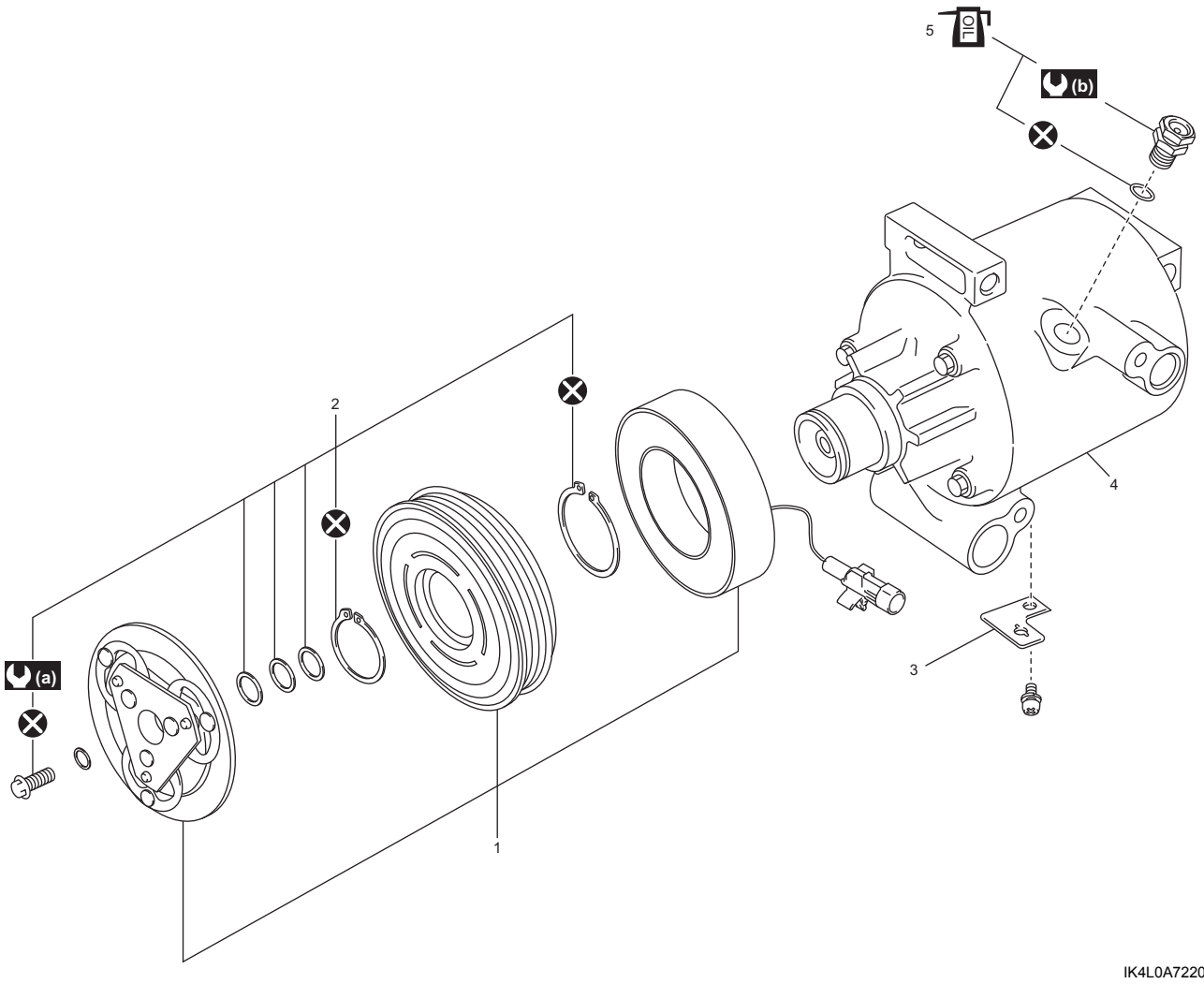

IK4L0A722048-02

1. Cụm ly hợp từ	4. Bộ máy nén	(b) : 10 N·m (1,0 kgf-m, 7,5 lbf-ft)
2. Bộ kẹp	OIL 5. Phốt chữ O bộ van giảm áp: Tra nhớt máy nén.	⊗ : Không tái sử dụng.
3. Giá đỡ	(a) : 14,5 N·m (1,48 kgf-m, 10,7 lbf-ft)	

Kiểm tra ly hợp từ

AENK4L0B7206031

- Kiểm tra độ mòn ở đĩa phần ứng và sặc dầu ở pu-li ly hợp từ.
- Kiểm tra tiếng ồn, độ mòn và rò rỉ mỡ ở bạc đạn pu-li ly hợp từ.
- Sử dụng đồng hồ đo điện trở (1), đo điện trở cuộn stato giữa dây dẫn ly hợp (2) và thân máy nén (3). Nếu kết quả kiểm tra không như quy định, hãy thay cụm ly hợp từ.

<u>Điện trở cuộn ly hợp từ</u>
Xấp xỉ 4,47 Ω (ở 25 °C (77 °F))

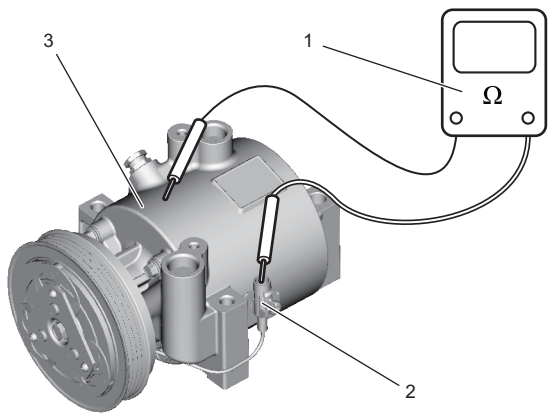

IK4L0A722029-01

AENK4L0B.book Page 53 Thursday, August 29, 2019 10:31 AM

Tháo và lắp ly hợp từ

AENK4L0B7206032

Tháo

1) Tháo máy nén khỏi xe. ☞(Trang 7B-51)
2) Cố định đĩa phần ứng (1) bằng dụng cụ chuyên dụng và tháo bu-lông đĩa phần ứng (2).

   Dụng cụ chuyên dụng
   (A): 09991-06310

3) Tháo đĩa phần ứng.

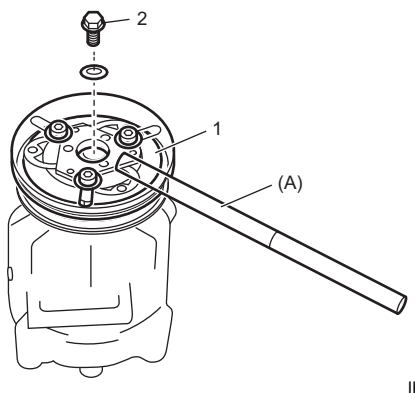

IK4L0A722049-02

4) Tháo miếng chêm (1) khỏi trục.
5) Tháo khoen chặn (2) bằng kìm tháo khoen chặn.

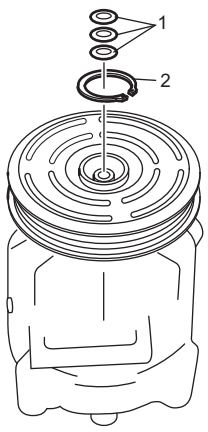

IDLA0A720052-01

6) Tháo pu-li ly hợp từ (1) bằng dụng cụ tháo.

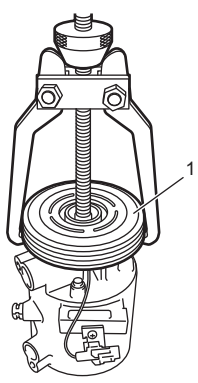

IDLA0A720053-01

7) Tháo khoen chặn (2) bằng kìm tháo khoen chặn.
8) Tháo kẹp dây dẫn ly hợp từ (1).
9) Tháo cuộn ly hợp từ (3) khỏi bộ máy nén.

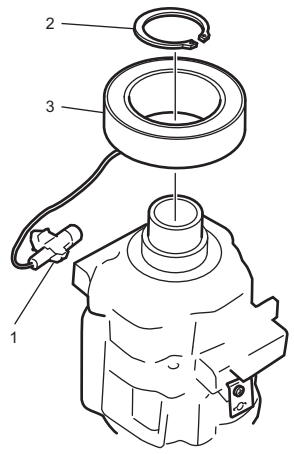

IDLA0A720054-01

Lắp

1) Lắp cuộn ly hợp từ (1) bằng cách lắp khít phần nhô ra (2) của cuộn ly hợp từ vào lỗ (3) trong máy nén.

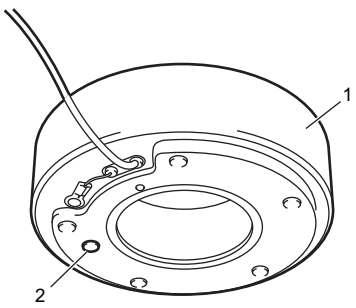

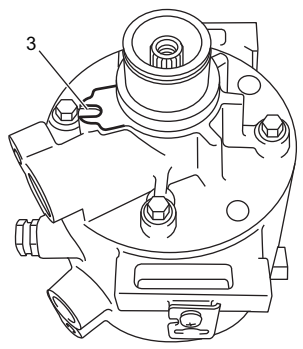

IDLA0A720056-01

2) Lắp khoen chặn mới (1), hướng mặt phẳng lên trên bằng kìm tháo khoen chặn.

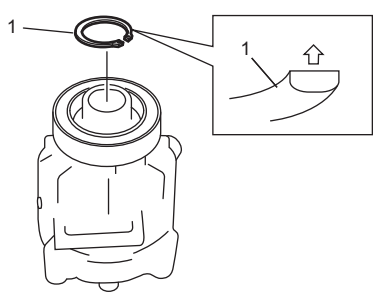

IDLA0A720055-01