AENK4L0B.book Page 53 Thursday, August 29, 2019 10:31 AM

Tháo và lắp ly hợp từ

AENK4L0B7206032

Tháo

1) Tháo máy nén khỏi xe. ☞(Trang 7B-51)
2) Cố định đĩa phần ứng (1) bằng dụng cụ chuyên dụng và tháo bu-lông đĩa phần ứng (2).

   Dụng cụ chuyên dụng
   (A): 09991-06310

3) Tháo đĩa phần ứng.

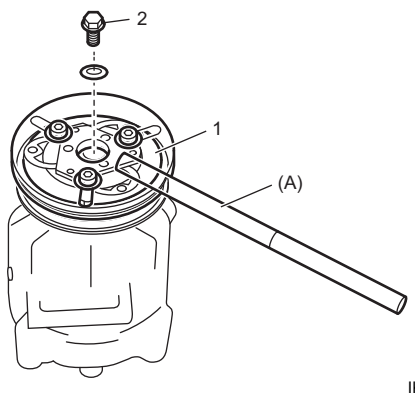

IK4L0A722049-02

4) Tháo miếng chêm (1) khỏi trục.
5) Tháo khoen chặn (2) bằng kìm tháo khoen chặn.

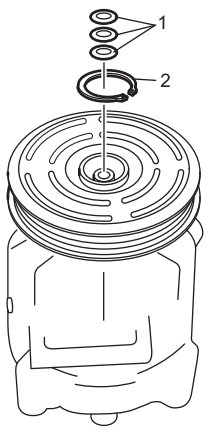

IDLA0A720052-01

6) Tháo pu-li ly hợp từ (1) bằng dụng cụ tháo.

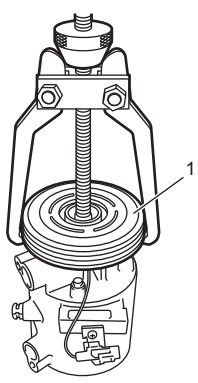

IDLA0A720053-01

7) Tháo khoen chặn (2) bằng kìm tháo khoen chặn.
8) Tháo kẹp dây dẫn ly hợp từ (1).
9) Tháo cuộn ly hợp từ (3) khỏi bộ máy nén.

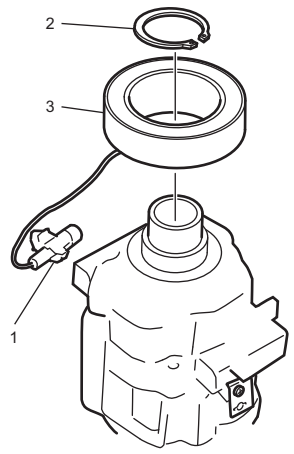

IDLA0A720054-01

Lắp

1) Lắp cuộn ly hợp từ (1) bằng cách lắp khít phần nhô ra (2) của cuộn ly hợp từ vào lỗ (3) trong máy nén.

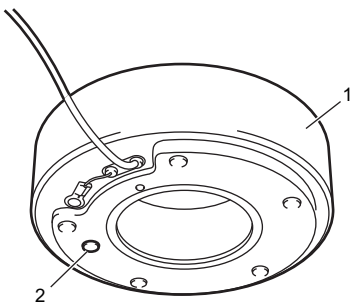

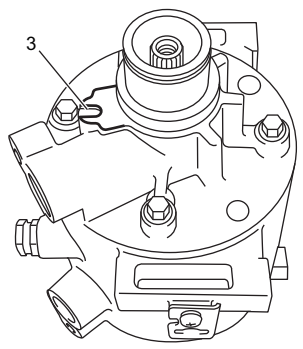

IDLA0A720056-01

2) Lắp khoen chặn mới (1), hướng mặt phẳng lên trên bằng kìm tháo khoen chặn.

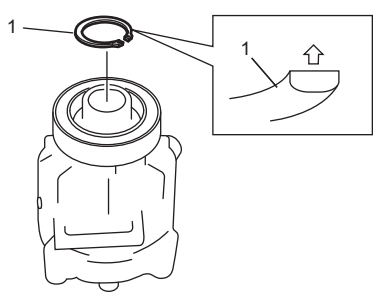

IDLA0A720055-01

AENK4L0B.book Page 54 Thursday, August 29, 2019 10:31 AM

3) Lắp pu-li ly hợp từ (1) bằng dụng cụ chuyên dụng và máy ép thủy lực.

Dụng cụ chuyên dụng
(A): 09913-84510

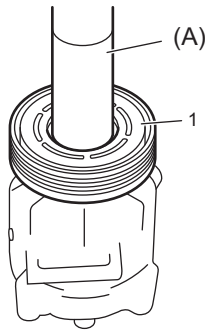

I9P60A722033-01

4) Lắp khoen chặn mới (1), hướng mặt phẳng xuống dưới bằng kìm tháo khoen chặn.

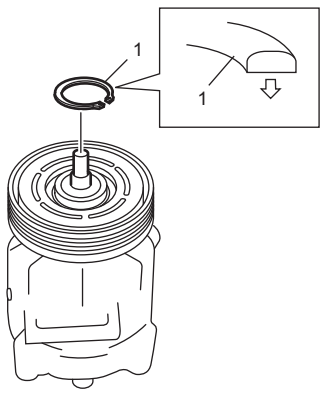

I9P60A722034-02

5) Lắp các miếng chêm đã tháo với số lượng tương tự.
6) Siết chặt bu-lông đĩa phần ứng mới (1) đến lực siết quy định bằng dụng cụ chuyên dụng.

Lực siết
Đai ốc đĩa phần ứng (a):
13 N·m (1,3 kgf-m, 9,5 lbf-ft)

Dụng cụ chuyên dụng
(A): 09991-06310

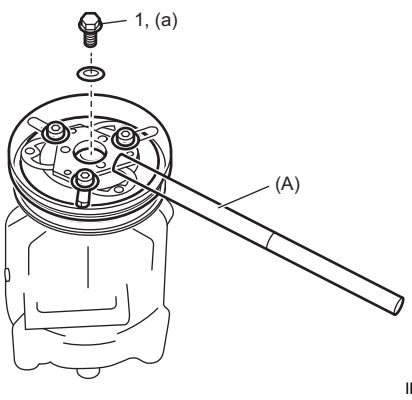

IK4L0A722051-02

7) Điều chỉnh khe hở giữa đĩa phần ứng (1) và pu-li ly hợp từ (2) bằng cách đặt (các) miếng đệm lên trục máy nén. Để đo khe hở, thực hiện các bước sau.
   a) Đặt máy nén vào ê-tô má kẹp mềm (3).
   b) Đặt đồng hồ so kế (4) lên đĩa phần ứng, sau đó điều chỉnh kim đồng hồ về 0.
   c) Nối cực dương (+) bình điện với dây dẫn cuộn ly hợp từ.
   d) Nối cực âm (–) bình điện với cụm thân máy nén. (Lúc này, đĩa phần ứng và pu-li ly hợp từ tiếp xúc với nhau.)
   e) Ngắt kết nối cực âm (–) bình điện khỏi cụm thân máy nén. (Lúc này, đĩa phần ứng và pu-li ly hợp từ không tiếp xúc với nhau.)
   f) Đọc hành trình của đĩa phần ứng từ đồng hồ so kế bằng cách thực hiện lặp lại Bước d) – e). (Hành trình của đĩa phần ứng chỉ khe hở giữa đĩa phần ứng và pu-li ly hợp từ.)

Khe hở tiêu chuẩn giữa đĩa phần ứng và pu-li ly hợp từ
"a": 0,3 – 0,6 mm (0,012 – 0,024 in.)

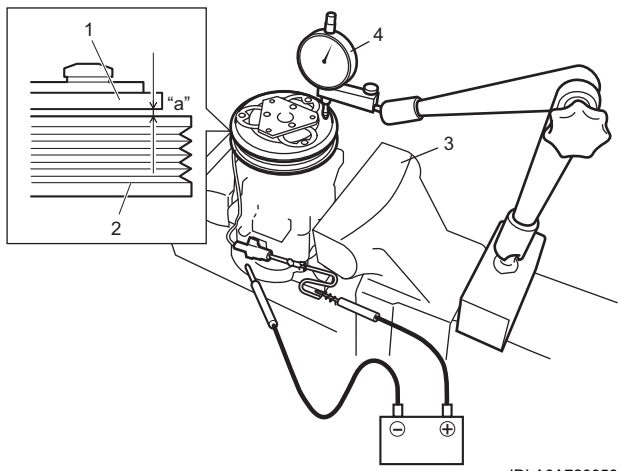

IDLA0A720058-01

AENK4L0B.book Page 55 Thursday, August 29, 2019 10:31 AM

Kiểm tra van giảm áp

AENK4L0B7206033

1) Kiểm tra van giảm áp (1) xem có rò rỉ môi chất làm lạnh không bằng thiết bị phát hiện rò rỉ.
   Nếu có rò rỉ môi chất làm lạnh, hãy thay van giảm áp.

   Dụng cụ chuyên dụng
   (A): 09990-86014

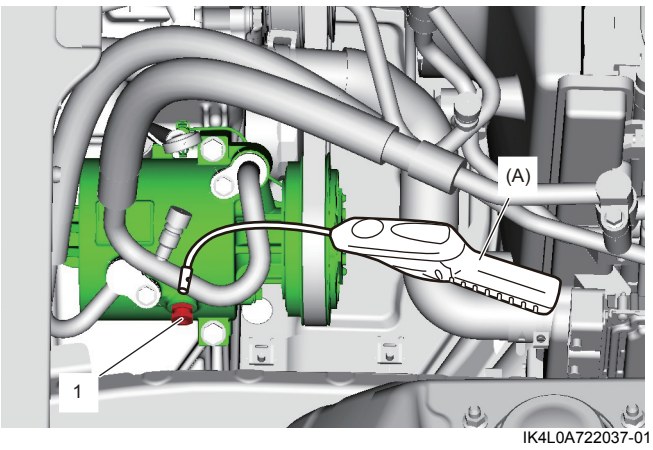

IK4L0A722037-01

Tháo và lắp van giảm áp

AENK4L0B7206034

Tháo

1) Thu hồi môi chất làm lạnh từ hệ thống A/C bằng thiết bị thu hồi và tái chế, tham khảo phần “Thu hồi” trong “Quy trình nạp môi chất làm lạnh” (Trang 7B-25).
2) Tháo van giảm áp (1) khỏi máy nén.

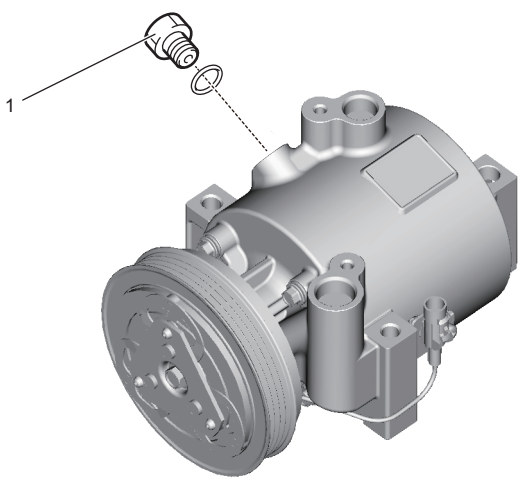

IK4L0A722030-01

Lắp

Thực hiện ngược lại quy trình tháo, lưu ý những điểm sau.

- Dùng phốt chữ O mới.
- Tra nhớt máy nén vào phốt chữ O.

  : Nhớt máy nén 99000–99022–00F
  (Nhớt máy nén (DH-PR, 250cc))

- Siết van giảm áp (1) đến lực siết quy định.

  Lực siết
  Van giảm áp (a): 10 N·m (1,0 kgf-m, 7,5 lbf-ft)

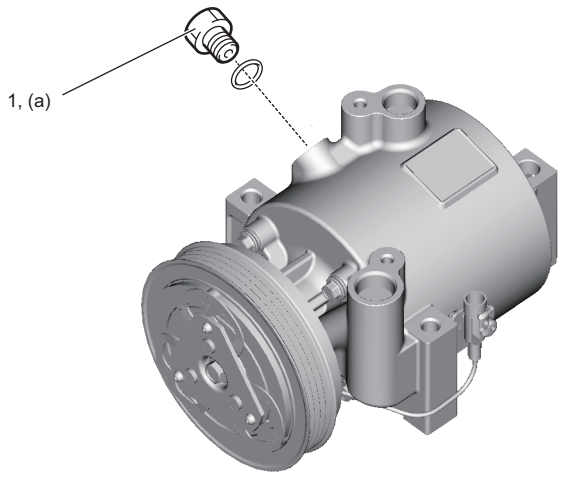

IK4L0A722031-01

- Hút chân không và nạp hệ thống A/C, tham khảo phần “Hút chân không” và “Nạp môi chất làm lạnh” trong “Quy trình nạp môi chất làm lạnh” (Trang 7B-25).