AENK4L0B.book Page 55 Thursday, August 29, 2019 10:31 AM

Kiểm tra van giảm áp

AENK4L0B7206033

1) Kiểm tra van giảm áp (1) xem có rò rỉ môi chất làm lạnh không bằng thiết bị phát hiện rò rỉ.
   Nếu có rò rỉ môi chất làm lạnh, hãy thay van giảm áp.

   Dụng cụ chuyên dụng
   (A): 09990-86014

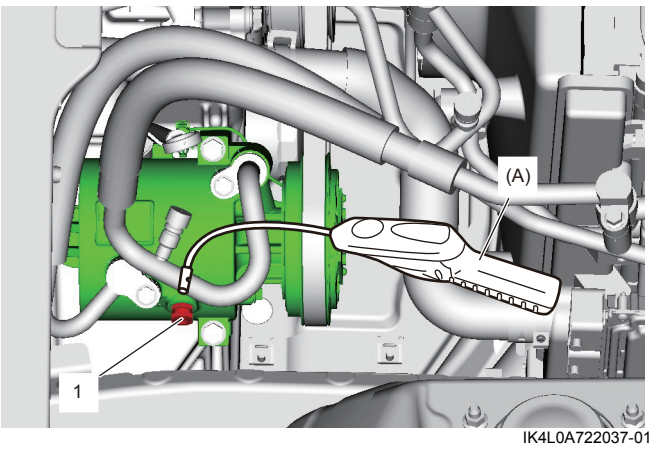

IK4L0A722037-01

Tháo và lắp van giảm áp

AENK4L0B7206034

Tháo

1) Thu hồi môi chất làm lạnh từ hệ thống A/C bằng thiết bị thu hồi và tái chế, tham khảo phần “Thu hồi” trong “Quy trình nạp môi chất làm lạnh” (Trang 7B-25).
2) Tháo van giảm áp (1) khỏi máy nén.

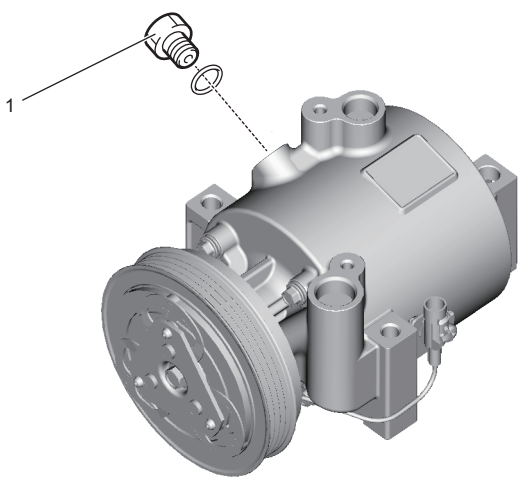

IK4L0A722030-01

Lắp

Thực hiện ngược lại quy trình tháo, lưu ý những điểm sau.

- Dùng phốt chữ O mới.
- Tra nhớt máy nén vào phốt chữ O.

  : Nhớt máy nén 99000–99022–00F
  (Nhớt máy nén (DH-PR, 250cc))

- Siết van giảm áp (1) đến lực siết quy định.

  Lực siết
  Van giảm áp (a): 10 N·m (1,0 kgf-m, 7,5 lbf-ft)

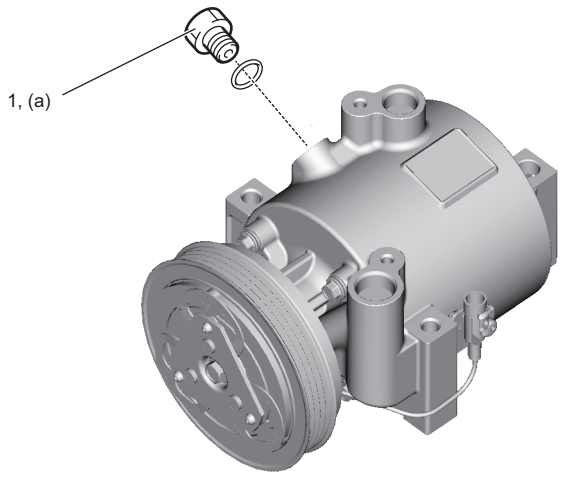

IK4L0A722031-01

- Hút chân không và nạp hệ thống A/C, tham khảo phần “Hút chân không” và “Nạp môi chất làm lạnh” trong “Quy trình nạp môi chất làm lạnh” (Trang 7B-25).