AENK4L0B.book Page 55 Thursday, August 29, 2019 10:31 AM



## Kiểm tra van giảm áp

AENK4L0B7206033

1) Kiểm tra van giảm áp (1) xem có rò rỉ môi chất làm lạnh không bằng thiết bị phát hiện rò rỉ.
   Nếu có rò rỉ môi chất làm lạnh, hãy thay van giảm áp.

   **Dụng cụ chuyên dụng**
   **(A): 09990-86014**

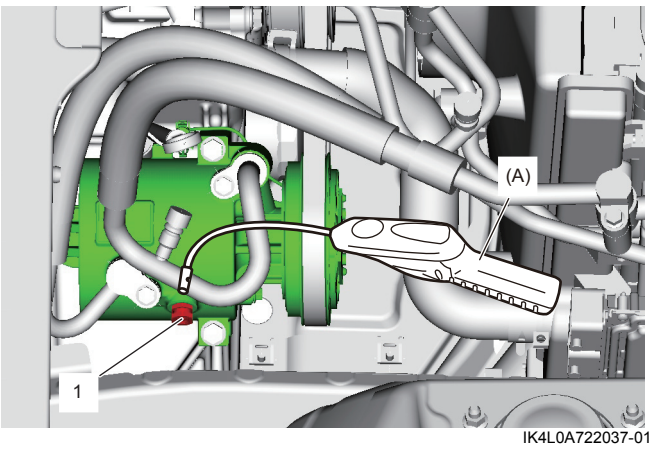


IK4L0A722037-01

## Tháo và lắp van giảm áp

AENK4L0B7206034

### Tháo

1) Thu hồi môi chất làm lạnh từ hệ thống A/C bằng thiết bị thu hồi và tái chế, tham khảo phần “Thu hồi” trong “Quy trình nạp môi chất làm lạnh” (Trang 7B-25).
2) Tháo van giảm áp (1) khỏi máy nén.

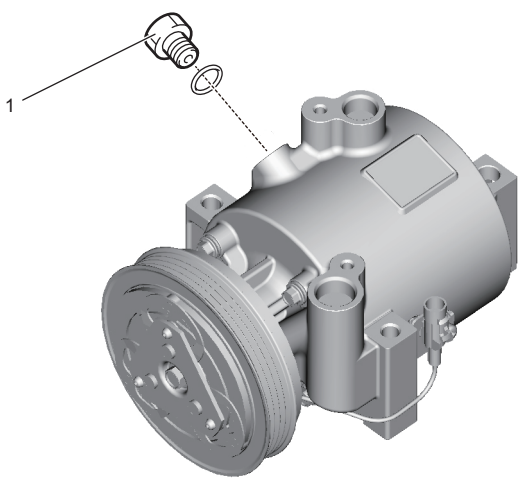


IK4L0A722030-01

### Lắp

Thực hiện ngược lại quy trình tháo, lưu ý những điểm sau.

- Dùng phốt chữ O mới.
- Tra nhớt máy nén vào phốt chữ O.

  **: Nhớt máy nén 99000–99022–00F**
  **(Nhớt máy nén (DH-PR, 250cc))**

- Siết van giảm áp (1) đến lực siết quy định.

  **Lực siết**
  **Van giảm áp (a): 10 N·m (1,0 kgf-m, 7,5 lbf-ft)**

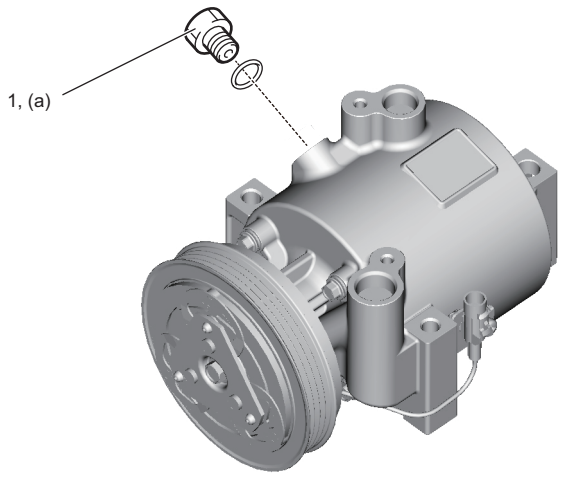


IK4L0A722031-01

- Hút chân không và nạp hệ thống A/C, tham khảo phần “Hút chân không” và “Nạp môi chất làm lạnh” trong “Quy trình nạp môi chất làm lạnh” (Trang 7B-25).

AENK4L0B.book Page 56 Thursday, August 29, 2019 10:31 AM



# Thông số kỹ thuật

## Thông số lực siết

AENK4L0B7207001

| Bộ phận siết | Lực siết | | | Lưu ý |
|---|---|---|---|---|
| | N·m | kgf-m | lbf-ft | |
| Bu-lông giàn nóng | 11 | 1,1 | 8,5 | ☞(Trang 7B-33) |
| Bu-lông đường ống cao áp | 11 | 1,1 | 8,5 | ☞(Trang 7B-33) |
| Bu-lông ống dẫn môi chất làm lạnh dạng lỏng số 1 | 11 | 1,1 | 8,5 | ☞(Trang 7B-33) |
| Bu-lông gá bộ lọc hút ẩm | 5,9 | 0,6 | 4,5 | ☞(Trang 7B-33) |
| Bu-lông đường ống thấp áp | 11 | 1,1 | 8,5 | ☞(Trang 7B-37) / ☞(Trang 7B-41) |
| Bu-lông bộ HVAC | 6 | 0,61 | 4,4 | ☞(Trang 7B-37) |
| Đai ốc bộ HVAC | 6 | 0,61 | 4,4 | ☞(Trang 7B-37) |
| Bu-lông van tiết lưu | 3,5 | 0,36 | 2,5 | ☞(Trang 7B-41) |
| Cảm biến áp suất môi chất làm lạnh A/C | 11 | 1,1 | 8,5 | ☞(Trang 7B-47) |
| Bu-lông gá máy nén | 25 | 2,5 | 18,5 | ☞(Trang 7B-51) |
| Bu-lông ống cao áp | 11 | 1,1 | 8,5 | ☞(Trang 7B-51) |
| Bu-lông ống thấp áp | 11 | 1,1 | 8,5 | ☞(Trang 7B-51) |
| Đai ốc đĩa phần ứng | 13 | 1,3 | 9,5 | ☞(Trang 7B-54) |
| Van giảm áp | 10 | 1,0 | 7,5 | ☞(Trang 7B-55) |

**Tham khảo:**
Để biết thông tin về lực siết của các bản siết lực không được trình bày trong trang này, tham khảo:
“Các bộ phận chính của hệ thống A/C” (Trang 7B-31)
“Các chi tiết bộ HVAC” (Trang 7B-34)
“Các bộ phận của bộ máy nén” (Trang 7B-52)
“Thông tin về bản siết lực” trong Phần 0A (Trang 0A-5)