AENK4L0B.book Page 6 Thursday, August 29, 2019 10:31 AM

Sơ đồ mạch điện và hệ thống

Sơ đồ khối đầu vào/đầu ra của hệ thống điều khiển điện tử A/C loại cơ

AENK4L0B7202001

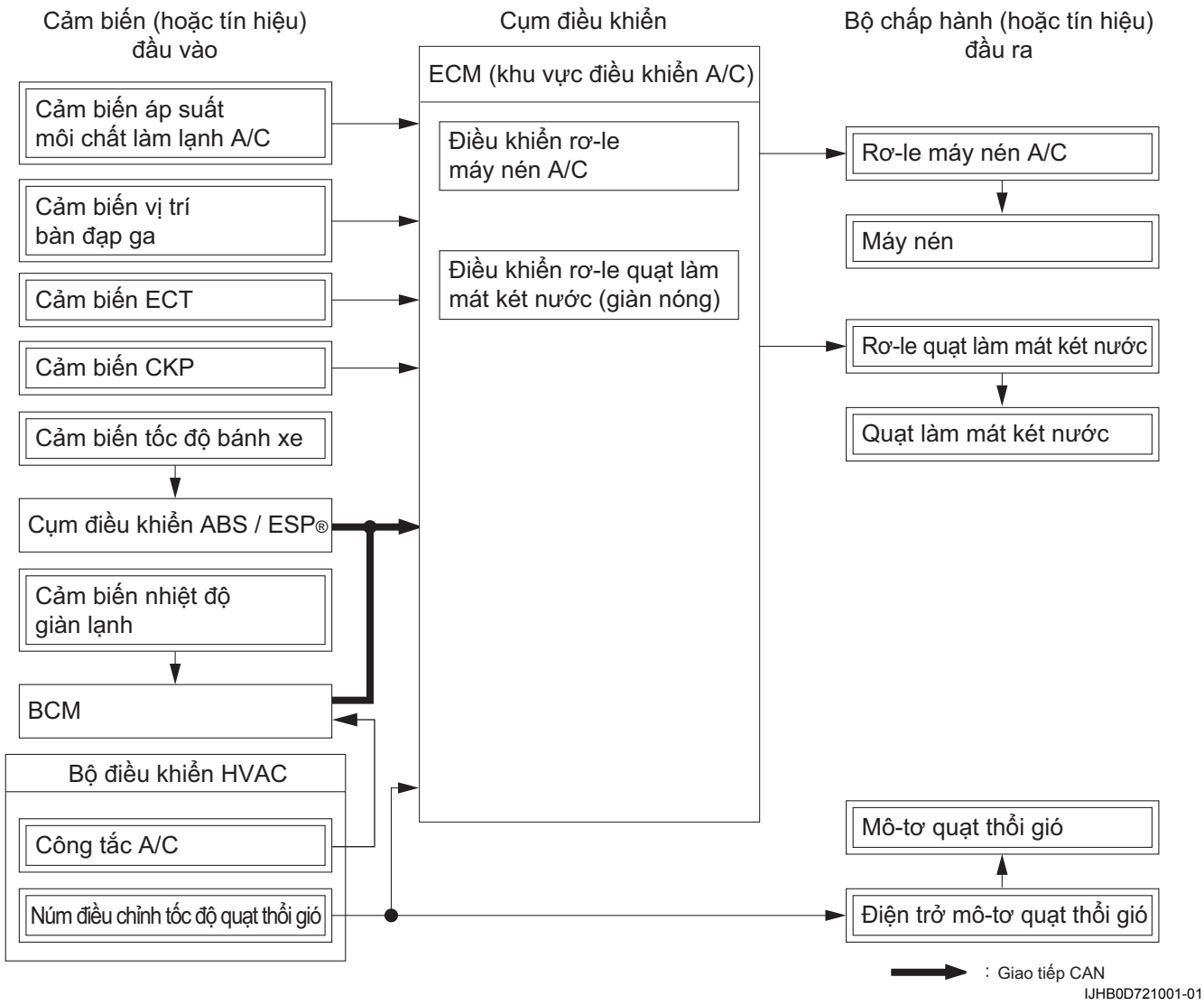

AENK4L0B.book Page 7 Thursday, August 29, 2019 10:31 AM

Sơ đồ mạch điện hệ thống A/C loại cơ

AENK4L0B7202002

Model LHD (Tay lái thuận)

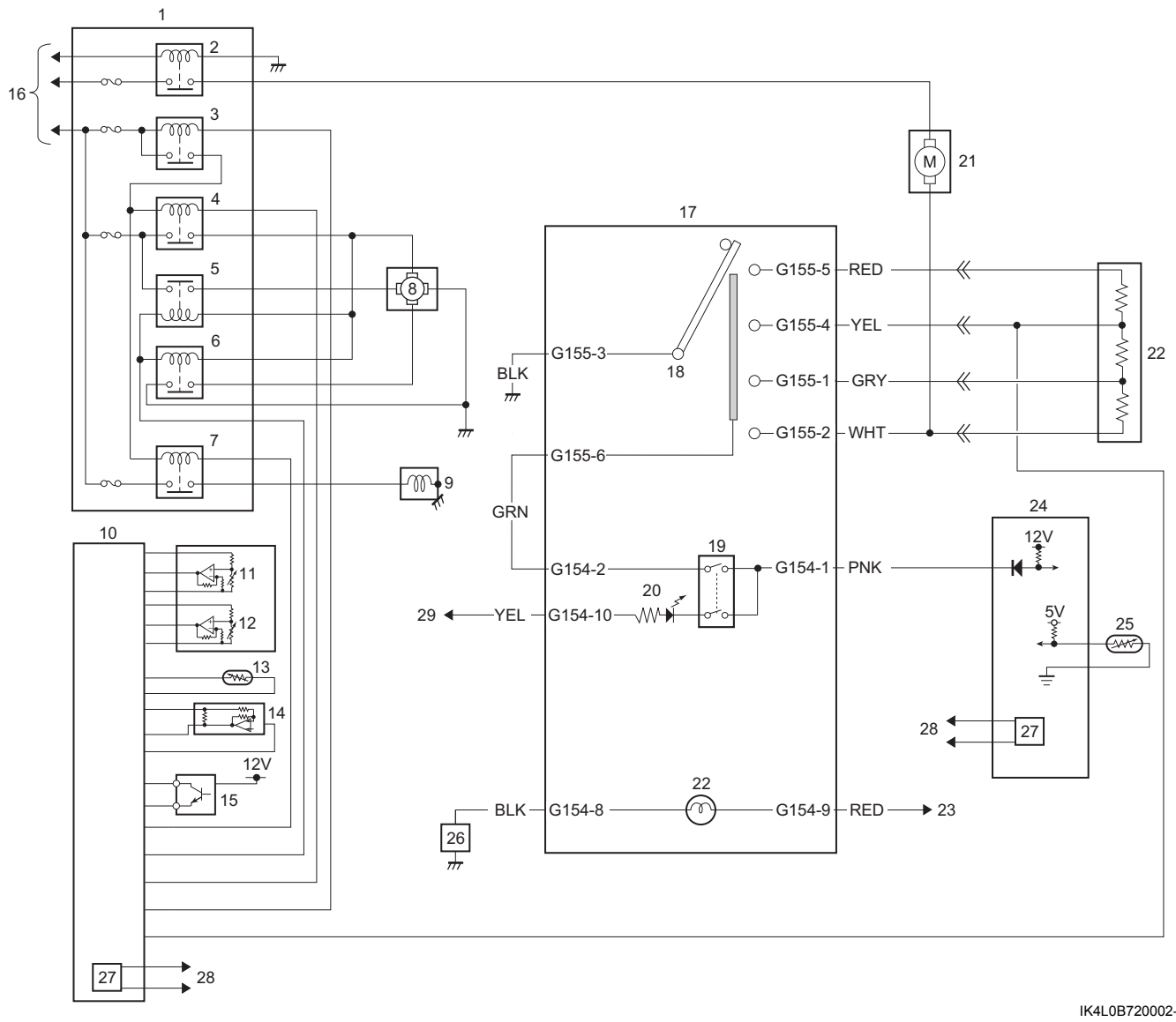

IK4L0B720002-01

1. Hộp rơ-le	11. Cảm biến APP (chính)	21. Mô-tơ quạt thổi gió
2. Rơ-le mô-tơ quạt thổi gió	12. Cảm biến APP (phụ)	22. Điện trở mô-tơ quạt thổi gió
3. Rơ-le chính	13. Cảm biến ECT	23. Đến công tắc đèn
4. Rơ-le quạt làm mát két nước số 1	14. Cảm biến áp suất môi chất làm lạnh A/C	24. BCM
5. Rơ-le quạt làm mát két nước số 2	15. Cảm biến CKP	25. Cảm biến nhiệt độ giàn lạnh
6. Rơ-le quạt làm mát két nước số 3	16. Đến nguồn trực	26. Cụm đồng hồ
7. Rơ-le máy nén A/C	17. Bộ điều khiển HVAC	27. Bộ điều khiển CAN
8. Mô-tơ quạt làm mát két nước	18. Núm điều chỉnh tốc độ quạt thổi gió	28. Đến cụm điều khiển và DLC khác được kết nối bởi CAN
9. Máy nén A/C	19. Công tắc A/C	29. Đến nguồn công tắc máy
10. ECM	20. Đèn báo “A/C”	