AENK4L0B.book Page 9 Thursday, August 29, 2019 10:31 AM

Vị trí bộ phận

Vị trí các bộ phận của hệ thống điều khiển A/C loại cơ

AENK4L0B7203001

Khoang động cơ

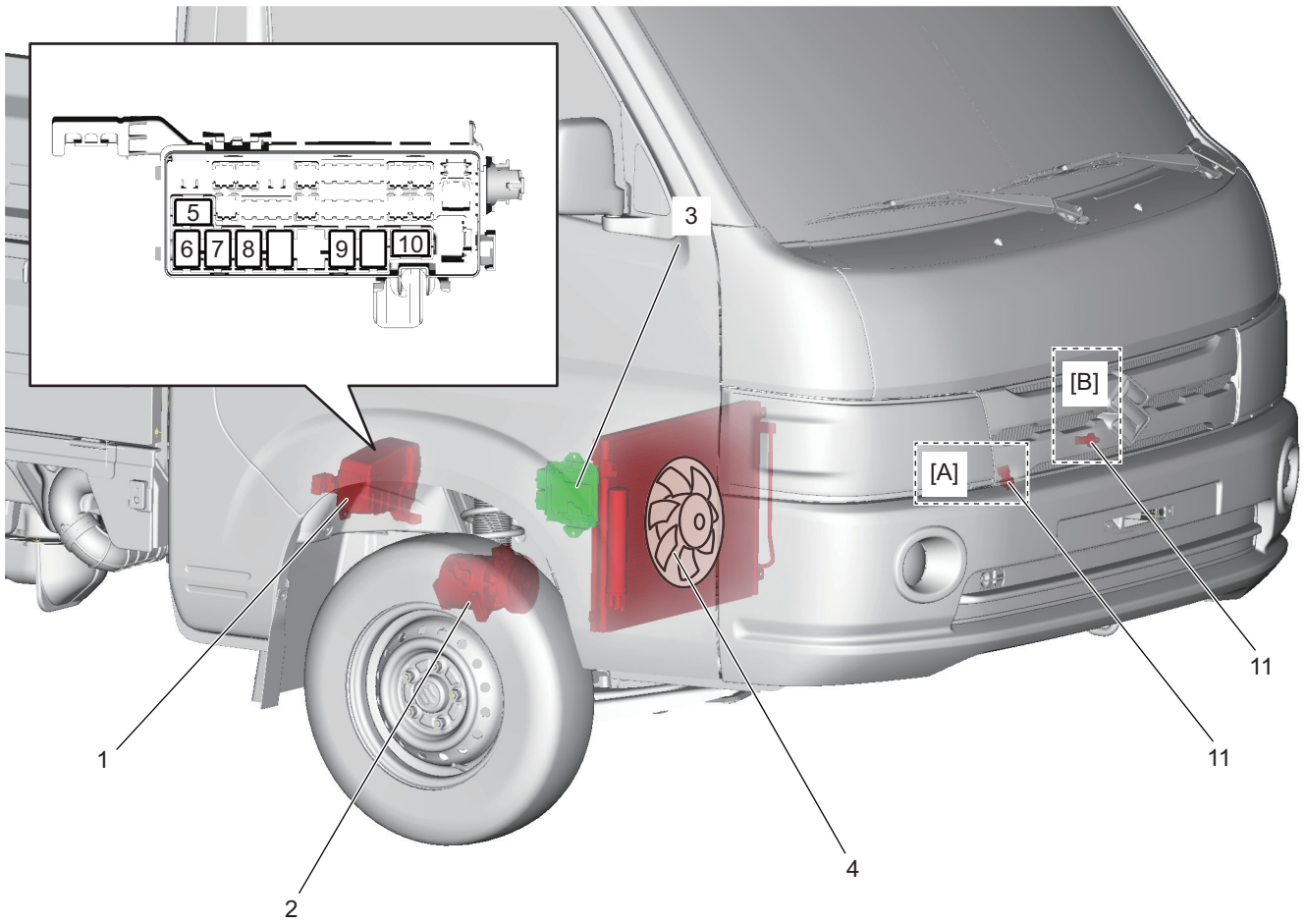

IK4L0B720003-01

[A]: Model LHD (Tay lái thuận)	4. Quạt làm mát két nước	9. Rơ-le quạt làm mát két nước số 1
[B]: Model RHD (Tay lái nghịch)	5. Rơ-le máy nén A/C	10. Rơ-le mô-tơ quạt thổi gió
1. Hộp rơ-le	6. Rơ-le quạt làm mát két nước số 3	11. Cảm biến áp suất môi chất làm lạnh A/C
2. Máy nén A/C	7. Rơ-le chính	
3. ECM	8. Rơ-le quạt làm mát két nước số 2	