AENK4L0B.book Page 1 Thursday, August 29, 2019 10:31 AM

Dây đai an toàn

Phòng ngừa

Phòng ngừa khi bảo dưỡng, sửa chữa và chẩn đoán dây đai an toàn

AENK4L0B8100001

Trước khi bảo dưỡng và sửa chữa hoặc thay thế dây đai an toàn, tham khảo các phòng ngừa sau đây.

- Kiểm tra để đảm bảo bộ căng đai và ổ khóa hoạt động bình thường.
- Không để dây đai gần các vật có cạnh sắc hoặc các vật có thể làm hỏng nó.
- Tuyệt đối không được bẻ cong hoặc làm hỏng ổ khóa hoặc ngàm khóa.
- Không tẩy hoặc nhuộm đai. (Chỉ sử dụng dung dịch xà phòng và nước ấm khi cần vệ sinh.)
- Không cố sửa bộ dây đai an toàn. Nếu phát hiện bị lỗi, hãy thay dây đai an toàn theo bộ.
- Luôn giữ dây đai khô và sạch.
- Hãy thay mới bộ phận bị lỗi.
- Thay bộ dây đai an toàn khi đai bị đứt hoặc hỏng.
- Không được đưa bất kỳ thứ gì vào lỗ bảng ốp mà dây đai an toàn luồn qua.

AENK4L0B.book Page 2 Thursday, August 29, 2019 10:31 AM

Mô tả chung

Cấu trúc dây đai an toàn

AENK4L0B8101001

LƯU Ý

Đối với model dây đai an toàn có ELR, hình này minh họa ví dụ vị trí bộ phận trên xe LHD.

Model dây đai an toàn có ELR

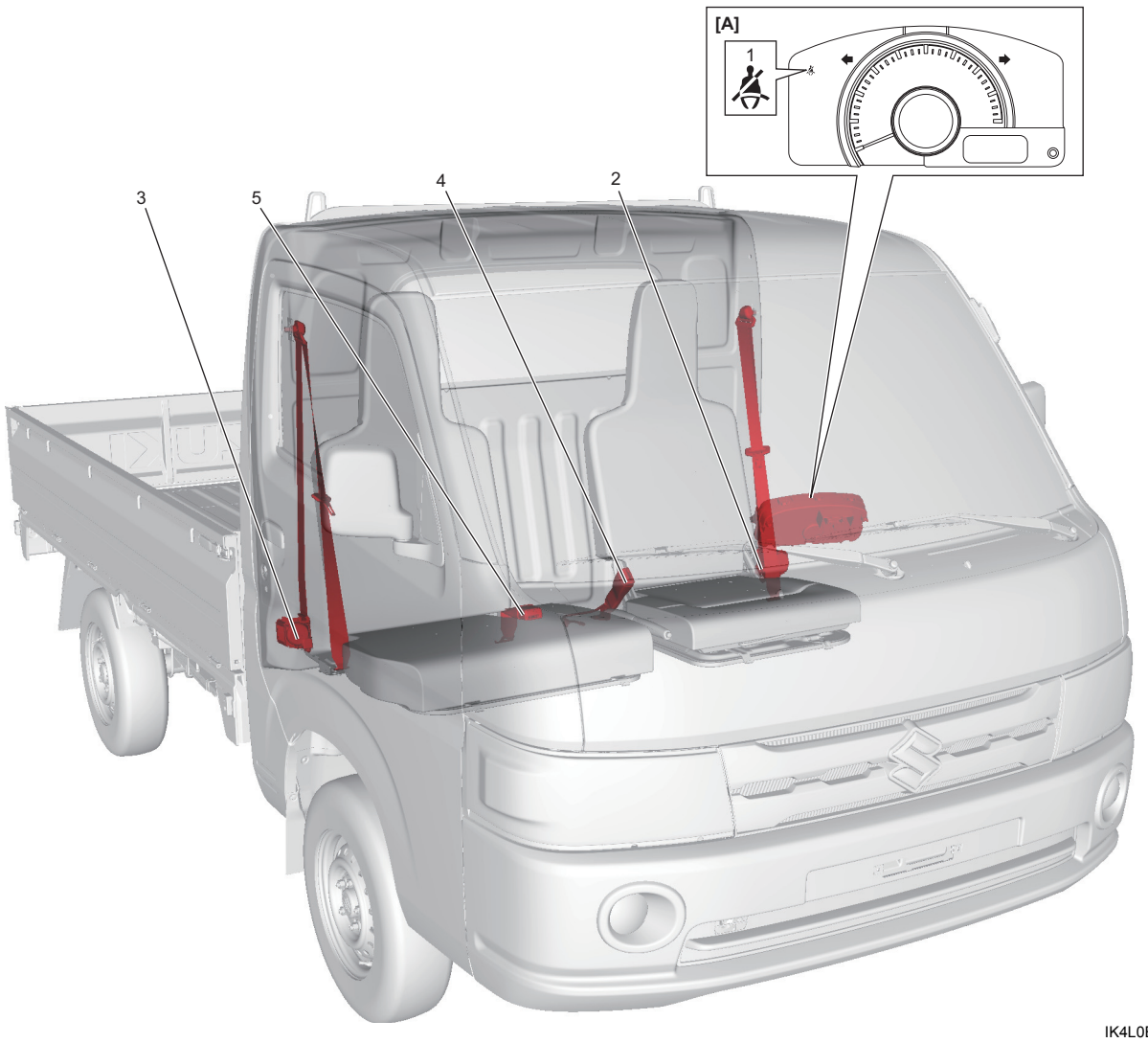

IK4L0B810001-01

[A]: Model có trang bị đèn nhắc nhở thắt dây đai an toàn	3. Bộ dây đai an toàn hành khách (có ELR)
1. Đèn nhắc nhở thắt dây đai an toàn	4. Ổ khóa dây đai an toàn bên tài xế
2. Bộ dây đai an toàn tài xế (có ELR)	5. Ổ khóa dây đai an toàn phía hành khách