AENK4L0B.book Page 2 Thursday, August 29, 2019 10:31 AM

Mô tả chung

Cấu trúc dây đai an toàn

AENK4L0B8101001

LƯU Ý

Đối với model dây đai an toàn có ELR, hình này minh họa ví dụ vị trí bộ phận trên xe LHD.

Model dây đai an toàn có ELR

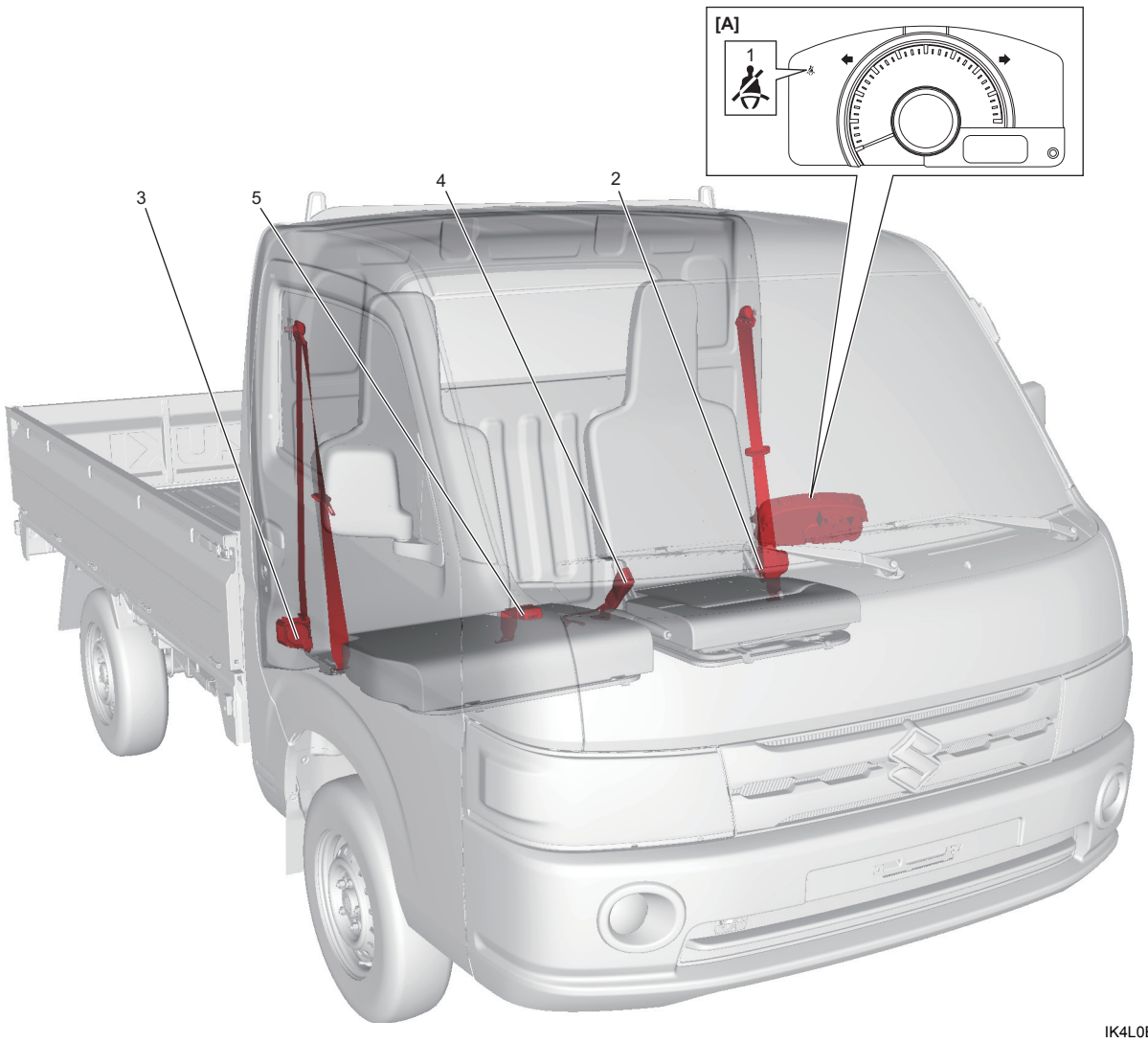

IK4L0B810001-01

[A]: Model có trang bị đèn nhắc nhở thắt dây đai an toàn	3. Bộ dây đai an toàn hành khách (có ELR)
1. Đèn nhắc nhở thắt dây đai an toàn	4. Ổ khóa dây đai an toàn bên tài xế
2. Bộ dây đai an toàn tài xế (có ELR)	5. Ổ khóa dây đai an toàn phía hành khách

AENK4L0B.book Page 3 Thursday, August 29, 2019 10:31 AM

Model dây đai an toàn không có ELR

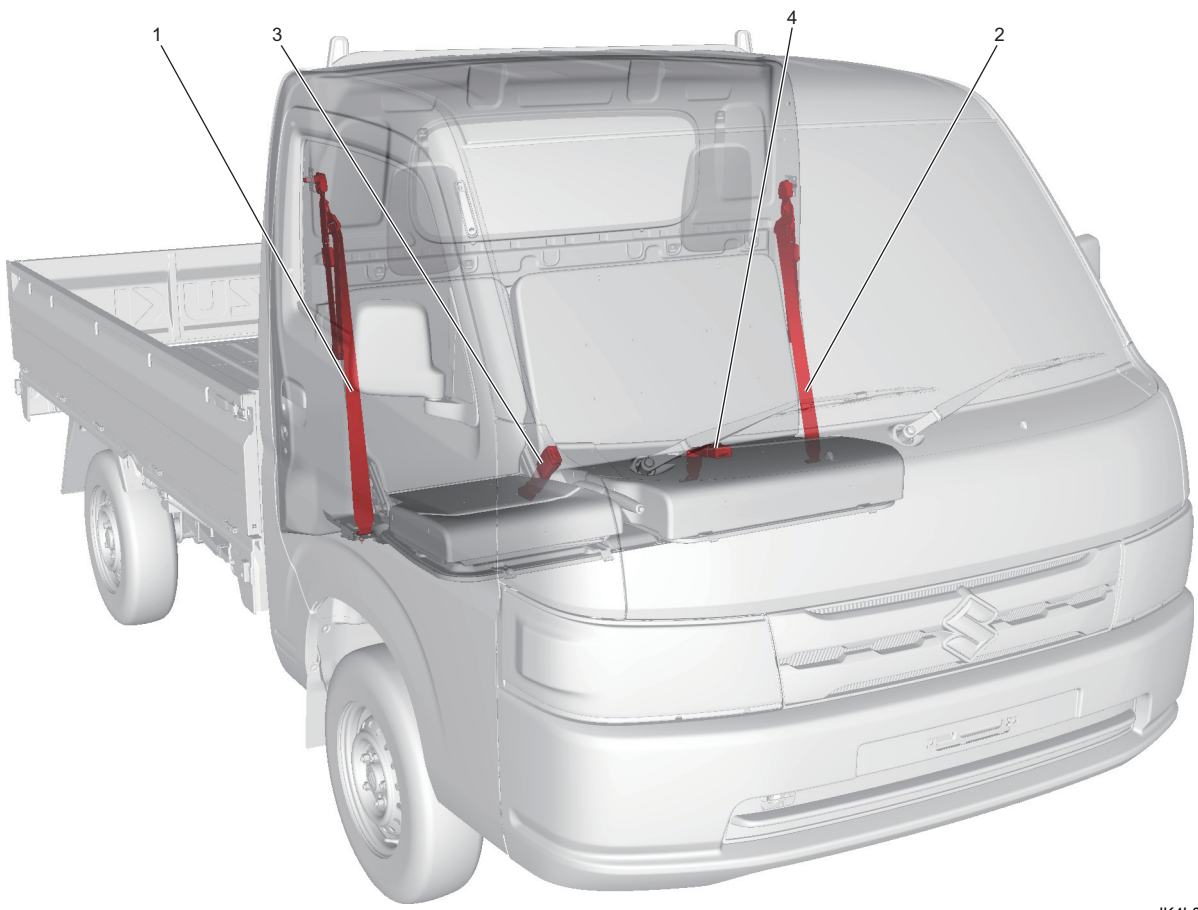

IK4L0B810002-02

1. Bộ dây đai an toàn tài xế	3. Ổ khóa dây đai an toàn bên tài xế
2. Bộ dây đai an toàn hành khách	4. Ổ khóa dây đai an toàn phía hành khách

Dây đai an toàn có ELR

Dây đai an toàn có bộ rút khóa dây đai an toàn khẩn cấp (ELR) được thiết kế để khoá lập tức (để tránh đai bị kéo ra khỏi bộ căng đai) khi phát hiện bất kỳ điểm nào sau đây vượt quá mỗi giá trị đặt trước.

- Tốc độ kéo đai khỏi bộ căng đai.
- Tăng hoặc giảm tốc độ xe.
- Xuống dốc

Nhắc nhở thắt dây đai an toàn (Model có trang bị đèn nhắc nhở thắt dây đai an toàn)

Khi chưa thắt dây đai an toàn tài xế trong các điều kiện dưới đây thì đèn nhắc nhở và còi cảnh báo thắt dây đai an toàn sẽ thông báo để tài xế biết và thắt dây đai an toàn. Đèn nhắc nhở thắt dây đai an toàn được lắp trên cụm đồng hồ. Còi cảnh báo được lắp trong cụm đồng hồ. Đèn nhắc nhở và còi cảnh báo này hoạt động như sau:

- Đèn nhắc nhở thắt dây đai an toàn sẽ sáng nếu tài xế chưa thắt dây đai an toàn khi công tắc máy ở vị trí “ON”.
- Nếu dây đai an toàn chưa được thắt khi lái xe với vận tốc trên 15 km/giờ (9 dặm/giờ) thì còi cảnh báo sẽ kêu trong khoảng 95 giây và đèn nhắc nhở thắt dây đai an toàn tương ứng sẽ nhấp nháy đồng thời với còi báo. Khi còi cảnh báo dừng kêu, đèn nhắc nhở thắt dây đai an toàn tương ứng vẫn SÁNG.
- Trong lúc xe chạy với vận tốc trên 15 km/giờ (9 dặm/giờ) và nếu đai an toàn tài xế được bỏ thắt thì còi cảnh báo sẽ kêu trong khoảng 95 giây và đèn nhắc nhở thắt dây đai an toàn tương ứng sẽ nhấp nháy đồng thời với còi báo. Khi còi cảnh báo dừng kêu, đèn nhắc nhở thắt dây đai an toàn tương ứng vẫn SÁNG.

AENK4L0B.book Page 4 Thursday, August 29, 2019 10:31 AM

Hướng dẫn sửa chữa

Các bộ phận dây đai an toàn

AENK4L0B8106001

Model dây đai an toàn có ELR

LƯU Ý

Hình này minh họa ví dụ vị trí bộ phận trên xe LHD.

IK4L0B810003-02

1. Bu-lông dây đai an toàn : Siết chặt bu-lông dây đai an toàn theo thứ tự (“1” - “3”).	4. Ổ khóa dây đai an toàn bên tài xế
2. Bộ dây đai an toàn tài xế (có ELR)	5. Ổ khóa dây đai an toàn phía hành khách
3. Bộ dây đai an toàn hành khách (có ELR)	(a) : 43 N·m (4,4 kgf-m, 32,0 lbf-ft)