AENK4L0B.book Page 2 Thursday, August 29, 2019 10:31 AM

Mô tả chung

Cấu trúc dây đai an toàn

AENK4L0B8101001

LƯU Ý

Đối với model dây đai an toàn có ELR, hình này minh họa ví dụ vị trí bộ phận trên xe LHD.

Model dây đai an toàn có ELR

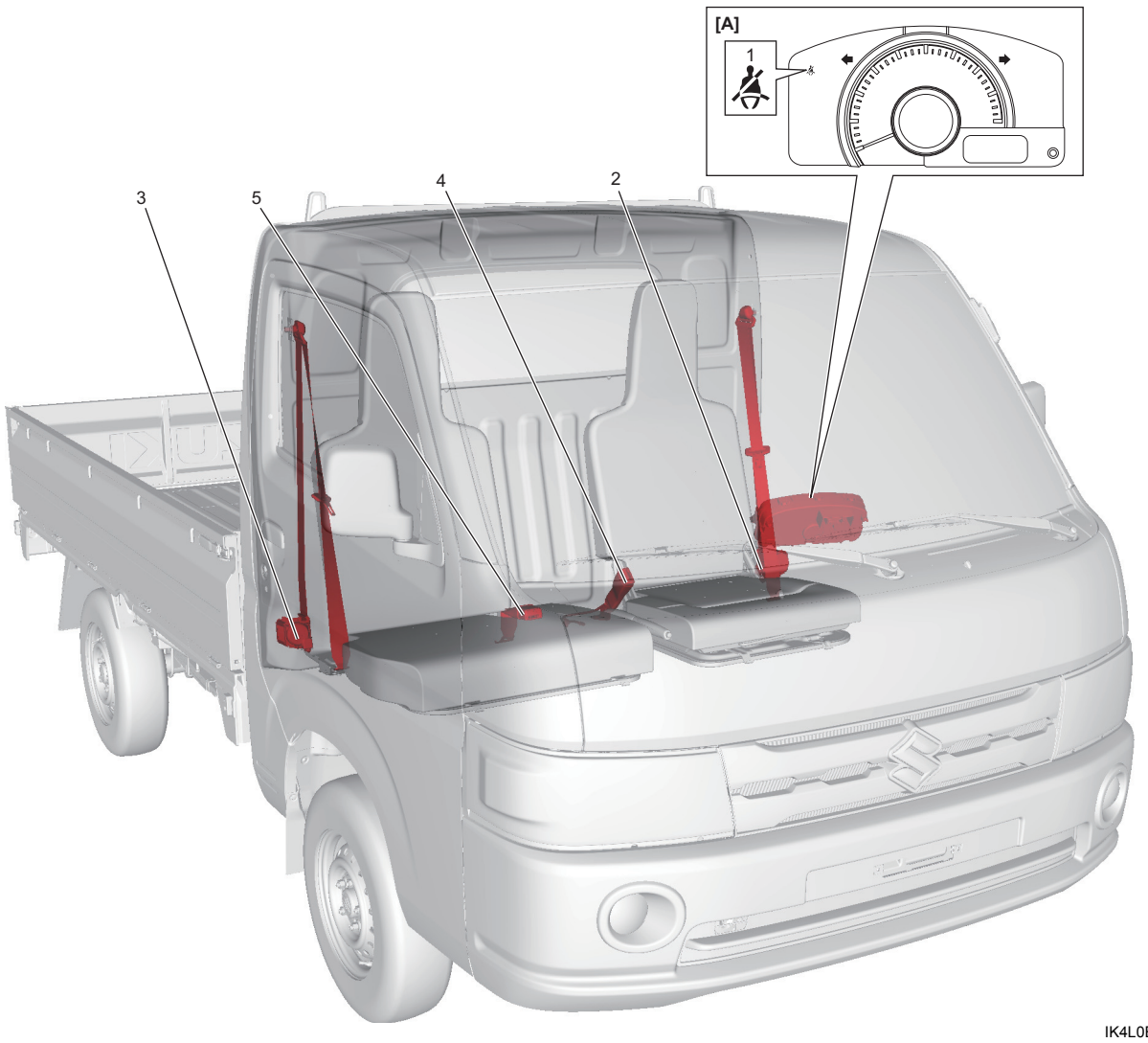

IK4L0B810001-01

[A]: Model có trang bị đèn nhắc nhở thắt dây đai an toàn	3. Bộ dây đai an toàn hành khách (có ELR)
1. Đèn nhắc nhở thắt dây đai an toàn	4. Ổ khóa dây đai an toàn bên tài xế
2. Bộ dây đai an toàn tài xế (có ELR)	5. Ổ khóa dây đai an toàn phía hành khách