AENK4L0B.book Page 4 Thursday, August 29, 2019 10:31 AM

Hướng dẫn sửa chữa

Các bộ phận dây đai an toàn

AENK4L0B8106001

Model dây đai an toàn có ELR

LƯU Ý

Hình này minh họa ví dụ vị trí bộ phận trên xe LHD.

IK4L0B810003-02

1. Bu-lông dây đai an toàn : Siết chặt bu-lông dây đai an toàn theo thứ tự (“1” - “3”).	4. Ổ khóa dây đai an toàn bên tài xế
2. Bộ dây đai an toàn tài xế (có ELR)	5. Ổ khóa dây đai an toàn phía hành khách
3. Bộ dây đai an toàn hành khách (có ELR)	(a) : 43 N·m (4,4 kgf-m, 32,0 lbf-ft)

AENK4L0B.book Page 5 Thursday, August 29, 2019 10:31 AM

Model dây đai an toàn không có ELR

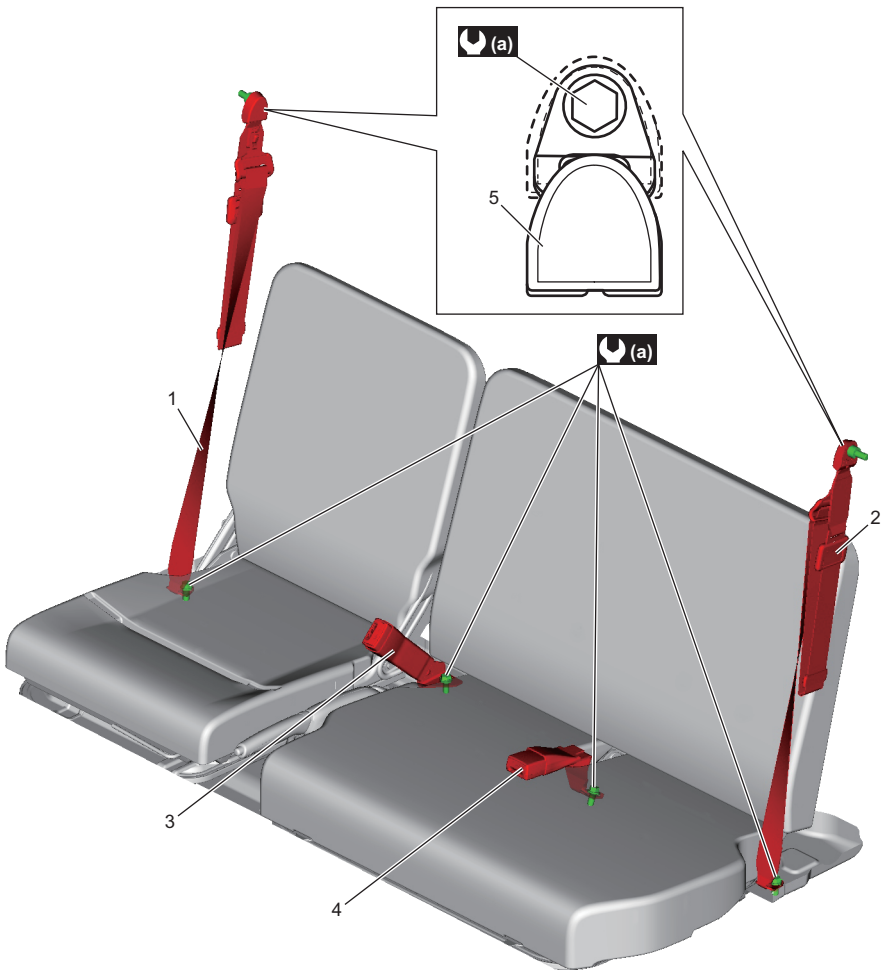

IK4L0B810004-01

1. Bộ dây đai an toàn tài xế	4. Ổ khóa dây đai an toàn phía hành khách
2. Bộ dây đai an toàn hành khách	5. Ốp dẫn hướng khung
3. Ổ khóa dây đai an toàn bên tài xế	(a) : 43 N·m (4,4 kgf-m, 32,0 lbf-ft)

AENK4L0B.book Page 6 Thursday, August 29, 2019 10:31 AM

Tháo và lắp dây đai an toàn

AENK4L0B8106002

⚠ CẢNH BÁO

Đọc "Phòng ngừa khi bảo dưỡng, sửa chữa và chẩn đoán dây đai an toàn" (Trang 8A-1) trước khi bắt đầu công việc và tuân thủ các phòng ngừa trong khi thực hiện công việc.

LƯU Ý

Đối với model dây đai an toàn có ELR, quy trình dưới đây minh họa cho xe LHD. Đối với xe RHD, các bộ phận được lắp bên phía đối diện.

Tháo

Model dây đai an toàn có ELR

1) Tháo ốp bộ căng đai. ☞(Trang 9H-49)
2) Tháo bu-lông của bộ dây đai an toàn, sau đó tháo bộ dây đai an toàn. ☞(Trang 8A-4)
3) Đối với model có trang bị đèn nhắc nhở thắt dây đai an toàn, tháo ốp cần phanh tay với chụp. ☞(Trang 4D-2)
4) Đối với model có trang bị đèn nhắc nhở thắt dây đai an toàn, rút giắc cắm công tắc ổ khoá dây đai an toàn (1) và tháo kẹp (2).
5) Tháo bu-lông ổ khóa dây đai an toàn bên tài xế (3), sau đó tháo ổ khóa dây đai an toàn bên tài xế (4).
6) Tháo bu-lông ổ khóa dây đai an toàn phía hành khách (5), sau đó tháo ổ khóa dây đai an toàn phía hành khách (6).

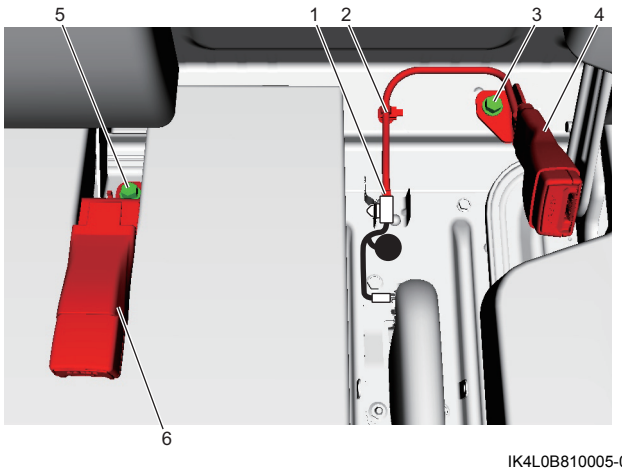

IK4L0B810005-01

Model dây đai an toàn không có ELR

1) Tháo bu-lông của bộ dây đai an toàn, sau đó tháo bộ dây đai an toàn. ☞(Trang 8A-4)
2) Tháo bu-lông ổ khóa dây đai an toàn bên tài xế (1), sau đó tháo ổ khóa dây đai an toàn bên tài xế (2).
3) Tháo bu-lông ổ khóa dây đai an toàn phía hành khách (3), sau đó tháo ổ khóa dây đai an toàn phía hành khách (4).

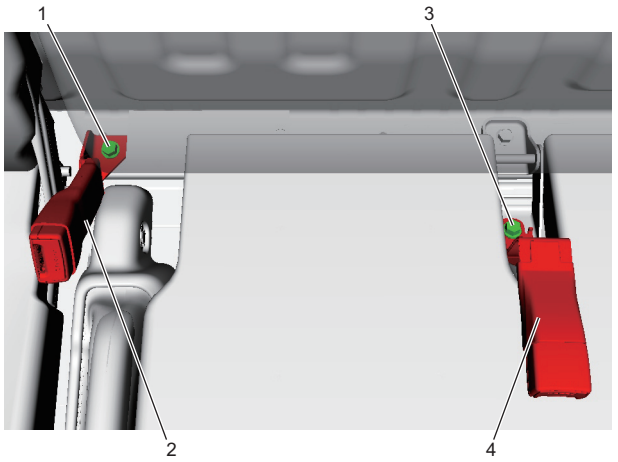

IK4L0B810006-01

Lắp

Model dây đai an toàn có ELR

Thực hiện ngược lại quy trình tháo, lưu ý những điểm sau.

- Lắp ngàm (1) trên bộ dây đai an toàn (2) vào rãnh cắt (3) trên tấm ốp thân xe.

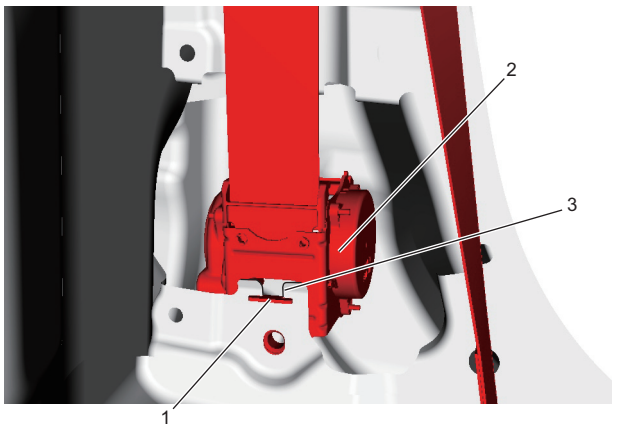

IK4L0B810007-01

- Không dẫm lên gờ xe (1) khi lắp tấm chốt định vị dây đai an toàn (2).

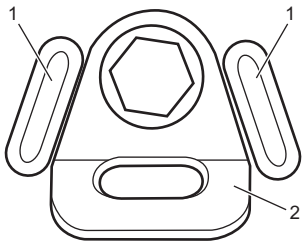

IK4L0A810005-01