AENK4L0B.book Page 2 Thursday, August 29, 2019 10:31 AM



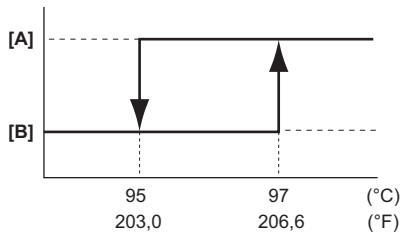


IK4L0A160002-02

| | |
|---|---|
| [A]: ON | [B]: OFF |

**Dự phòng**

Quạt làm mát hoạt động khi phát hiện hỏng hóc trong cảm biến ECT.

## Mô tả hoạt động của quạt làm mát (Model có trang bị hệ thống điều hòa A/C)

AENK4L0B1601004

Mô-tơ quạt làm mát két nước được điều khiển bởi ECM như sau.

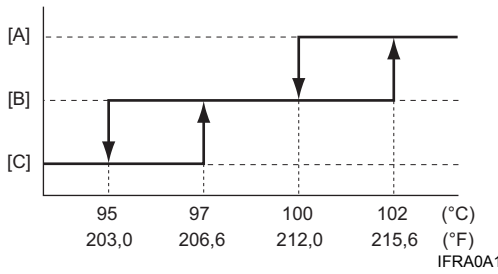


IFRA0A161001-01

| | |
|---|---|
| [A]: Tốc độ cao | [C]: OFF |
| [B]: Tốc độ thấp | |

Những hoạt động điều khiển sau cũng được thực hiện khi công tắc A/C ở vị trí ON.

**Tốc độ thấp:**

Quạt làm mát hoạt động ở tốc độ thấp khi áp suất môi chất làm lạnh A/C vượt quá giá trị quy định là 1,1 MPa (11,2 kgf/cm$^2$, 160 psi) hoặc tốc độ xe dưới 30 km/h (19 dặm/giờ).

**Tốc độ cao:**

Tốc độ quạt làm mát chuyển từ tốc độ thấp lên tốc độ cao khi áp suất môi chất làm lạnh A/C vượt quá giá trị quy định là 1,5 MPa (15,3 kgf/cm$^2$, 218 psi).

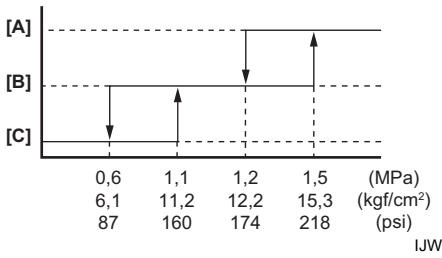


IJW60A160001-01

| | |
|---|---|
| [A]: Tốc độ cao | [C]: OFF |
| [B]: Tốc độ thấp | |

**Dự phòng**

Quạt làm mát hoạt động ở tốc độ cao nếu xuất hiện sự cố liên quan tới cảm biến ECT.

# Sơ đồ mạch điện và hệ thống

## Chu trình tuần hoàn nước làm mát

AENK4L0B1602001

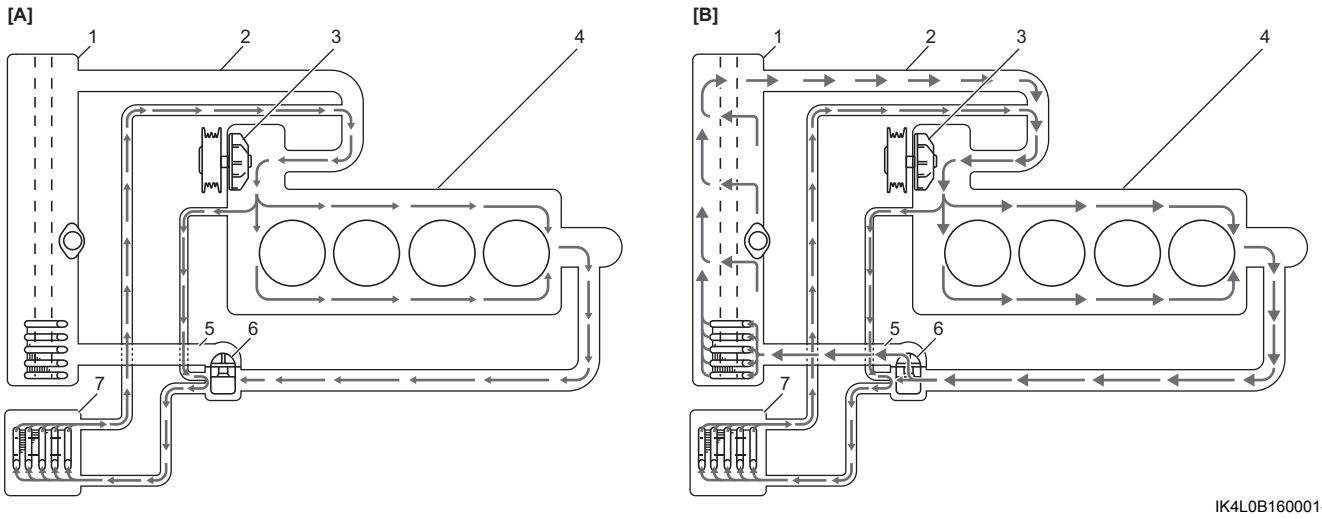


IK4L0B160001-02

| | | |
|---|---|---|
| [A]: Động cơ đang mát (van hằng nhiệt đóng) | 2. Ống ra két nước | 5. Ống vào két nước |
| [B]: Động cơ bình thường ở nhiệt độ vận hành (van hằng nhiệt mở) | 3. Bơm nước | 6. Van hằng nhiệt |
| 1. Két nước | 4. Động cơ | 7. Lõi giàn sưởi |

AENK4L0B.book Page 3 Thursday, August 29, 2019 10:31 AM



## Sơ đồ mạch điện hệ thống điều khiển quạt làm mát két nước

AENK4L0B1602002

### Model không trang bị hệ thống điều hòa A/C

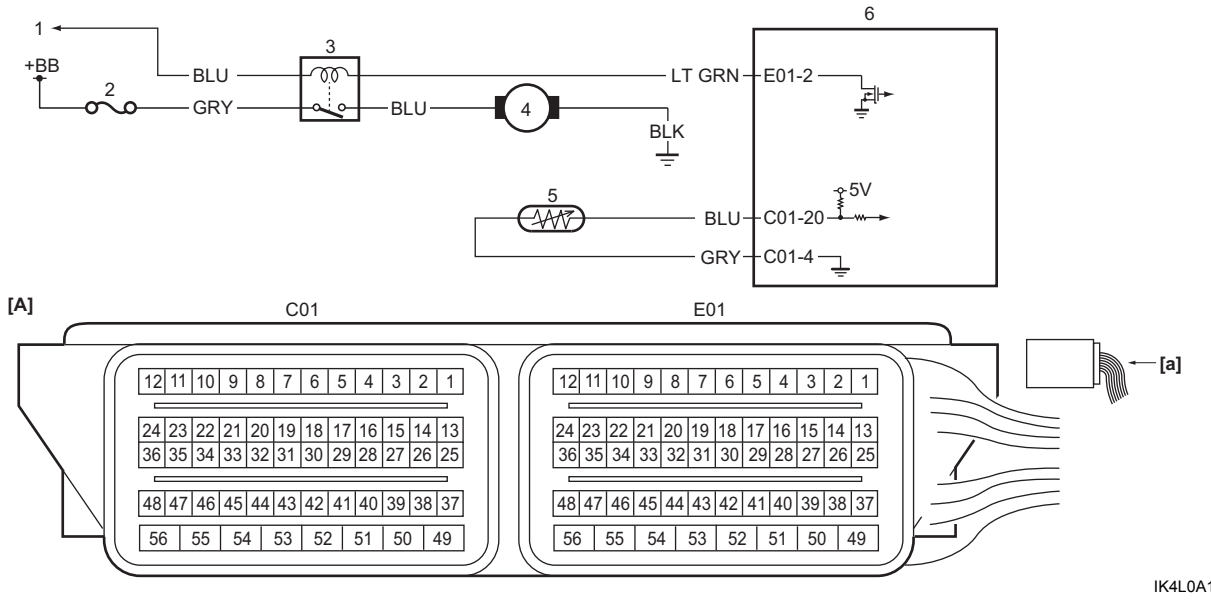


IK4L0A160003-01

| | | |
|---|---|---|
| [A]: Giắc cắm ECM (Góc nhìn: [a]) | 3. Rơ-le quạt làm mát két nước | 6. ECM |
| 1. Đến rơ-le chính | 4. Mô-tơ quạt làm mát két nước | |
| 2. Cầu chì “RDTR” | 5. Cảm biến ECT | |

### Model có trang bị hệ thống điều hòa A/C

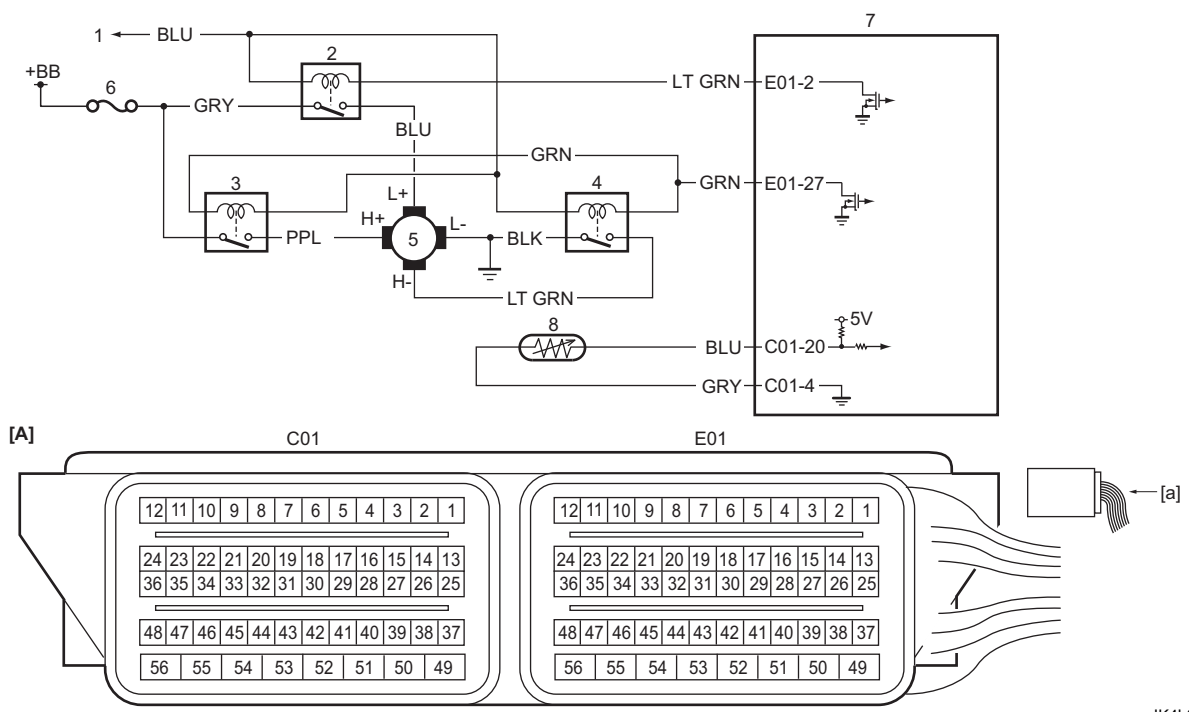


IK4L0A160026-01

| | | |
|---|---|---|
| [A]: Giắc cắm ECM (Góc nhìn: [a]) | 3. Rơ-le quạt làm mát két nước số 2 | 6. Cầu chì “RDTR” |
| 1. Đến rơ-le chính | 4. Rơ-le quạt làm mát két nước số 3 | 7. ECM |
| 2. Rơ-le quạt làm mát két nước số 1 | 5. Mô-tơ quạt làm mát két nước | 8. Cảm biến ECT |