AENK4L0B.book Page 2 Thursday, August 29, 2019 10:31 AM

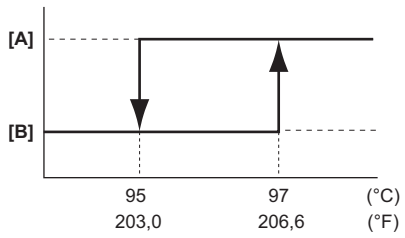

IK4L0A160002-02

[A]: ON	[B]: OFF

Dự phòng

Quạt làm mát hoạt động khi phát hiện hỏng hóc trong cảm biến ECT.

Mô tả hoạt động của quạt làm mát (Model có trang bị hệ thống điều hòa A/C)

AENK4L0B1601004

Mô-tơ quạt làm mát két nước được điều khiển bởi ECM như sau.

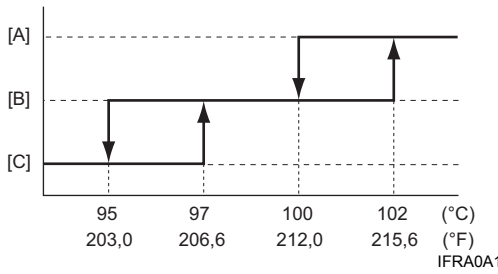

IFRA0A161001-01

[A]: Tốc độ cao	[C]: OFF
[B]: Tốc độ thấp	

Những hoạt động điều khiển sau cũng được thực hiện khi công tắc A/C ở vị trí ON.

Tốc độ thấp:

Quạt làm mát hoạt động ở tốc độ thấp khi áp suất môi chất làm lạnh A/C vượt quá giá trị quy định là 1,1 MPa (11,2 kgf/cm^2, 160 psi) hoặc tốc độ xe dưới 30 km/h (19 dặm/giờ).

Tốc độ cao:

Tốc độ quạt làm mát chuyển từ tốc độ thấp lên tốc độ cao khi áp suất môi chất làm lạnh A/C vượt quá giá trị quy định là 1,5 MPa (15,3 kgf/cm^2, 218 psi).

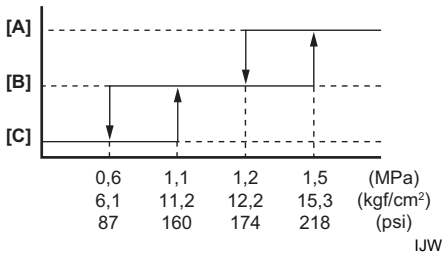

IJW60A160001-01

[A]: Tốc độ cao	[C]: OFF
[B]: Tốc độ thấp	

Dự phòng

Quạt làm mát hoạt động ở tốc độ cao nếu xuất hiện sự cố liên quan tới cảm biến ECT.

Sơ đồ mạch điện và hệ thống

Chu trình tuần hoàn nước làm mát

AENK4L0B1602001

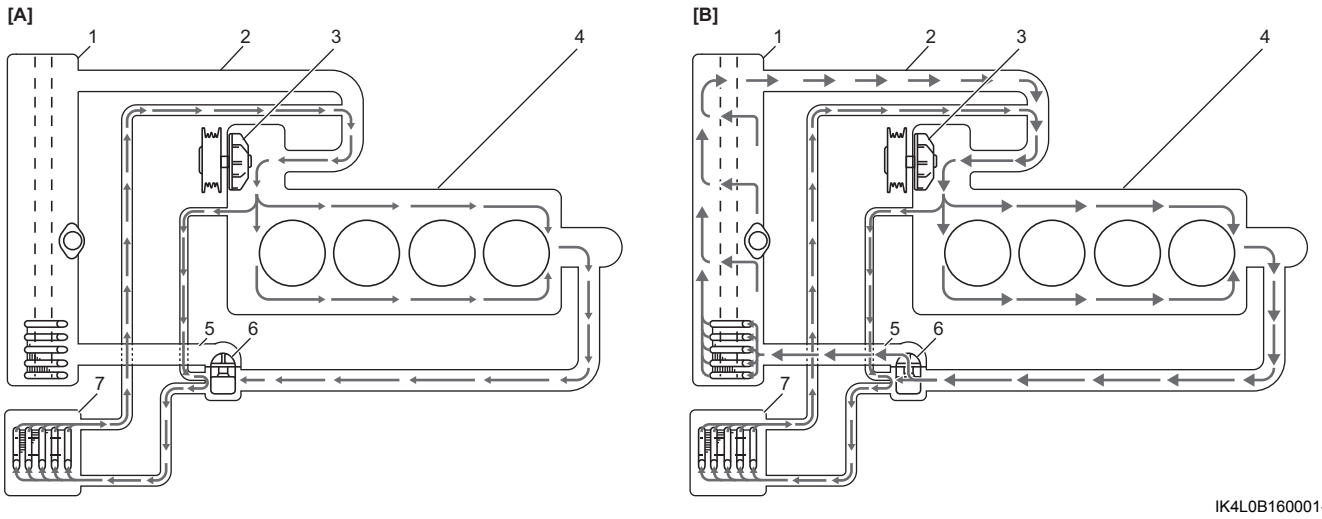

IK4L0B160001-02

[A]: Động cơ đang mát (van hằng nhiệt đóng)	2. Ống ra két nước	5. Ống vào két nước
[B]: Động cơ bình thường ở nhiệt độ vận hành (van hằng nhiệt mở)	3. Bơm nước	6. Van hằng nhiệt
1. Két nước	4. Động cơ	7. Lõi giàn sưởi