AENK4L0B.book Page 3 Thursday, August 29, 2019 10:31 AM

Sơ đồ mạch điện hệ thống điều khiển quạt làm mát két nước

AENK4L0B1602002

Model không trang bị hệ thống điều hòa A/C

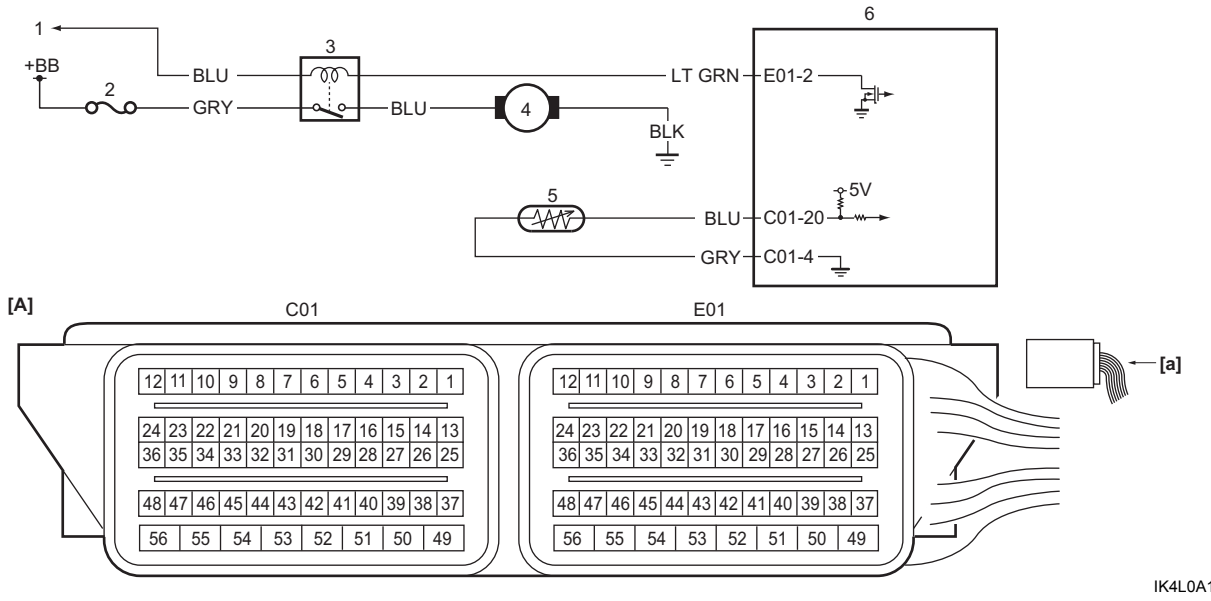

IK4L0A160003-01

[A]: Giắc cắm ECM (Góc nhìn: [a])	3. Rơ-le quạt làm mát két nước	6. ECM
1. Đến rơ-le chính	4. Mô-tơ quạt làm mát két nước	
2. Cầu chì “RDTR”	5. Cảm biến ECT	

Model có trang bị hệ thống điều hòa A/C

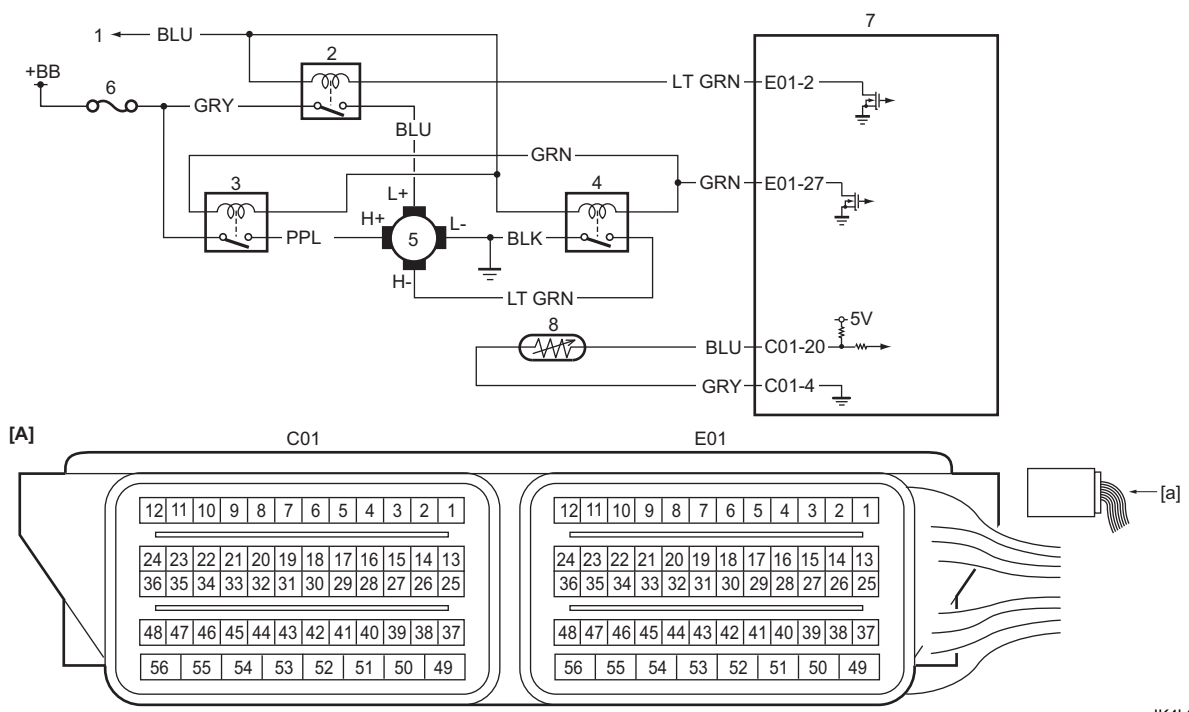

IK4L0A160026-01

[A]: Giắc cắm ECM (Góc nhìn: [a])	3. Rơ-le quạt làm mát két nước số 2	6. Cầu chì “RDTR”
1. Đến rơ-le chính	4. Rơ-le quạt làm mát két nước số 3	7. ECM
2. Rơ-le quạt làm mát két nước số 1	5. Mô-tơ quạt làm mát két nước	8. Cảm biến ECT

AENK4L0B.book Page 4 Thursday, August 29, 2019 10:31 AM

Thông tin và quy trình chẩn đoán

Chẩn đoán triệu chứng hệ thống làm mát động cơ

AENK4L0B1604001

Tình trạng	Nguyên nhân có thể	Sửa chữa/Mục tham khảo
Động cơ quá nhiệt (Khi quạt làm mát két nước hoạt động ở điều kiện bình thường)	Đai truyền động của bơm nước / máy phát điện bị lỏng hoặc đứt	*Điều chỉnh hoặc thay đai truyền động của bơm nước / máy phát điện.*
	Không đủ nước làm mát	*Kiểm tra mực nước làm mát và bổ sung nếu cần. ☞(Trang 1F-11)*
	Van hằng nhiệt hỏng	*Thay cụm van hằng nhiệt. ☞(Trang 1F-13)*
	Bơm nước bị lỗi	*Thay bơm nước. ☞(Trang 1F-17)*
	Cánh tản nhiệt bị cong hoặc bẩn	*Làm sạch hoặc sửa chữa. ☞(Trang 1F-16)*
	Rò rỉ nước làm mát ở hệ thống làm mát	*Kiểm tra hệ thống làm mát xem có bị rò rỉ không. ☞(Trang 1F-11)*
	Két nước bị tắc	*Thay két nước. ☞(Trang 1F-16)*
	Nắp két nước hỏng	*Kiểm tra nắp két nước. ☞(Trang 1F-11)*
	Phanh bị bó	*Kiểm tra phanh. ☞(Trang 4A-3)*
	Ly hợp trượt	*Kiểm tra ly hợp. ☞(Trang 5C-2)*
Động cơ quá nhiệt (Khi quạt làm mát két nước không hoạt động ở điều kiện bình thường)	Bình điện sạc kém	*Kiểm tra bình điện. ☞(Trang 1J-4)*
	Máy phát điện phát điện yếu	*Kiểm tra máy phát điện. ☞(Trang 1J-5)*
	Nổ cầu chì	*Kiểm tra cầu chì.*
	Rơ-le quạt làm mát két nước bị lỗi	*Kiểm tra rơ-le quạt làm mát két nước. ☞(Trang 1F-15)*
	Cảm biến ECT bị lỗi	*Kiểm tra cảm biến ECT. ☞(Trang 1C-8)*
	Mô-tơ quạt làm mát két nước bị lỗi	*Kiểm tra mô-tơ quạt làm mát két nước. ☞(Trang 1F-14)*
	Đường dây điện hoặc nối đất bị lỗi	*Sửa đường dây điện.*
	ECM bị lỗi	*Kiểm tra ECM và mạch. ☞(Trang 1A-119)*
	Quá nhiều thiết bị điện tùy chọn	*Tháo các thiết bị điện.*

Kiểm tra hệ thống quạt làm mát két nước (Model không trang bị hệ thống điều hòa A/C)

AENK4L0B1604002

Sơ đồ mạch

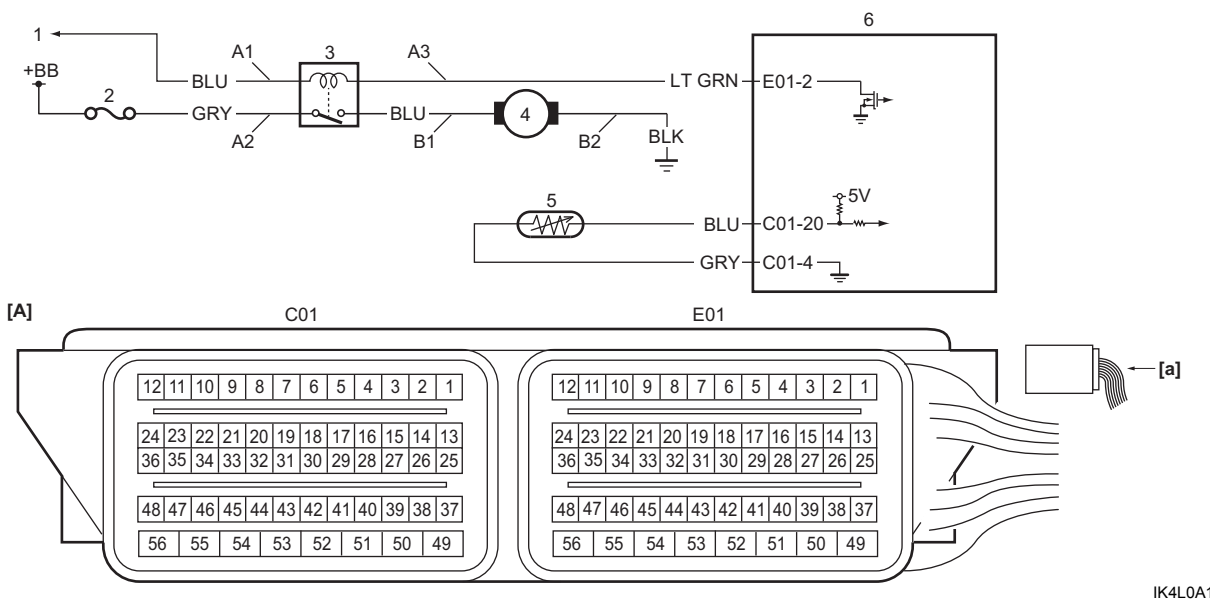

IK4L0A160004-01

[A]: Giắc cắm ECM (Góc nhìn: [a])	B1: Mạch cấp nguồn quạt làm mát két nước	3. Rơ-le quạt làm mát két nước
A1: Mạch cấp nguồn rơ-le quạt làm mát két nước (phía cuộn dây)	B2: Mạch nối đất quạt làm mát két nước	4. Mô-tơ quạt làm mát két nước
A2: Mạch cấp nguồn rơ-le quạt làm mát két nước (phía công tắc)	1. Đến rơ-le chính	5. Cảm biến ECT
A3: Mạch điều khiển rơ-le quạt làm mát két nước	2. Cầu chì “RDTR”	6. ECM