AENK4L0B.book Page 10 Thursday, August 29, 2019 10:31 AM

Khắc phục sự cố

LƯU Ý

Trước khi sử dụng quy trình kiểm tra dưới đây, đảm bảo rằng điện áp bình điện lớn hơn hoặc bằng 11 V. Nếu thấp hơn, áp suất nhiên liệu sẽ thấp hơn thông số kỹ thuật ngay cả khi bơm nhiên liệu và đường dẫn ở trong tình trạng tốt.

Bước	Hành động	Có	Không
1	*Đã tiến hành "Kiểm tra bơm nhiên liệu và mạch của bơm nhiên liệu" chưa?*	Chuyển sang Bước 2.	Chuyển sang "Kiểm tra bơm nhiên liệu và mạch của bơm nhiên liệu" (Trang 1G-7).
2	**Kiểm tra áp suất nhiên liệu 1** 1) Kiểm tra áp suất nhiên liệu. ☞(Trang 1G-10) *Kết quả kiểm tra có ỔN không?*	Chuyển sang Bước 3.	Chuyển sang Bước 5.
3	**Kiểm tra áp suất nhiên liệu 2** 1) Khởi động động cơ và làm nóng đến nhiệt độ vận hành bình thường. 2) Giữ tốc độ động cơ ở mức 4.000 v/ph. *Áp suất nhiên liệu có hiển thị giá trị giống như ở Bước 2 không?*	Chuyển sang Bước 4.	Bộ điều áp (áp suất nhiên liệu) đang bị lỗi. Thay bộ bơm nhiên liệu. ☞(Trang 1G-25)
4	**Kiểm tra đường ống cấp nhiên liệu** 1) Kiểm tra ống nhiên liệu và khớp nối xem có hiện tượng rò rỉ nhiên liệu, hư hỏng hoặc biến dạng không. *Kết quả kiểm tra có ỔN không?*	Hệ thống nhiên liệu ở trong tình trạng tốt.	Sửa chữa bộ phận bị hỏng.
5	**Kiểm tra đường ống cấp nhiên liệu** 1) Kiểm tra ống nhiên liệu và khớp nối xem có hư hỏng hoặc biến dạng không. *Kết quả kiểm tra có ỔN không?*	Lọc nhiên liệu bị nghẹt, bơm nhiên liệu bị lỗi, bộ điều áp (áp suất nhiên liệu) bị lỗi hoặc nhiên liệu bị rò rỉ từ chỗ nối ống trong thùng nhiên liệu.	Sửa chữa bộ phận bị hỏng.

Kiểm tra cơ bản áp suất nhiên liệu

AENK4L0B1704006

Trước khi thực hiện quy trình dưới đây, tuân thủ "Phòng ngừa khi bảo dưỡng và sửa chữa hệ thống nhiên liệu" (Trang 1G-1).

1) Giảm áp suất nhiên liệu trong đường ống cấp nhiên liệu. ☞(Trang 1G-16)
2) Tháo ống cấp nhiên liệu (từ đường ống đến động cơ) (1) khỏi ống dẫn nhiên liệu (phía động cơ) (2).
3) Kết nối dụng cụ chuyên dụng và ống giữa ống cấp nhiên liệu (từ đường ống đến động cơ) và ống dẫn nhiên liệu (phía động cơ) như được minh họa trong hình, và kẹp chặt các ống mềm nhằm đảm bảo không xảy ra rò rỉ trong khi kiểm tra.

   Dụng cụ chuyên dụng
   (A): 09912-58442
   (B): 09912-58432
   (C): 09912-58490

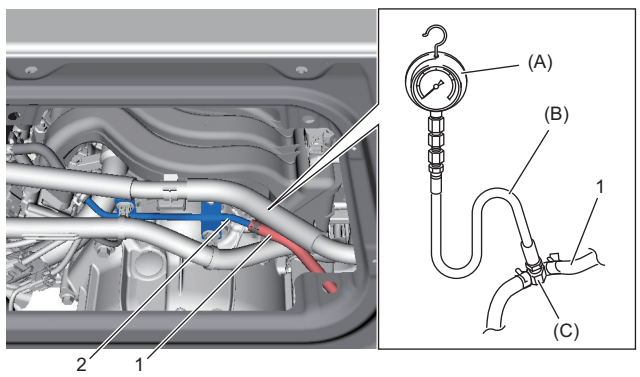

IK4L0A170004-01

4) Kiểm tra để đảm bảo điện áp bình điện lớn hơn hoặc bằng 11 V.

AENK4L0B.book Page 11 Thursday, August 29, 2019 10:31 AM

5) Đo áp suất nhiên liệu như sau.
   Nếu áp suất đo được không nằm trong thông số quy định, hãy tham khảo “Kiểm tra áp suất nhiên liệu” (Trang 1G-9) và kiểm tra các phần có khả năng bị hỏng. Thay thế nếu phát hiện ra phần bị hỏng.
   a) Xoay công tắc máy về vị trí “ON” để vận hành bơm nhiên liệu.
   b) Sau 3 giây, xoay sang “OFF”.
   c) Lặp lại Bước a) – b) 3 hoặc 4 lần, sau đó kiểm tra áp suất nhiên liệu.

   Thông số áp suất nhiên liệu
   375 – 385 kPa (3,8 – 3,9 kgf/cm^2, 54,3 – 55,8 psi, 3,75 – 3,85 bar)

6) Giảm áp suất nhiên liệu. ☞(Trang 1G-16)
7) Tháo dụng cụ chuyên dụng khỏi ống dẫn nhiên liệu (phía động cơ) và ống cấp nhiên liệu (từ đường ống đến động cơ).
8) Nối ống cấp nhiên liệu (từ đường ống đến động cơ) với ống dẫn nhiên liệu (phía động cơ) và kẹp chặt lại.
9) Khi động cơ đã dừng và công tắc máy ở vị trí “ON”, kiểm tra tình trạng rò rỉ nhiên liệu. ☞(Trang 1G-16)

Hướng dẫn sửa chữa

Các bộ phận của hệ thống nhiên liệu

AENK4L0B1706001

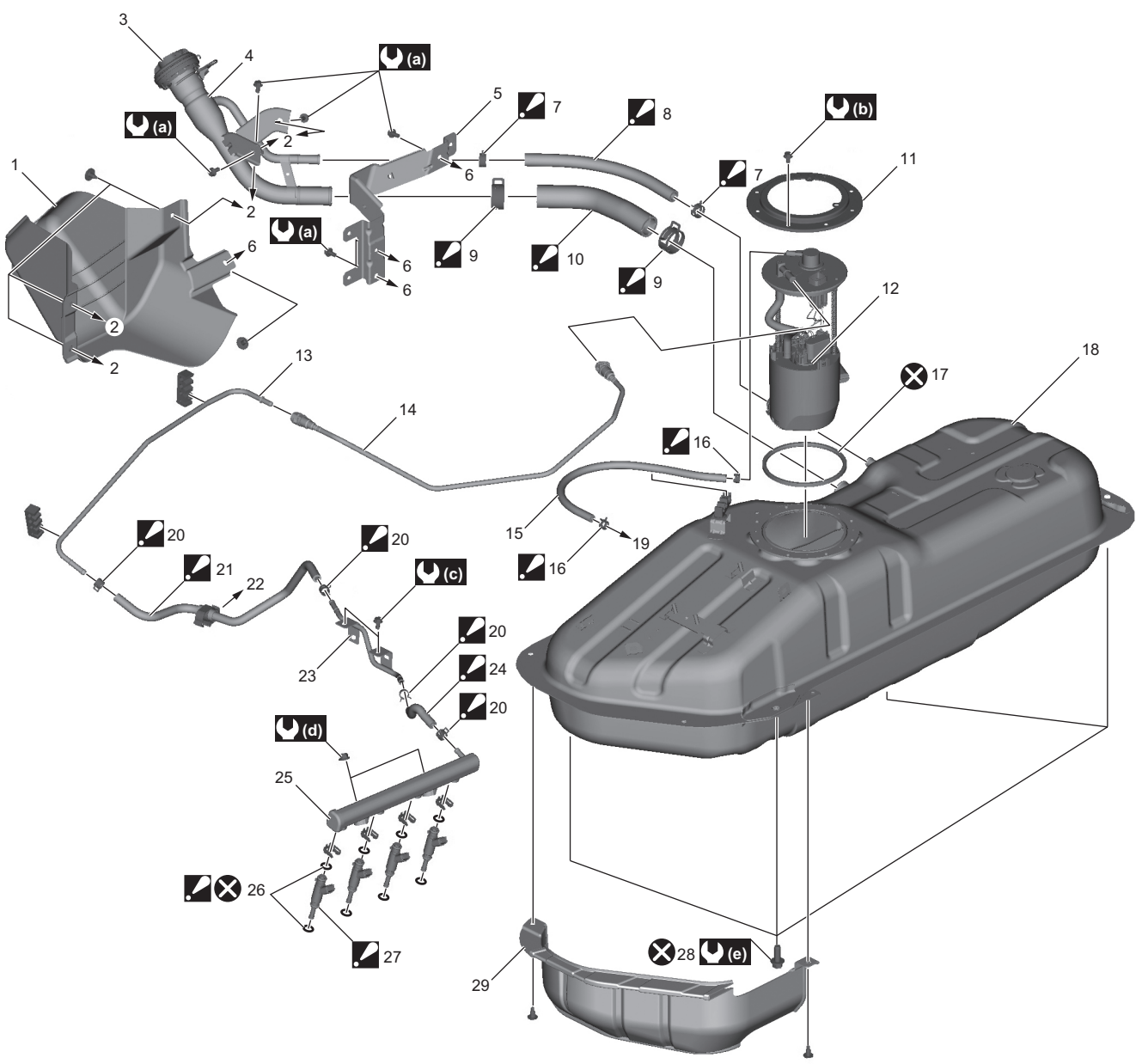

IK4L0A170005-01