AENK4L0B.book Page 11 Thursday, August 29, 2019 10:31 AM

5) Đo áp suất nhiên liệu như sau.
   Nếu áp suất đo được không nằm trong thông số quy định, hãy tham khảo “Kiểm tra áp suất nhiên liệu” (Trang 1G-9) và kiểm tra các phần có khả năng bị hỏng. Thay thế nếu phát hiện ra phần bị hỏng.
   a) Xoay công tắc máy về vị trí “ON” để vận hành bơm nhiên liệu.
   b) Sau 3 giây, xoay sang “OFF”.
   c) Lặp lại Bước a) – b) 3 hoặc 4 lần, sau đó kiểm tra áp suất nhiên liệu.

   Thông số áp suất nhiên liệu
   375 – 385 kPa (3,8 – 3,9 kgf/cm^2, 54,3 – 55,8 psi, 3,75 – 3,85 bar)

6) Giảm áp suất nhiên liệu. ☞(Trang 1G-16)
7) Tháo dụng cụ chuyên dụng khỏi ống dẫn nhiên liệu (phía động cơ) và ống cấp nhiên liệu (từ đường ống đến động cơ).
8) Nối ống cấp nhiên liệu (từ đường ống đến động cơ) với ống dẫn nhiên liệu (phía động cơ) và kẹp chặt lại.
9) Khi động cơ đã dừng và công tắc máy ở vị trí “ON”, kiểm tra tình trạng rò rỉ nhiên liệu. ☞(Trang 1G-16)

Hướng dẫn sửa chữa

Các bộ phận của hệ thống nhiên liệu

AENK4L0B1706001

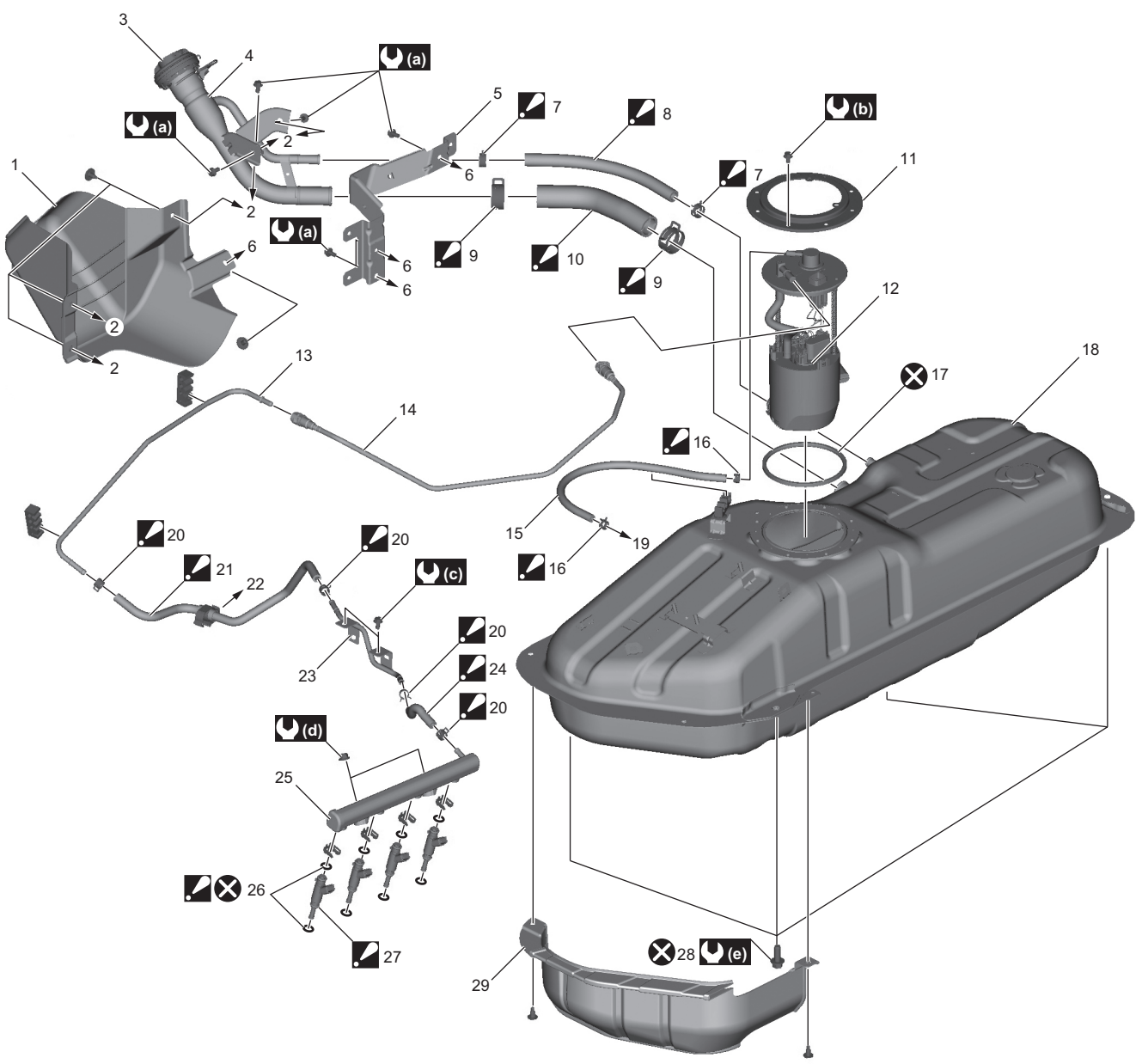

IK4L0A170005-01

1G-12 Hệ thống nhiên liệu:

1. Tấm bảo vệ cổ châm nhiên liệu	13. Ống dẫn nhiên liệu (phía thân)	25. Ống cấp nhiên liệu
2. Đến giá đỡ cổ châm nhiên liệu số 2	14. Ống dẫn nhiên liệu (phía bơm)	26. Phốt chữ O kim phun : Châm một ít nhiên liệu để lắp.
3. Nắp châm nhiên liệu	15. Ống mềm từ thùng nhiên liệu đến ống	27. Kim phun nhiên liệu : Để biết thông tin về cách lắp đặt, tham khảo “Tháo và lắp kim phun nhiên liệu” (Trang 1G-19).
4. Cổ châm nhiên liệu	16. Kẹp ống mềm EVAP : Để biết thông tin về cách lắp đặt, tham khảo “Tháo và nối lại ống nhiên liệu” (Trang 1G-13).	28. Bu-lông thùng nhiên liệu
5. Giá đỡ cổ châm nhiên liệu số 2	17. Vòng đệm bơm nhiên liệu	29. Nắp dưới thùng nhiên liệu
6. Đến khung sau sàn xe bên phải	18. Thùng nhiên liệu	(a) : 5,5 N·m (0,56 kgf-m, 4,0 lbf-ft)
7. Kẹp ống thông hơi : Để biết thông tin về cách lắp đặt, tham khảo “Tháo và nối lại ống nhiên liệu” (Trang 1G-13).	19. Đến bộ hấp thụ hơi xăng EVAP	(b) : 10 N·m (1,0 kgf-m, 7,5 lbf-ft)
8. Ống thông hơi : Để biết thông tin về cách lắp đặt, tham khảo “Tháo và nối lại ống nhiên liệu” (Trang 1G-13).	20. Kẹp ống mềm nhiên liệu : Để biết thông tin về cách lắp đặt, tham khảo “Tháo và nối lại ống nhiên liệu” (Trang 1G-13).	(c) : 9,0 N·m (0,92 kgf-m, 7,0 lbf-ft)
9. Kẹp ống mềm châm nhiên liệu : Để biết thông tin về cách lắp đặt, tham khảo “Tháo và nối lại ống nhiên liệu” (Trang 1G-13).	21. Ống cấp nhiên liệu (từ đường ống đến động cơ) : Để biết thông tin về cách lắp đặt, tham khảo “Tháo và nối lại ống nhiên liệu” (Trang 1G-13).	(d) : 25 N·m (2,5 kgf-m, 18,5 lbf-ft)
10. Ống châm thùng nhiên liệu : Để biết thông tin về cách lắp đặt, tham khảo “Tháo và nối lại ống nhiên liệu” (Trang 1G-13).	22. Đến bộ lọc gió	(e) : 50 N·m (5,1 kgf-m, 37,0 lbf-ft)
11. Ốp lắp bơm nhiên liệu	23. Ống dẫn nhiên liệu (phía động cơ)	⊗ : Không tái sử dụng.
12. Bơm nhiên liệu	24. Ống cấp nhiên liệu (phía động cơ) : Để biết thông tin về cách lắp đặt, tham khảo “Tháo và nối lại ống nhiên liệu” (Trang 1G-13).	

AENK4L0B.book Page 13 Thursday, August 29, 2019 10:31 AM

Tháo và nối lại ống nhiên liệu

AENK4L0B1706002

Trước khi thực hiện quy trình dưới đây, tuân thủ “Phòng ngừa khi bảo dưỡng và sửa chữa hệ thống nhiên liệu” (Trang 1G-1).

Mối nối không phải khớp nối nhanh

LƯU Ý

Lắp chặt ống mềm vào phần nhô ra của ống.

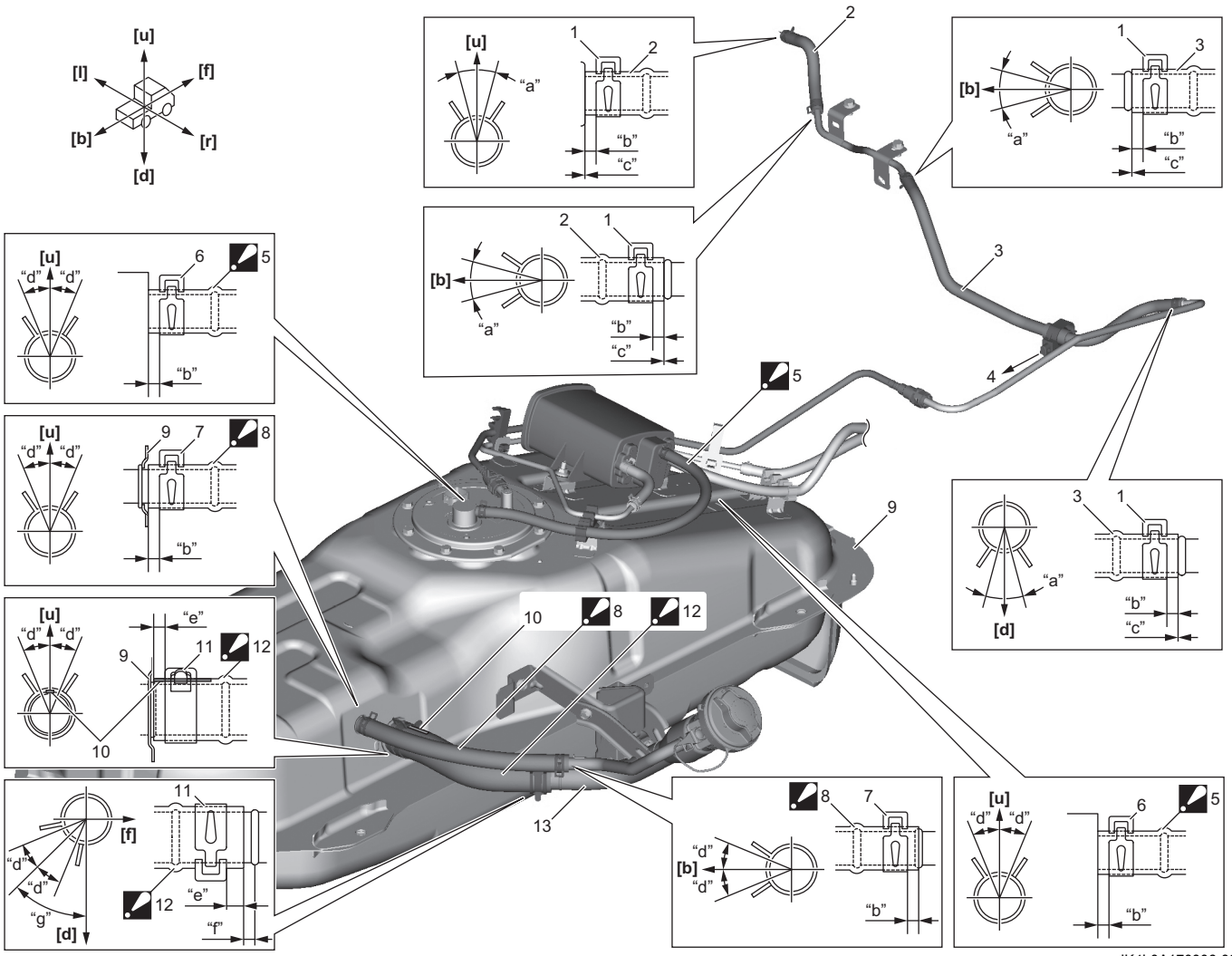

IK4L0A170006-02

[b]: Phía sau xe	“d”: 22,5°	6. Kẹp ống mềm EVAP
[d]: Phía dưới xe	“e”: 5,0 – 12 mm (0,20 – 0,47 in.)	7. Kẹp ống thông hơi
[f]: Phía trước xe	“f”: 0 – 8,0 mm (0 – 0,31 in.)	8. Ống thông hơi : Chèn cả hai đầu của ống thông hơi cho đến khi tiếp xúc với phần nhô ra của ống hoặc panel của thùng nhiên liệu.
[l]: Phía bên trái xe	“g”: 45°	9. Thùng nhiên liệu
[r]: Phía bên phải xe	1. Kẹp ống mềm nhiên liệu	10. Vạch dấu khớp
[u]: Phía trên xe	2. Ống cấp nhiên liệu (phía động cơ)	11. Kẹp ống mềm châm nhiên liệu
“a”: 30°	3. Ống cấp nhiên liệu (từ đường ống đến động cơ)	12. Ống châm thùng nhiên liệu : Chèn phía thùng nhiên liệu của ống châm thùng nhiên liệu cho đến khi tiếp xúc với chuỗi giọt hàn của thùng nhiên liệu. : Căn chỉnh vạch dấu khớp hướng lên trên.
“b”: 3,0 – 7,0 mm (0,12 – 0,27 in.)	4. Đến bộ lọc gió	13. Cổ châm nhiên liệu
“c”: 0 mm (0 in.)	5. Ống mềm từ thùng nhiên liệu đến ống : Chèn cả hai đầu của ống mềm từ thùng nhiên liệu đến ống cho đến khi tiếp xúc với bơm nhiên liệu hoặc bộ hấp thụ hơi xăng EVAP.	