AENK4L0B.book Page 11 Thursday, August 29, 2019 10:31 AM



5) Đo áp suất nhiên liệu như sau.
   Nếu áp suất đo được không nằm trong thông số quy định, hãy tham khảo “Kiểm tra áp suất nhiên liệu” (Trang 1G-9) và kiểm tra các phần có khả năng bị hỏng. Thay thế nếu phát hiện ra phần bị hỏng.
   a) Xoay công tắc máy về vị trí “ON” để vận hành bơm nhiên liệu.
   b) Sau 3 giây, xoay sang “OFF”.
   c) Lặp lại Bước a) – b) 3 hoặc 4 lần, sau đó kiểm tra áp suất nhiên liệu.

   **Thông số áp suất nhiên liệu**
   **375 – 385 kPa (3,8 – 3,9 kgf/cm$^2$, 54,3 – 55,8 psi, 3,75 – 3,85 bar)**

6) Giảm áp suất nhiên liệu. ☞(Trang 1G-16)
7) Tháo dụng cụ chuyên dụng khỏi ống dẫn nhiên liệu (phía động cơ) và ống cấp nhiên liệu (từ đường ống đến động cơ).
8) Nối ống cấp nhiên liệu (từ đường ống đến động cơ) với ống dẫn nhiên liệu (phía động cơ) và kẹp chặt lại.
9) Khi động cơ đã dừng và công tắc máy ở vị trí “ON”, kiểm tra tình trạng rò rỉ nhiên liệu. ☞(Trang 1G-16)

# Hướng dẫn sửa chữa

## Các bộ phận của hệ thống nhiên liệu

AENK4L0B1706001

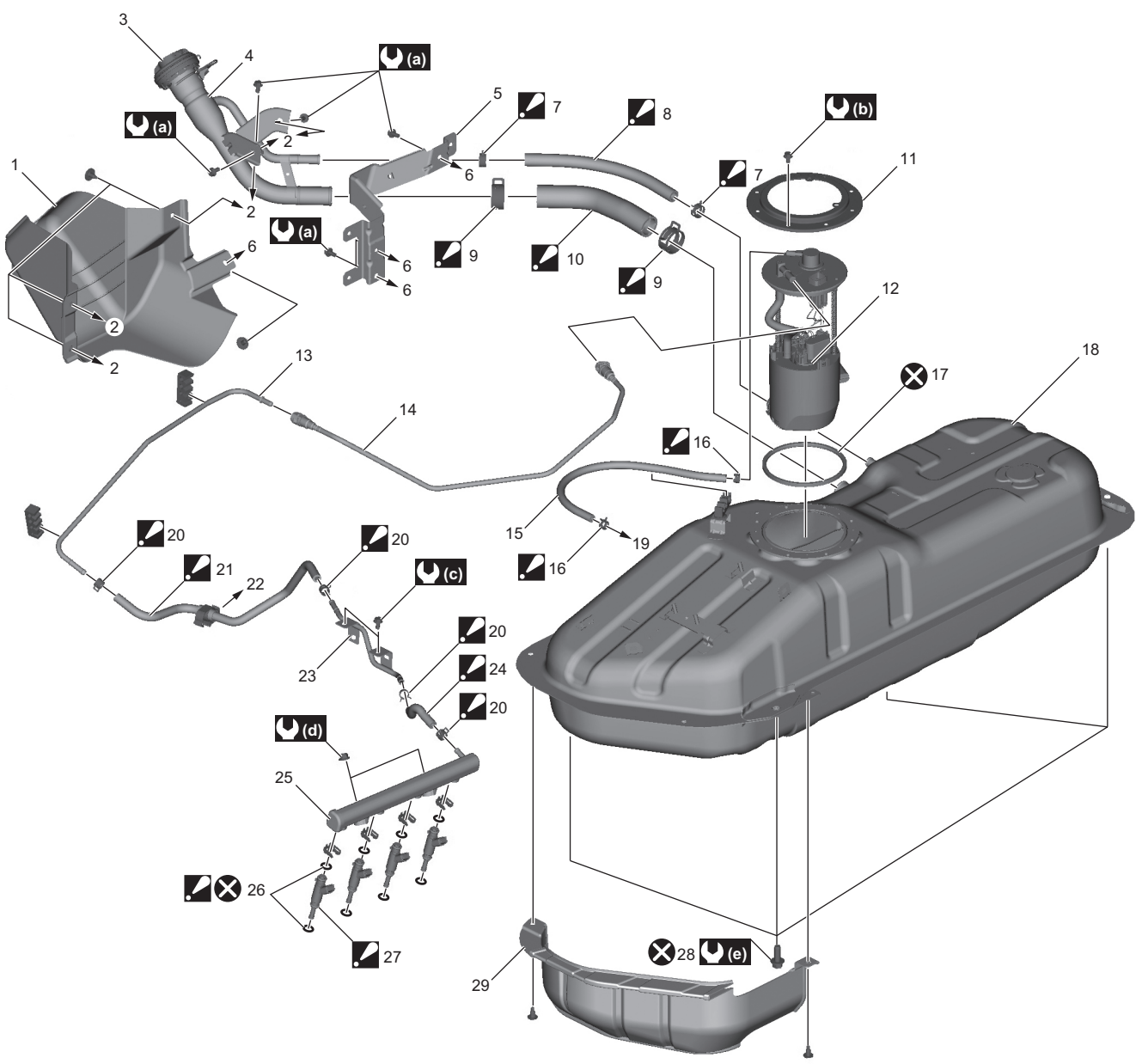


IK4L0A170005-01