AENK4L0B.book Page 13 Thursday, August 29, 2019 10:31 AM

Tháo và nối lại ống nhiên liệu

AENK4L0B1706002

Trước khi thực hiện quy trình dưới đây, tuân thủ “Phòng ngừa khi bảo dưỡng và sửa chữa hệ thống nhiên liệu” (Trang 1G-1).

Mối nối không phải khớp nối nhanh

LƯU Ý

Lắp chặt ống mềm vào phần nhô ra của ống.

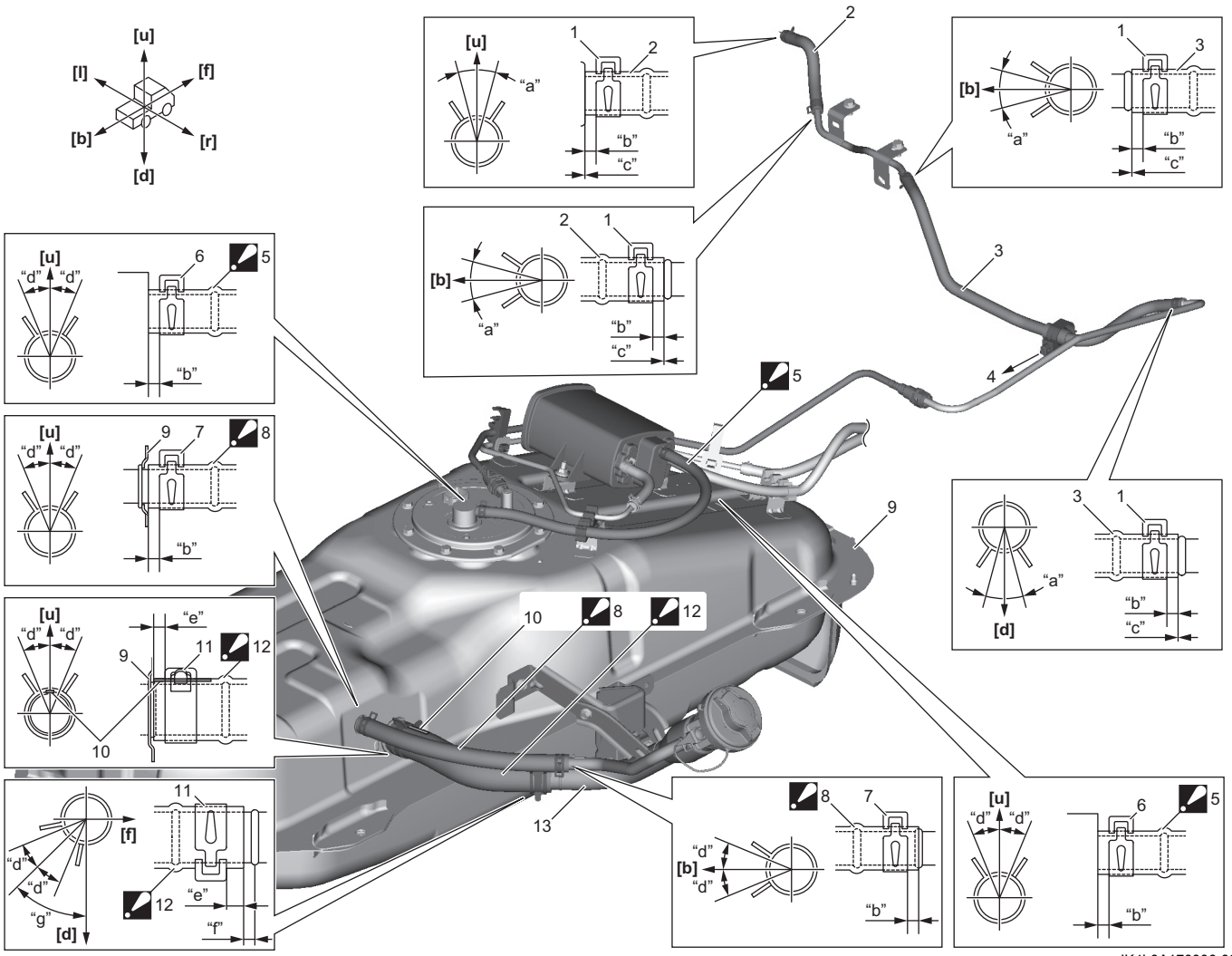

IK4L0A170006-02

[b]: Phía sau xe	“d”: 22,5°	6. Kẹp ống mềm EVAP
[d]: Phía dưới xe	“e”: 5,0 – 12 mm (0,20 – 0,47 in.)	7. Kẹp ống thông hơi
[f]: Phía trước xe	“f”: 0 – 8,0 mm (0 – 0,31 in.)	8. Ống thông hơi : Chèn cả hai đầu của ống thông hơi cho đến khi tiếp xúc với phần nhô ra của ống hoặc panel của thùng nhiên liệu.
[l]: Phía bên trái xe	“g”: 45°	9. Thùng nhiên liệu
[r]: Phía bên phải xe	1. Kẹp ống mềm nhiên liệu	10. Vạch dấu khớp
[u]: Phía trên xe	2. Ống cấp nhiên liệu (phía động cơ)	11. Kẹp ống mềm châm nhiên liệu
“a”: 30°	3. Ống cấp nhiên liệu (từ đường ống đến động cơ)	12. Ống châm thùng nhiên liệu : Chèn phía thùng nhiên liệu của ống châm thùng nhiên liệu cho đến khi tiếp xúc với chuỗi giọt hàn của thùng nhiên liệu. : Căn chỉnh vạch dấu khớp hướng lên trên.
“b”: 3,0 – 7,0 mm (0,12 – 0,27 in.)	4. Đến bộ lọc gió	13. Cổ châm nhiên liệu
“c”: 0 mm (0 in.)	5. Ống mềm từ thùng nhiên liệu đến ống : Chèn cả hai đầu của ống mềm từ thùng nhiên liệu đến ống cho đến khi tiếp xúc với bơm nhiên liệu hoặc bộ hấp thụ hơi xăng EVAP.	

AENK4L0B.book Page 14 Thursday, August 29, 2019 10:31 AM

Ống châm thùng nhiên liệu
Ngắt kết nối

1) Tháo nắp châm nhiên liệu.
2) Chèn ống mềm của bơm tay vào thùng nhiên liệu thông qua ống châm thùng nhiên liệu (1).

CHÚ Ý

Ống mềm của bơm tay có thể làm hư hỏng van nạp thùng nhiên liệu (2) nếu sử dụng lực quá lớn khi lắp hoặc tháo ống khỏi thùng nhiên liệu.
Không tác dụng lực quá mạnh khi lắp hoặc tháo ống mềm của bơm tay.

3) Bơm nhiên liệu trong khoảng “a” được minh họa trong hình, nếu cần.

⚠ CẢNH BÁO

Có nguy cơ xảy ra cháy nổ do tĩnh điện nếu cất giữ nhiên liệu được xả trong thùng chứa mở hoặc thùng nhựa.
Hãy cất giữ nhiên liệu trong thùng chứa kín làm bằng kim loại.

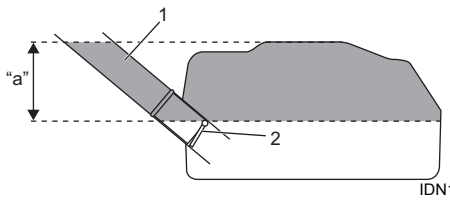

IDN10R170008-01

4) Tháo ống mềm của bơm tay khỏi ống châm thùng nhiên liệu.
5) Nâng xe lên.
6) Tháo các kẹp, sau đó tháo tấm bảo vệ cổ châm nhiên liệu (1) khỏi giá đỡ cổ châm nhiên liệu số 2 (2) và khung sau sàn xe bên phải (3).

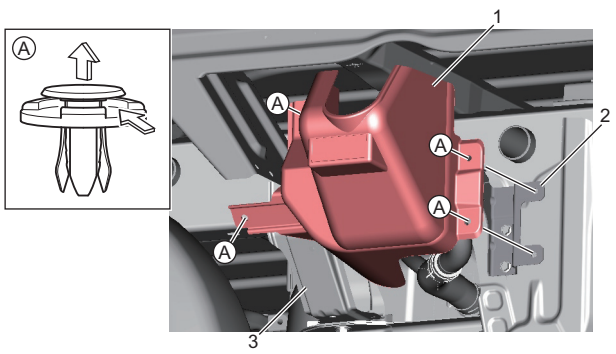

IK4L0A170009-02

7) Nới lỏng các kẹp ống châm nhiên liệu (1), sau đó tháo ống châm thùng nhiên liệu (2).

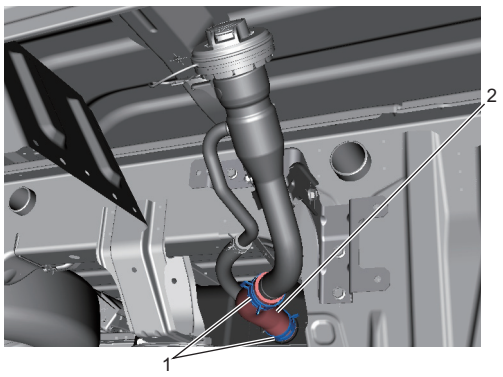

IK4L0A170011-02

Nối lại

1) Lắp tạm thời các kẹp ống châm nhiên liệu (1) vào ống châm thùng nhiên liệu (2).
2) Bôi nhiên liệu vào toàn bộ khu vực xung quanh phần gá ống châm thùng nhiên liệu của cổ châm nhiên liệu (3) và thùng nhiên liệu (4).

CHÚ Ý

Phần xơ vải còn lại của giẻ có thể gây rò rỉ nhiên liệu.
Sử dụng vải không xơ để bôi nhiên liệu.

LƯU Ý

Bôi nhiên liệu vào ống châm thùng nhiên liệu trước khi lắp vào vị trí thích hợp.

3) Lắp ống châm thùng nhiên liệu vào thùng nhiên liệu, sau đó căn chỉnh vạch dấu khớp (5) hướng lên phía trên xe.
4) Lắp ống châm thùng nhiên liệu vào cổ châm nhiên liệu.
5) Cố định vị trí ống châm thùng nhiên liệu như quy định.

<u>Vị trí ống châm thùng nhiên liệu</u>
“a”: 0 – 8,0 mm (0 – 0,31 in.)

AENK4L0B.book Page 15 Thursday, August 29, 2019 10:31 AM

6) Cố định vị trí kẹp ống châm nhiên liệu như quy định.

Vị trí của kẹp ống mềm châm nhiên liệu
“b”: 5,0 - 12 mm (0,20 - 0,47 in.)
“c”: 22,5°
“d”: 45°

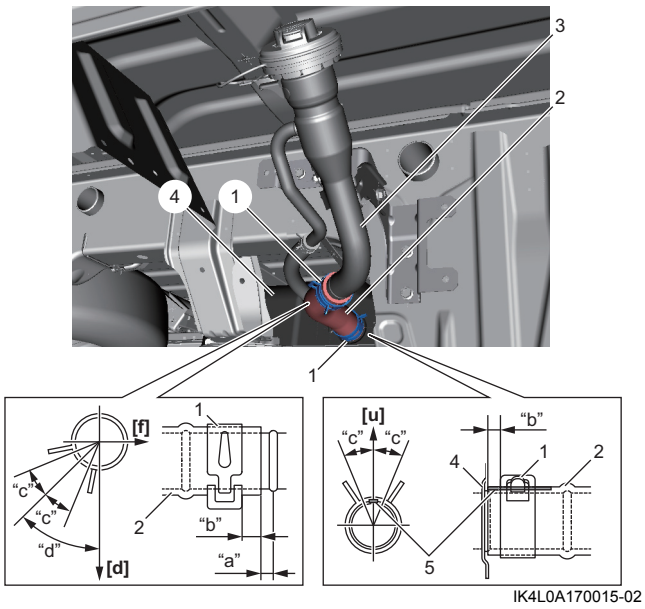

IK4L0A170015-02

[d]: Phía dưới xe	[f]: Phía trước xe	[u]: Phía trên xe

7) Kiểm tra bằng mắt phần lồi trên ống châm thùng nhiên liệu. Lặp lại Bước 2) – 5) nếu kết quả kiểm tra không đạt yêu cầu.
Phần lồi ống châm thùng nhiên liệu ở tình trạng tốt
Phần lồi “A” = “B”: Tiếp xúc đều với ống

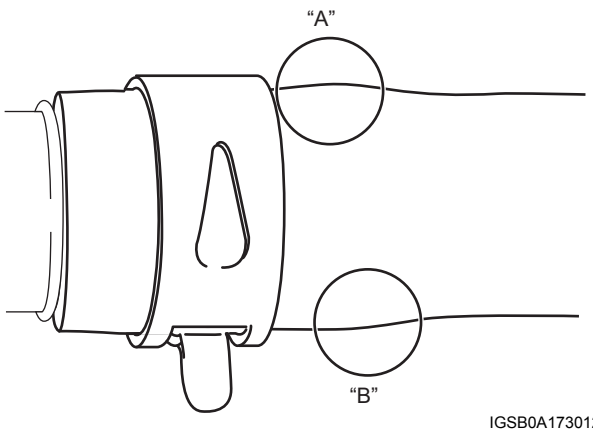

IGSB0A173012-01

Phần lồi ống châm thùng nhiên liệu ở tình trạng không tốt
Phần lồi “C”: Tiếp xúc quá mức với ống
Phần lồi “D”: Tiếp xúc kém với ống

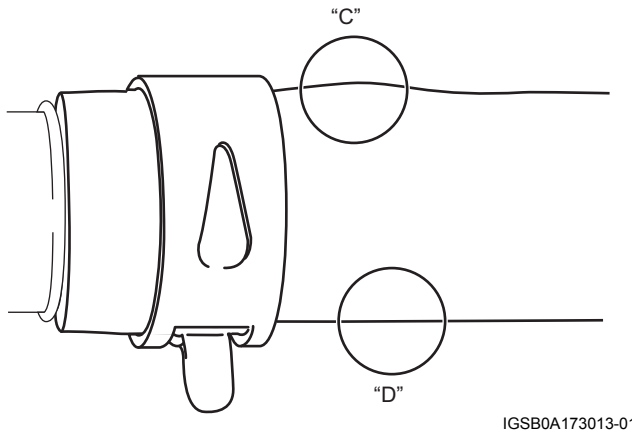

IGSB0A173013-01

8) Hạ xe xuống.
9) Lắp tấm bảo vệ cổ châm nhiên liệu (1) vào giá đỡ cổ châm nhiên liệu số 2 (2) và khung sau sàn xe bên phải (3).

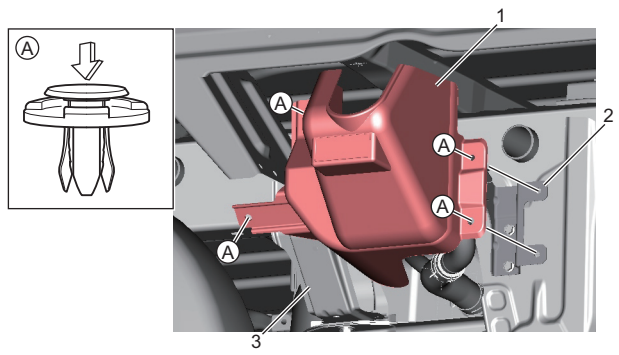

IK4L0A170054-01

10) Nếu xả nhiên liệu, chuyển nhiên liệu về thùng nhiên liệu.
11) Lắp nắp châm nhiên liệu.

Các ống khác ngoài ống châm thùng nhiên liệu
Để nối lại đúng cách, tham khảo “Mối nối không phải khớp nối nhanh” (Trang 1G-13).

Mối nối bằng khớp nối nhanh
Ngắt kết nối

1) Loại bỏ bùn, bụi và/hoặc các vật lạ giữa ống (1) và khớp nối nhanh (2) bằng cách thổi khí nén.
2) Tháo khóa khớp nối bằng cách đặt dụng cụ chuyên dụng giữa ống và khớp nối nhanh.

   Dụng cụ chuyên dụng
   (A): 09919-47020

3) Tháo khớp nối nhanh ra khỏi ống.

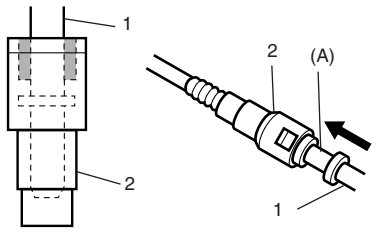

I4RS0A170019-01

AENK4L0B.book Page 16 Thursday, August 29, 2019 10:31 AM

Nối lại

Lắp khớp nối nhanh vào ống nhiên liệu cho đến khi được khóa chặt lại (nghe thấy tiếng tách), và kiểm tra để đảm bảo không thể dùng tay tháo khớp nối nhanh được.

Quy trình xả áp suất nhiên liệu

AENK4L0B1706003

CHÚ Ý

Thực hiện quy trình này khi động cơ vẫn còn nóng có thể làm hỏng bộ chuyển đổi xúc tác. Chờ đến khi động cơ nguội trước khi thực hiện quy trình này.

1) Kiểm tra để đảm bảo động cơ đã nguội.
2) Đặt xe trong các điều kiện sau đây.
   - Đặt cần chuyển số ở số 0.
   - Sử dụng phanh tay.
   - Khóa bánh dẫn động.
3) Tháo rơ-le bơm nhiên liệu (1) khỏi hộp rơ-le.

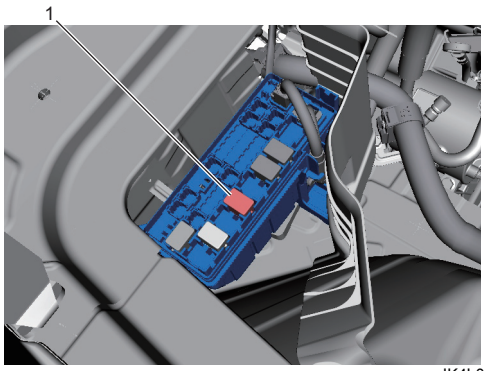

IK4L0A170016-01

4) Tháo nắp châm nhiên liệu để giảm áp suất hơi nhiên liệu trong thùng nhiên liệu, sau đó lắp lại nắp châm nhiên liệu.
5) Khởi động động cơ và để động cơ chạy đến khi dừng lại do thiếu nhiên liệu. Lặp lại thao tác khởi động động cơ 2 – 3 lần trong vòng khoảng 3 giây mỗi lần để làm tiêu hao áp suất nhiên liệu trong đường dẫn. Chỗ nối ống nhiên liệu giờ đã an toàn để thực hiện bảo dưỡng và sửa chữa.
6) Sau khi bảo dưỡng, lắp rơ-le bơm nhiên liệu vào hộp rơ-le và lắp nắp hộp rơ-le.

Quy trình kiểm tra rò rỉ nhiên liệu

AENK4L0B1706004

Sau bất kỳ thao tác bảo dưỡng sửa chữa nào trên hệ thống nhiên liệu, kiểm tra như sau để đảm bảo không có rò rỉ nhiên liệu.

1) Xoay công tắc máy về vị trí “ON” trong vòng 3 giây (để vận hành bơm nhiên liệu) và sau đó xoay sang vị trí “OFF”. Lặp lại chu trình vận hành này 3 hoặc 4 lần.
   Trong hệ thống nhiên liệu bây giờ phải hình thành áp suất nhiên liệu và cảm nhận được bằng tay trên ống cấp nhiên liệu.
2) Kiểm tra để đảm bảo không rò rỉ nhiên liệu từ bất kỳ phần nào của hệ thống nhiên liệu.

Kiểm tra đường nhiên liệu trên xe

AENK4L0B1706005

- Kiểm tra bằng mắt thường các mục sau đây.
  Nếu phát hiện tình trạng hỏng hóc, hãy thay các bộ phận bị hỏng.
  – Bằng chứng rò rỉ nhiên liệu.
  – Ống cấp nhiên liệu (phía động cơ) (1) và ống cấp nhiên liệu (từ đường ống đến động cơ) (2), nứt và xuống cấp hoặc hư hỏng.
  – Ống dẫn nhiên liệu (phía động cơ) (3) và ống dẫn nhiên liệu (phía thân) (4), xuống cấp và/hoặc hư hỏng.
- Kiểm tra để đảm bảo khớp nối nhanh (5) được kết nối chắc chắn.
- Kiểm tra để đảm bảo tất cả các kẹp (6) đều chắc chắn.

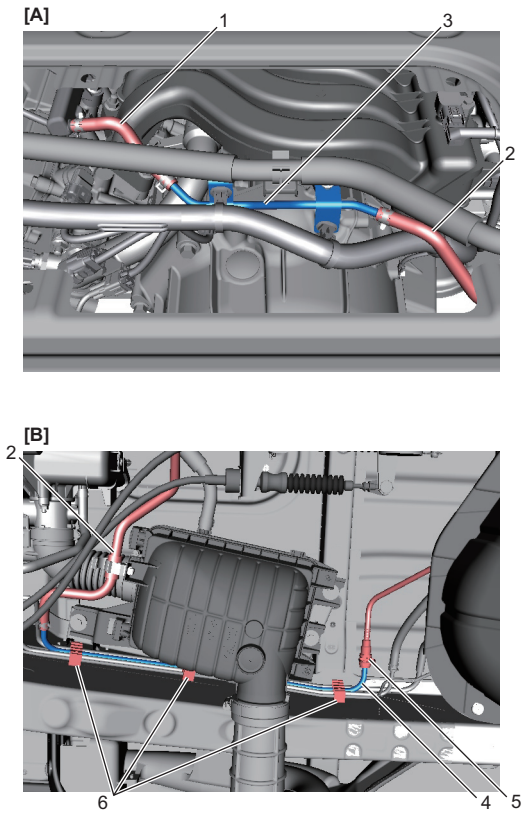

IK4L0A170017-01

[A]: Phía sau động cơ	[B]: Xung quanh khung giữa sàn xe bên phải

Tháo và lắp ống nhiên liệu

AENK4L0B1706006

Trước khi thực hiện quy trình dưới đây, tuân thủ “Phòng ngừa khi bảo dưỡng và sửa chữa hệ thống nhiên liệu” (Trang 1G-1).

Tháo

Ống dẫn nhiên liệu (phía động cơ)

1) Xả áp suất nhiên liệu khỏi đường ống cấp nhiên liệu. ☞(Trang 1G-16)
2) Ngắt cáp âm (–) ở bình điện. ☞(Trang 1J-6)
3) Tháo ống thông hơi (1) khỏi kẹp (2).