AENK4L0B.book Page 16 Thursday, August 29, 2019 10:31 AM

Nối lại

Lắp khớp nối nhanh vào ống nhiên liệu cho đến khi được khóa chặt lại (nghe thấy tiếng tách), và kiểm tra để đảm bảo không thể dùng tay tháo khớp nối nhanh được.

Quy trình xả áp suất nhiên liệu

AENK4L0B1706003

CHÚ Ý

Thực hiện quy trình này khi động cơ vẫn còn nóng có thể làm hỏng bộ chuyển đổi xúc tác. Chờ đến khi động cơ nguội trước khi thực hiện quy trình này.

1) Kiểm tra để đảm bảo động cơ đã nguội.
2) Đặt xe trong các điều kiện sau đây.
   - Đặt cần chuyển số ở số 0.
   - Sử dụng phanh tay.
   - Khóa bánh dẫn động.
3) Tháo rơ-le bơm nhiên liệu (1) khỏi hộp rơ-le.

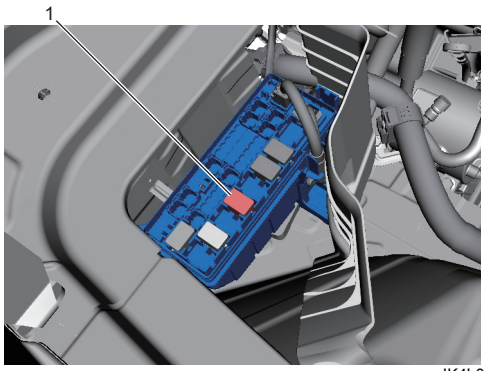

IK4L0A170016-01

4) Tháo nắp châm nhiên liệu để giảm áp suất hơi nhiên liệu trong thùng nhiên liệu, sau đó lắp lại nắp châm nhiên liệu.
5) Khởi động động cơ và để động cơ chạy đến khi dừng lại do thiếu nhiên liệu. Lặp lại thao tác khởi động động cơ 2 – 3 lần trong vòng khoảng 3 giây mỗi lần để làm tiêu hao áp suất nhiên liệu trong đường dẫn. Chỗ nối ống nhiên liệu giờ đã an toàn để thực hiện bảo dưỡng và sửa chữa.
6) Sau khi bảo dưỡng, lắp rơ-le bơm nhiên liệu vào hộp rơ-le và lắp nắp hộp rơ-le.

Quy trình kiểm tra rò rỉ nhiên liệu

AENK4L0B1706004

Sau bất kỳ thao tác bảo dưỡng sửa chữa nào trên hệ thống nhiên liệu, kiểm tra như sau để đảm bảo không có rò rỉ nhiên liệu.

1) Xoay công tắc máy về vị trí “ON” trong vòng 3 giây (để vận hành bơm nhiên liệu) và sau đó xoay sang vị trí “OFF”. Lặp lại chu trình vận hành này 3 hoặc 4 lần.
   Trong hệ thống nhiên liệu bây giờ phải hình thành áp suất nhiên liệu và cảm nhận được bằng tay trên ống cấp nhiên liệu.
2) Kiểm tra để đảm bảo không rò rỉ nhiên liệu từ bất kỳ phần nào của hệ thống nhiên liệu.

Kiểm tra đường nhiên liệu trên xe

AENK4L0B1706005

- Kiểm tra bằng mắt thường các mục sau đây.
  Nếu phát hiện tình trạng hỏng hóc, hãy thay các bộ phận bị hỏng.
  – Bằng chứng rò rỉ nhiên liệu.
  – Ống cấp nhiên liệu (phía động cơ) (1) và ống cấp nhiên liệu (từ đường ống đến động cơ) (2), nứt và xuống cấp hoặc hư hỏng.
  – Ống dẫn nhiên liệu (phía động cơ) (3) và ống dẫn nhiên liệu (phía thân) (4), xuống cấp và/hoặc hư hỏng.
- Kiểm tra để đảm bảo khớp nối nhanh (5) được kết nối chắc chắn.
- Kiểm tra để đảm bảo tất cả các kẹp (6) đều chắc chắn.

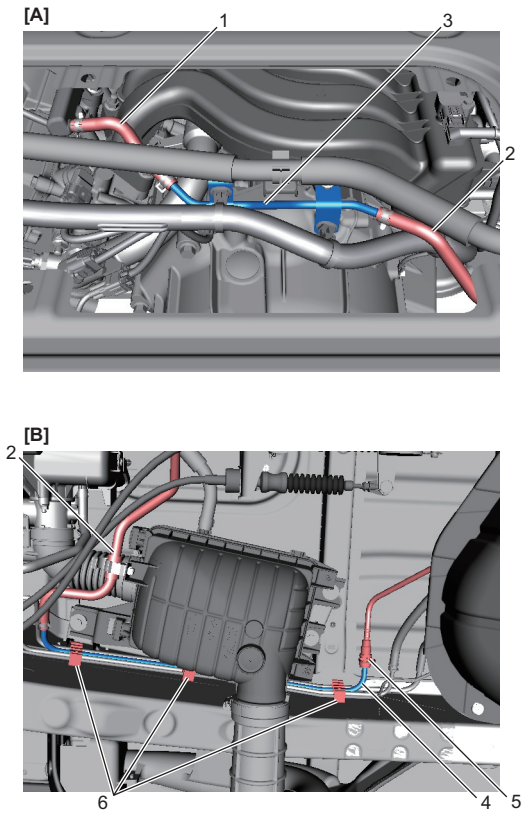

IK4L0A170017-01

[A]: Phía sau động cơ	[B]: Xung quanh khung giữa sàn xe bên phải

Tháo và lắp ống nhiên liệu

AENK4L0B1706006

Trước khi thực hiện quy trình dưới đây, tuân thủ “Phòng ngừa khi bảo dưỡng và sửa chữa hệ thống nhiên liệu” (Trang 1G-1).

Tháo

Ống dẫn nhiên liệu (phía động cơ)

1) Xả áp suất nhiên liệu khỏi đường ống cấp nhiên liệu. ☞(Trang 1G-16)
2) Ngắt cáp âm (–) ở bình điện. ☞(Trang 1J-6)
3) Tháo ống thông hơi (1) khỏi kẹp (2).

AENK4L0B.book Page 17 Thursday, August 29, 2019 10:31 AM

4) Tháo các kẹp (3) của bộ dây điện động cơ khỏi ống dẫn nhiên liệu (phía động cơ) (4).

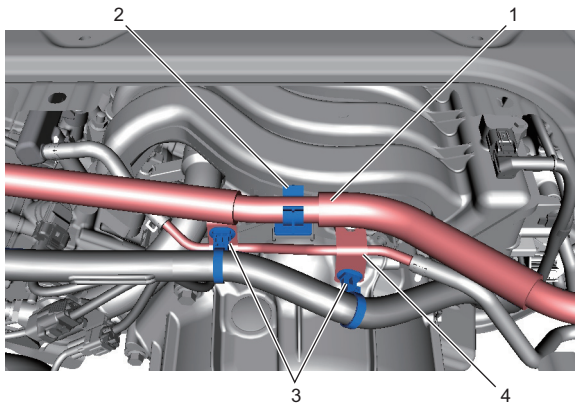

IK4L0A170020-01

5) Tháo ống cấp nhiên liệu (phía động cơ) (1) và ống cấp nhiên liệu (từ đường ống đến động cơ) (2) khỏi ống dẫn nhiên liệu (phía động cơ) (3).
6) Tháo các bu-lông (4), sau đó tháo ống dẫn nhiên liệu (phía động cơ) khỏi cổ góp nạp (5).

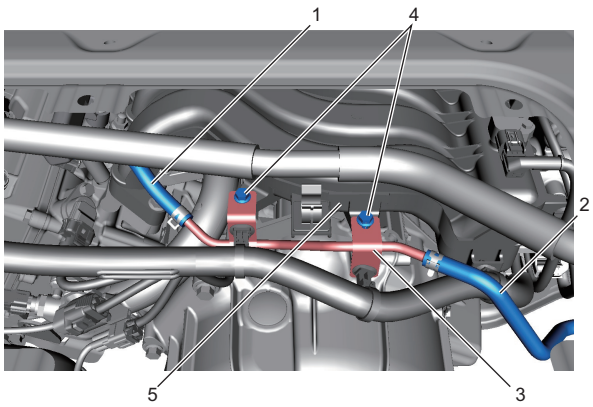

IK4L0A170021-01

Ống dẫn nhiên liệu (phía thân)

1) Xả áp suất nhiên liệu khỏi đường ống cấp nhiên liệu. ☞(Trang 1G-16)
2) Ngắt cáp âm (–) ở bình điện. ☞(Trang 1J-6)
3) Tháo ống cấp nhiên liệu (từ đường ống đến động cơ) (1) khỏi ống dẫn nhiên liệu (phía thân) (2).
4) Tháo khớp nối nhanh (3) của ống dẫn nhiên liệu (phía bơm) (4) khỏi ống dẫn nhiên liệu (phía thân).

   Dụng cụ chuyên dụng
   (A): 09919-47020

5) Đánh dấu (5) vị trí các kẹp (6) trên ống dẫn nhiên liệu (phía thân), để các kẹp có thể được lắp lại vào vị trí ban đầu.
6) Tháo các kẹp ra khỏi thân xe và ống dẫn nhiên liệu (phía thân).

CHÚ Ý

Ống dẫn nhiên liệu (phía thân) có thể bị cong hoặc bị hỏng nếu không cẩn thận khi tháo kẹp.
Đỡ ống dẫn nhiên liệu (phía thân) đúng cách khi tháo kẹp.

7) Tháo ống dẫn nhiên liệu (phía thân) khỏi xe.

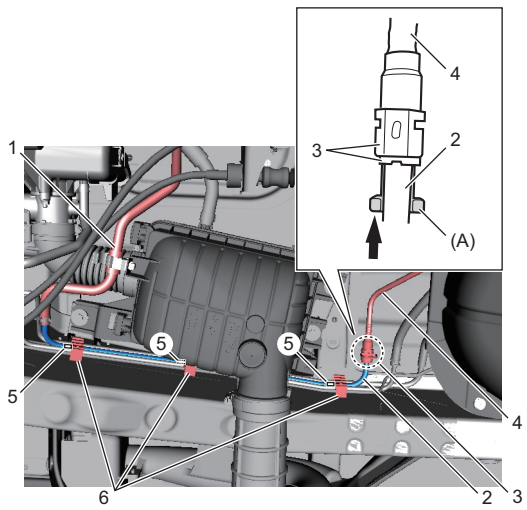

IK4L0A170018-01

Lắp

Ống dẫn nhiên liệu (phía động cơ)

1) Lắp ống dẫn nhiên liệu (phía động cơ) (1) vào cổ góp nạp (2), sau đó siết chặt các bu-lông ống dẫn nhiên liệu (phía động cơ) (3) đến lực siết quy định.

   Lực siết
   Bu-lông ống dẫn nhiên liệu (phía động cơ) (a): 9,0 N·m (0,92 kgf-m, 7,0 lbf-ft)

2) Nối ống cấp nhiên liệu (phía động cơ) (4) và ống cấp nhiên liệu (từ đường ống đến động cơ) (5) vào ống dẫn nhiên liệu (phía động cơ). ☞(Trang 1G-13)

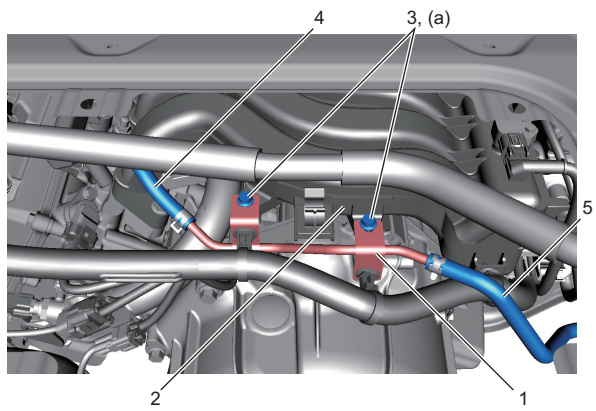

IK4L0A170022-01

AENK4L0B.book Page 18 Thursday, August 29, 2019 10:31 AM

3) Lắp các kẹp (1) của bộ dây điện động cơ vào ống dẫn nhiên liệu (phía động cơ) (2).
4) Lắp ống thông hơi (3) vào kẹp (4).

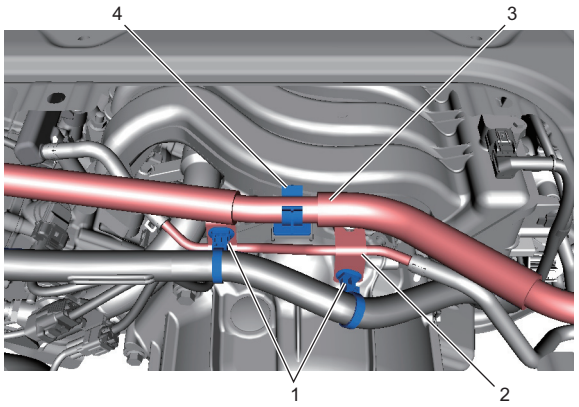

IK4L0A170023-01

5) Nối cáp âm (–) ở bình điện, sau đó siết chặt đai ốc cáp bình điện đến lực siết quy định. ☞(Trang 1J-6)
6) Với động cơ đã dừng, xoay công tắc máy về vị trí "ON" và kiểm tra hiện tượng rò rỉ nhiên liệu. ☞(Trang 1G-16)

Ống dẫn nhiên liệu (phía thân)

1) Kiểm tra các kẹp (1) xem có bị biến dạng và hư hỏng không.
   Nếu phát hiện tình trạng hỏng hóc, hãy thay các bộ phận bị hỏng.
2) Lắp ống dẫn nhiên liệu (phía thân) (2) vào kẹp.

LƯU Ý

Lắp các kẹp vào các vị trí đã đánh dấu (3) trên các ống.

3) Loại bỏ bùn, bụi và/hoặc các vật lạ giữa ống dẫn nhiên liệu (phía thân) và khớp nối nhanh (4) của ống dẫn nhiên liệu (phía bơm) (5) bằng cách thổi khí nén.
4) Lắp khớp nối nhanh của ống dẫn nhiên liệu (phía bơm) vào ống dẫn nhiên liệu (phía thân) cho đến khi nó được khóa chặt lại (nghe thấy tiếng tách), và kiểm tra để đảm bảo không thể dùng tay tháo khớp nối nhanh được.
5) Nối ống cấp nhiên liệu (từ đường ống đến động cơ) (6) vào ống dẫn nhiên liệu (phía thân). ☞(Trang 1G-13)

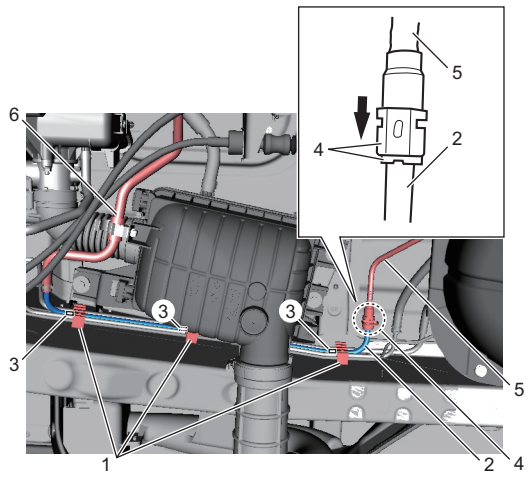

IK4L0A170019-01

6) Nối cáp âm (–) ở bình điện, sau đó siết chặt đai ốc cáp bình điện đến lực siết quy định. ☞(Trang 1J-6)
7) Với động cơ đã dừng, xoay công tắc máy về vị trí "ON" và kiểm tra hiện tượng rò rỉ nhiên liệu. ☞(Trang 1G-16)

Kiểm tra kim phun nhiên liệu trên xe

AENK4L0B1706007

1) Sử dụng tai nghe (1) hoặc thiết bị tương tự, kiểm tra âm thanh vận hành của kim phun nhiên liệu (2) khi động cơ đang chạy hoặc đang khởi động.
   Chu kỳ của âm thanh vận hành phải thay đổi theo tốc độ động cơ.
   Nếu không nghe thấy âm thanh hoặc nghe thấy âm thanh bất thường, hãy kiểm tra mạch kim phun nhiên liệu (dây hoặc giắc cắm) hoặc kim phun nhiên liệu.

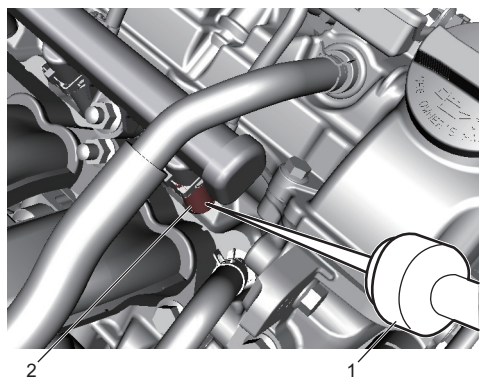

IK4L0A170024-02

2) Rút giắc cắm (1) khỏi kim phun nhiên liệu (2), nối đồng hồ đo điện trở giữa các cực của kim phun nhiên liệu và kiểm tra điện trở.
   Nếu điện trở lệch nhiều so với giá trị tham khảo, hãy thay kim phun nhiên liệu.

Điện trở tham khảo của kim phun nhiên liệu
11,8 – 12,6 Ω ở 25 °C (77 °F)