AENK4L0B.book Page 18 Thursday, August 29, 2019 10:31 AM

3) Lắp các kẹp (1) của bộ dây điện động cơ vào ống dẫn nhiên liệu (phía động cơ) (2).
4) Lắp ống thông hơi (3) vào kẹp (4).

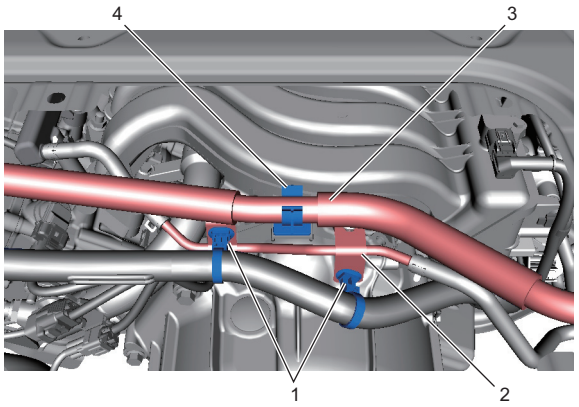

IK4L0A170023-01

5) Nối cáp âm (–) ở bình điện, sau đó siết chặt đai ốc cáp bình điện đến lực siết quy định. ☞(Trang 1J-6)
6) Với động cơ đã dừng, xoay công tắc máy về vị trí "ON" và kiểm tra hiện tượng rò rỉ nhiên liệu. ☞(Trang 1G-16)

Ống dẫn nhiên liệu (phía thân)

1) Kiểm tra các kẹp (1) xem có bị biến dạng và hư hỏng không.
   Nếu phát hiện tình trạng hỏng hóc, hãy thay các bộ phận bị hỏng.
2) Lắp ống dẫn nhiên liệu (phía thân) (2) vào kẹp.

LƯU Ý

Lắp các kẹp vào các vị trí đã đánh dấu (3) trên các ống.

3) Loại bỏ bùn, bụi và/hoặc các vật lạ giữa ống dẫn nhiên liệu (phía thân) và khớp nối nhanh (4) của ống dẫn nhiên liệu (phía bơm) (5) bằng cách thổi khí nén.
4) Lắp khớp nối nhanh của ống dẫn nhiên liệu (phía bơm) vào ống dẫn nhiên liệu (phía thân) cho đến khi nó được khóa chặt lại (nghe thấy tiếng tách), và kiểm tra để đảm bảo không thể dùng tay tháo khớp nối nhanh được.
5) Nối ống cấp nhiên liệu (từ đường ống đến động cơ) (6) vào ống dẫn nhiên liệu (phía thân). ☞(Trang 1G-13)

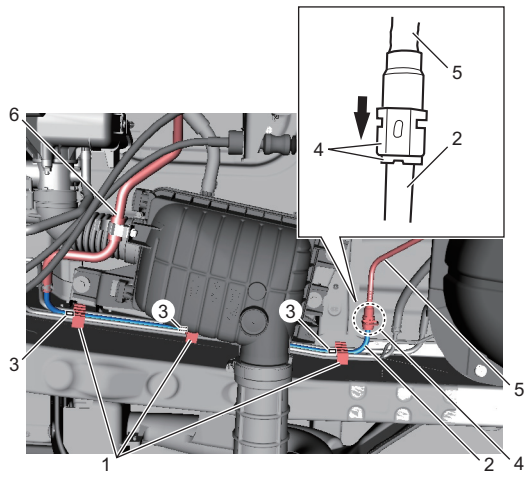

IK4L0A170019-01

6) Nối cáp âm (–) ở bình điện, sau đó siết chặt đai ốc cáp bình điện đến lực siết quy định. ☞(Trang 1J-6)
7) Với động cơ đã dừng, xoay công tắc máy về vị trí "ON" và kiểm tra hiện tượng rò rỉ nhiên liệu. ☞(Trang 1G-16)

Kiểm tra kim phun nhiên liệu trên xe

AENK4L0B1706007

1) Sử dụng tai nghe (1) hoặc thiết bị tương tự, kiểm tra âm thanh vận hành của kim phun nhiên liệu (2) khi động cơ đang chạy hoặc đang khởi động.
   Chu kỳ của âm thanh vận hành phải thay đổi theo tốc độ động cơ.
   Nếu không nghe thấy âm thanh hoặc nghe thấy âm thanh bất thường, hãy kiểm tra mạch kim phun nhiên liệu (dây hoặc giắc cắm) hoặc kim phun nhiên liệu.

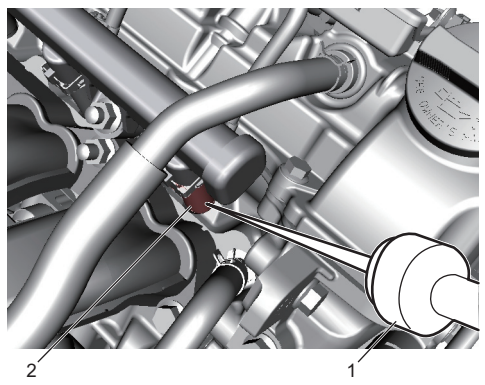

IK4L0A170024-02

2) Rút giắc cắm (1) khỏi kim phun nhiên liệu (2), nối đồng hồ đo điện trở giữa các cực của kim phun nhiên liệu và kiểm tra điện trở.
   Nếu điện trở lệch nhiều so với giá trị tham khảo, hãy thay kim phun nhiên liệu.

Điện trở tham khảo của kim phun nhiên liệu
11,8 – 12,6 Ω ở 25 °C (77 °F)

AENK4L0B.book Page 19 Thursday, August 29, 2019 10:31 AM

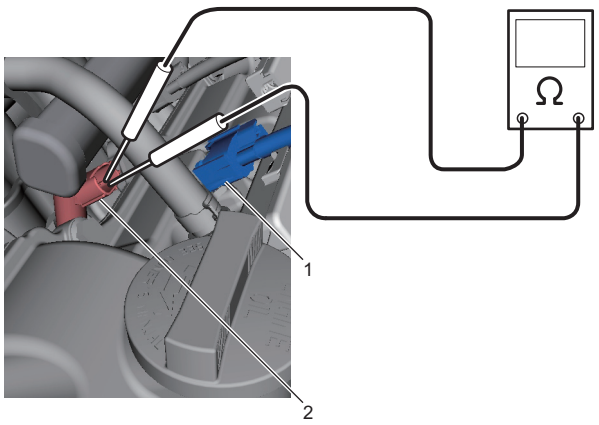

IK4L0A170025-01

3) Nối đồng hồ đo điện trở giữa cực của kim phun nhiên liệu (1) và mạch nối đất, sau đó kiểm tra điện trở.
Nếu điện trở không phải là vô cực, hãy thay kim phun nhiên liệu.

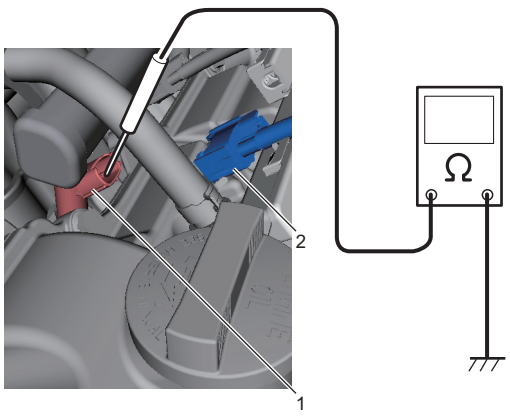

IK4L0A170026-01

2. Giắc cắm

4) Cắm chặt giắc cắm vào kim phun nhiên liệu.

Tháo và lắp kim phun nhiên liệu

AENK4L0B1706008

Trước khi thực hiện quy trình dưới đây, tuân thủ “Phòng ngừa khi bảo dưỡng và sửa chữa hệ thống nhiên liệu” (Trang 1G-1).

Tháo

1) Giảm áp suất nhiên liệu. ☞(Trang 1G-16)
2) Ngắt cáp âm (–) ở bình điện. ☞(Trang 1J-6)
3) Tháo các giắc cắm kim phun nhiên liệu (1).
4) Tháo ống cấp nhiên liệu (phía động cơ) (2) khỏi ống cấp nhiên liệu (3).
5) Tháo các đai ốc ống cấp nhiên liệu (4), sau đó tháo ống cấp nhiên liệu với kim phun nhiên liệu (5).

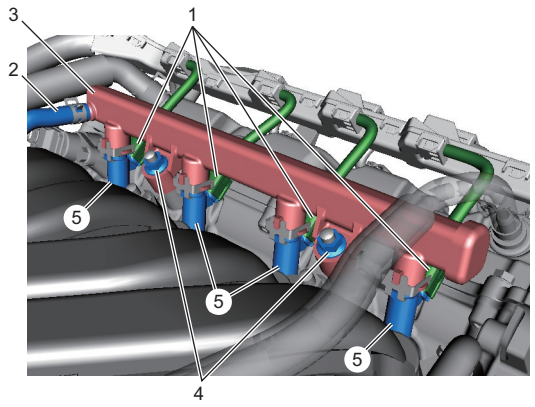

IK4L0A170027-01

6) Tháo kim phun nhiên liệu (1) khỏi ống cấp nhiên liệu (2) như sau.
   a) Mở rộng kẹp kim phun nhiên liệu (3) theo hướng mũi tên “1” để tháo móc và tháo theo hướng mũi tên “2”.
   b) Tháo kim phun nhiên liệu.

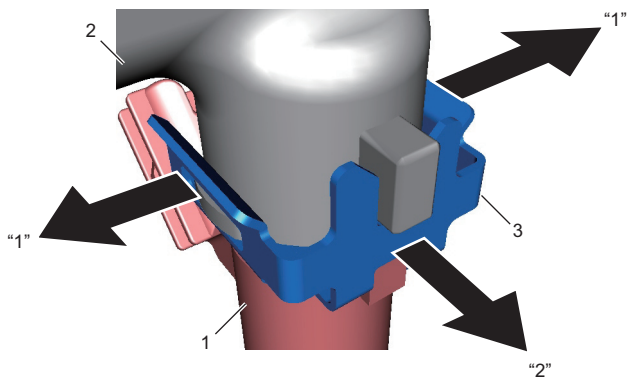

IK4L0A170028-01

7) Tháo phốt chữ O kim phun (1) khỏi kim phun nhiên liệu (2).

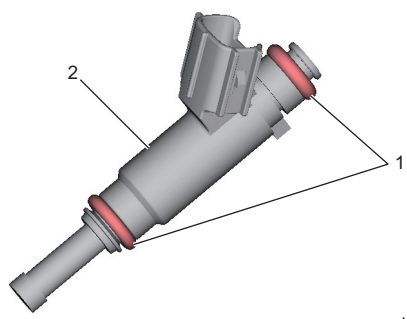

IJW60A170030-01