AENK4L0B.book Page 19 Thursday, August 29, 2019 10:31 AM

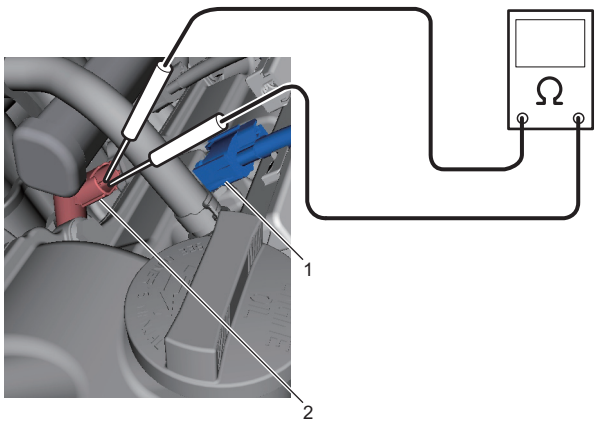

IK4L0A170025-01

3) Nối đồng hồ đo điện trở giữa cực của kim phun nhiên liệu (1) và mạch nối đất, sau đó kiểm tra điện trở.
Nếu điện trở không phải là vô cực, hãy thay kim phun nhiên liệu.

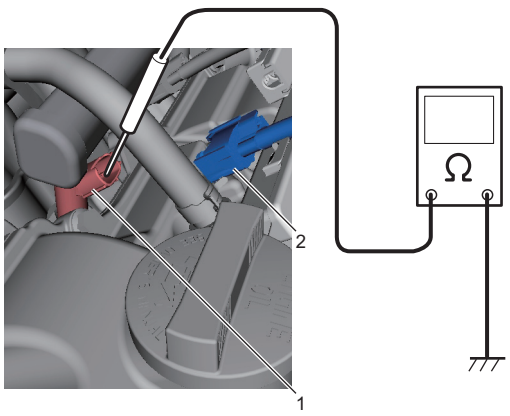

IK4L0A170026-01

2. Giắc cắm

4) Cắm chặt giắc cắm vào kim phun nhiên liệu.

Tháo và lắp kim phun nhiên liệu

AENK4L0B1706008

Trước khi thực hiện quy trình dưới đây, tuân thủ “Phòng ngừa khi bảo dưỡng và sửa chữa hệ thống nhiên liệu” (Trang 1G-1).

Tháo

1) Giảm áp suất nhiên liệu. ☞(Trang 1G-16)
2) Ngắt cáp âm (–) ở bình điện. ☞(Trang 1J-6)
3) Tháo các giắc cắm kim phun nhiên liệu (1).
4) Tháo ống cấp nhiên liệu (phía động cơ) (2) khỏi ống cấp nhiên liệu (3).
5) Tháo các đai ốc ống cấp nhiên liệu (4), sau đó tháo ống cấp nhiên liệu với kim phun nhiên liệu (5).

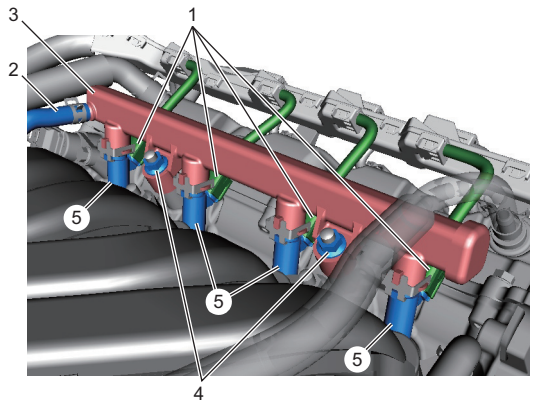

IK4L0A170027-01

6) Tháo kim phun nhiên liệu (1) khỏi ống cấp nhiên liệu (2) như sau.
   a) Mở rộng kẹp kim phun nhiên liệu (3) theo hướng mũi tên “1” để tháo móc và tháo theo hướng mũi tên “2”.
   b) Tháo kim phun nhiên liệu.

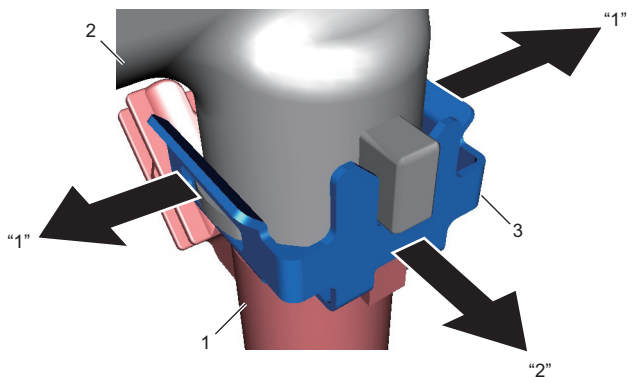

IK4L0A170028-01

7) Tháo phốt chữ O kim phun (1) khỏi kim phun nhiên liệu (2).

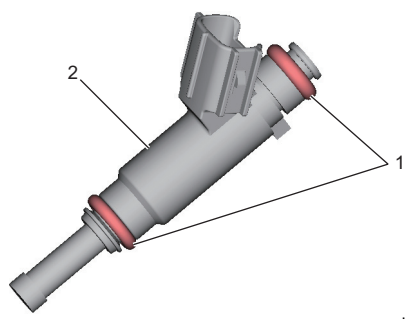

IJW60A170030-01

AENK4L0B.book Page 20 Thursday, August 29, 2019 10:31 AM

Lắp

CHÚ Ý

Không thực hiện các phòng ngừa sau đây có thể ảnh hưởng đến phốt chữ O kim phun và gây rò rỉ nhiên liệu áp suất cao.

- **Thay phốt chữ O mới đã được làm sạch.**
- **Để tránh làm hư hỏng kim phun, không sử dụng dụng cụ kim loại để tháo phốt chữ O.**
- **Kiểm tra để đảm bảo rãnh kim phun sạch trước khi lắp phốt chữ O.**
- **Lắp phốt chữ O mới có độ giãn nhỏ nhất.**
- **Không tái sử dụng phốt chữ O sau khi tháo.**
- **Sau khi lắp phốt chữ O, kiểm tra để đảm bảo phốt được đặt chính xác và sạch sẽ.**

1) Lắp các kim phun nhiên liệu (1) vào ống cấp nhiên liệu như sau.
   a) Lắp các phốt chữ O kim phun mới (2) vào kim phun.

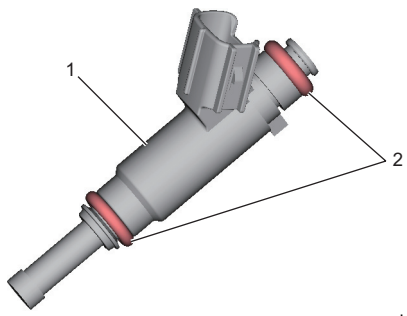

IJW60A170031-01

   b) Lắp kẹp kim phun nhiên liệu (1) vào kim phun nhiên liệu (2) bằng cách lắp rãnh cắt (3) vào khe (4) và căn chỉnh các vấu (5) thẳng hàng với phần nhô ra (6).

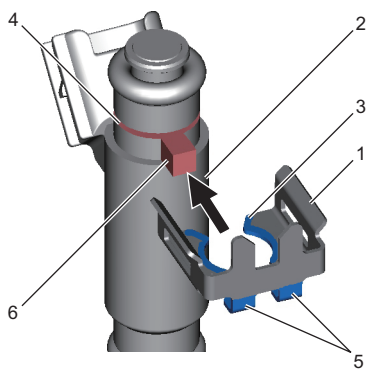

IK4L0A170029-01

   c) Bôi lớp nhiên liệu mỏng lên phốt chữ O kim phun phía ống cấp nhiên liệu (1).
   d) Lắp kim phun nhiên liệu (2) vào ống cấp nhiên liệu (3) với kẹp kim phun nhiên liệu (4) bằng cách căn chỉnh khe (5) thẳng hàng với phần nhô ra (6) và sau đó lắp các khe (7) vào phần nhô ra (8).

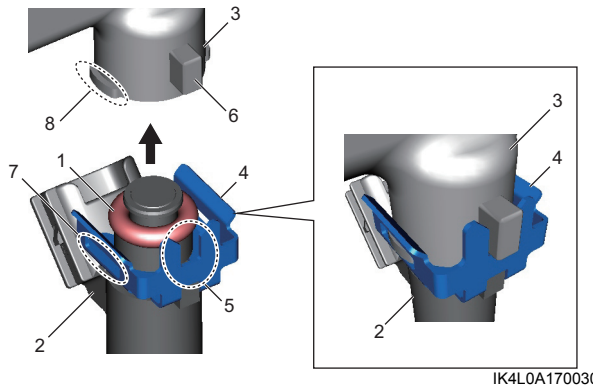

IK4L0A170030-01

2) Lắp ống cấp nhiên liệu (1) với các kim phun (2) vào nắp quy lát (3) như sau.
   a) Bôi lớp nhiên liệu mỏng lên các phốt chữ O phía vòi kim phun nhiên liệu (4).
   b) Lắp các kim phun được lắp trong ống cấp vào nắp quy lát cho đến khi giá đỡ (5) của ống cấp tiếp xúc với mặt bích (6) của nắp quy lát.
   c) Siết chặt các đai ốc của ống cấp nhiên liệu (7) đến lực siết quy định.

   Lực siết
   Đai ốc ống cấp nhiên liệu (a):
   25 N·m (2,5 kgf-m, 18,5 lbf-ft)

3) Nối ống cấp nhiên liệu (8) vào ống cấp nhiên liệu.
4) Nối các giắc cắm kim phun nhiên liệu (9).

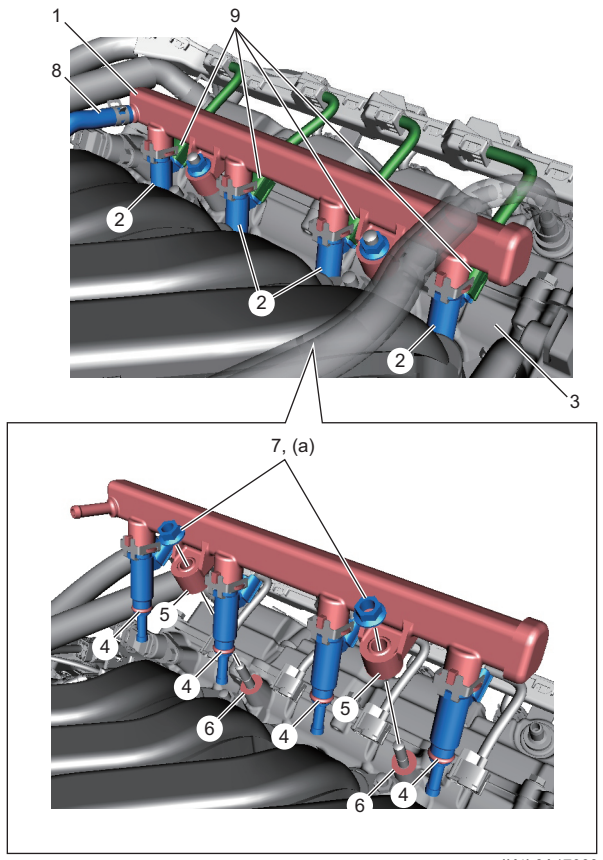

IK4L0A170031-01

5) Nối cáp âm (–) ở bình điện, sau đó siết chặt đai ốc cáp bình điện đến lực siết quy định. ☞(Trang 1J-6)

AENK4L0B.book Page 21 Thursday, August 29, 2019 10:31 AM

6) Với động cơ đã dừng, xoay công tắc máy về vị trí "ON" và kiểm tra hiện tượng rò rỉ nhiên liệu. ☞(Trang 1G-16)

Kiểm tra kim phun nhiên liệu

AENK4L0B1706009

Trước khi thực hiện quy trình dưới đây, tuân thủ "Phòng ngừa khi bảo dưỡng và sửa chữa hệ thống nhiên liệu" (Trang 1G-1).

1) Tháo kim phun nhiên liệu. ☞(Trang 1G-19)
2) Đặt các dụng cụ chuyên dụng như sau.

Dụng cụ chuyên dụng
(A): 09912-58421
(B): 09912-57610
(C): 09912-97110
(D): 09930-86310

a) Lắp dụng cụ chuyên dụng (A) và dụng cụ chuyên dụng (C) vào kim phun nhiên liệu (1).
b) Nối dụng cụ chuyên dụng (D) vào kim phun nhiên liệu.
c) Lắp dụng cụ chuyên dụng (B) vào dụng cụ chuyên dụng (A).
d) Nối ống cấp nhiên liệu vào dụng cụ chuyên dụng (A).

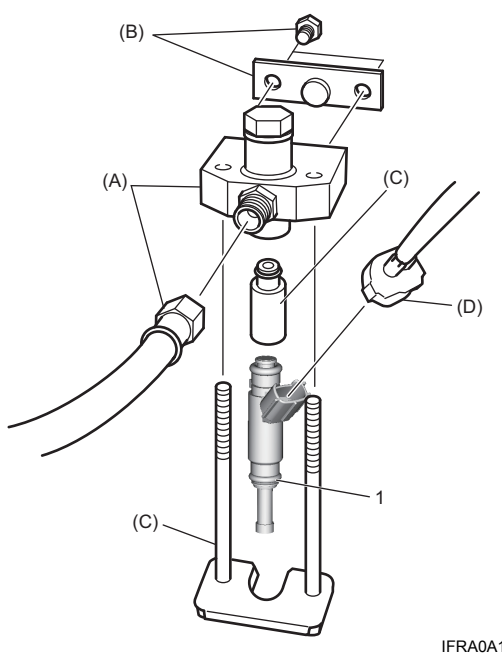

IFRA0A171027-01

3) Lắp ống nhựa trong chống hóa chất (1) thích hợp vào vòi kim phun để ngăn nhiên liệu bắn ra ngoài trong khi đang phun.
4) Đặt xi-lanh chia độ (2) bên dưới kim phun nhiên liệu.
5) Nối một trong các đầu của dụng cụ chuyên dụng (D) với cực dương (+) của bình điện.

⚠ CẢNH BÁO

Có thể tăng nguy cơ xảy ra thương tích cá nhân và hỏa hoạn nếu thực hiện quy trình dưới đây mà không đảm bảo các phòng ngừa thích hợp.
Đặt kim phun nhiên liệu xa bình điện nhất có thể khi kết nối/ngắt kết nối dây kiểm tra với/khỏi bình điện.

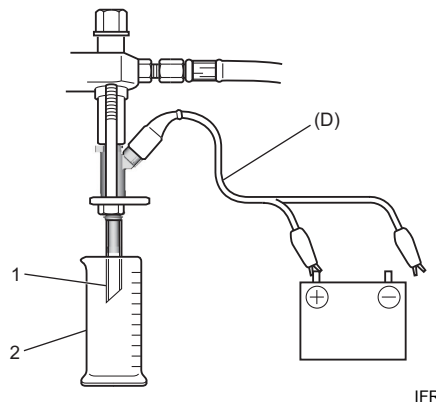

IFRA0A171028-01

6) Vận hành bơm nhiên liệu và đưa áp suất nhiên liệu vào kim phun nhiên liệu như sau:
Sử dụng máy chẩn đoán SUZUKI:
a) Kết nối máy chẩn đoán với DLC (1) với công tắc máy ở vị trí "OFF".

Dụng cụ chuyên dụng
(A): Máy chẩn đoán SUZUKI (Suzuki SDT-II)

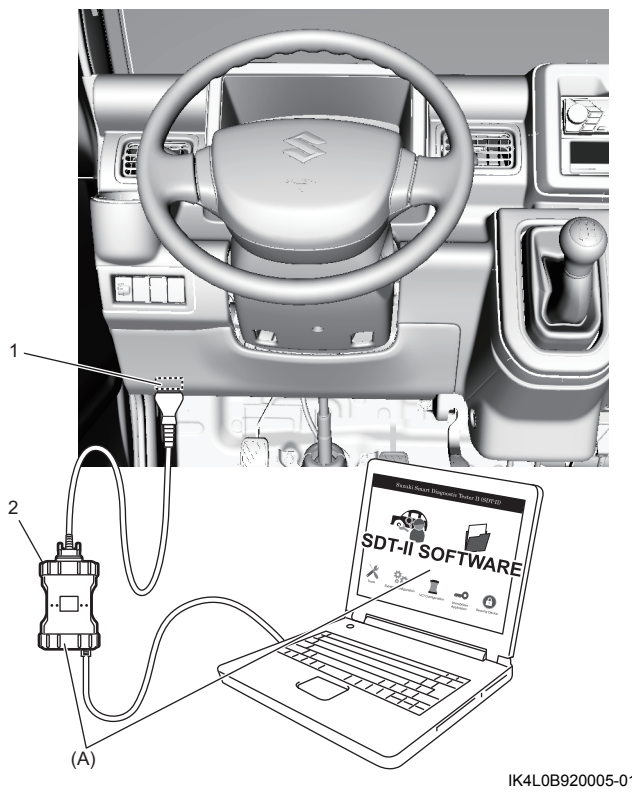

IK4L0B920005-01

2. VCI