AENK4L0B.book Page 1 Thursday, August 29, 2019 10:31 AM

Hệ thống nhiên liệu

Phòng ngừa

Phòng ngừa khi bảo dưỡng và sửa chữa hệ thống nhiên liệu

AENK4L0B1700001

⚠ CẢNH BÁO

Bất kỳ công việc bảo dưỡng và sửa chữa nào được thực hiện trên hệ thống nhiên liệu đều có nguy cơ cháy và gây thương tích cá nhân nếu không thực hiện các phòng ngừa thích hợp.
Thực hiện các phòng ngừa dưới đây bất cứ khi nào làm việc trên hệ thống nhiên liệu.

- **Ngắt cáp âm (–) ở bình điện.**
- **Không hút thuốc. Đặt biển báo không hút thuốc xung quanh khu vực làm việc.**
- **Chuẩn bị sẵn bình chữa cháy cầm tay bằng CO_2.**
- **Chỉ thực hiện công việc bảo dưỡng ở khu vực thoáng gió và cách xa ngọn lửa trần như bình đun nước nóng bằng ga.**
- **Đeo kính bảo hộ.**
- **Tháo nắp châm nhiên liệu khỏi cổ châm nhiên liệu để xả áp suất hơi nhiên liệu khỏi thùng nhiên liệu, sau đó lắp lại nắp.**
- **Trước khi nới lỏng hoặc tháo đường ống cấp nhiên liệu, xả áp suất nhiên liệu của hệ thống nhiên liệu theo "Quy trình xả áp suất nhiên liệu" (Trang 1G-16) sau đây.**
- **Khi tháo ống nối trên đường nhiên liệu, dùng khăn lau che khớp nối để thấm hút lượng nhỏ nhiên liệu tràn ra từ đường nhiên liệu đã tháo. Đặt khăn đã sử dụng vào thùng chứa quy định.**
- **Tuyệt đối không chạy động cơ với rơ-le bơm nhiên liệu đã bị ngắt khi động cơ và hệ thống xả đang nóng.**
- **Do mỗi loại ống có mối nối ống nhiên liệu khác nhau, hãy sử dụng phương pháp nối chính xác để nối và kẹp từng ống dẫn phù hợp với mỗi mối nối cụ thể. ☞(Trang 1G-13)**
  Sau khi nối ống, kiểm tra để đảm bảo ống mềm không bị xoắn hoặc thắt nút.
- **Khi lắp kim phun nhiên liệu hoặc ống dẫn nhiên liệu, hãy dùng xăng để bôi trơn phốt chữ O.**
- **Cẩn thận khi lắp thùng nhiên liệu. Không để thùng chạm vào các cạnh sắc hoặc bề mặt nóng. Không làm rơi thùng chứa. Nếu làm rơi thùng chứa, phải thay thế thùng và tất cả các bộ phận trên và bên trong do chúng có thể bị hư hỏng.**
- **Nếu phát hiện bất kỳ lỗ và/hoặc vết nứt nào trên thùng nhiên liệu, tuyệt đối không sửa lại, mà phải thay thùng mới.**
- **Do thùng nhiên liệu được làm bằng nhựa, khi các dung môi như mỡ và keo ron tiếp xúc với thùng nhiên liệu, một số phản ứng hóa học có thể xảy ra, làm cho thùng nhiên liệu phồng lên, cứng lại hoặc biến dạng, dẫn đến rò rỉ nhiên liệu từ thùng.**
  Không để dung môi như mỡ hoặc keo ron tiếp xúc với thùng nhiên liệu. Ngoài ra, phải lau sạch ngay các dung môi như mỡ hoặc keo ron tiếp xúc với thùng nhiên liệu.

CHÚ Ý

Nếu sử dụng nhiên liệu pha chì hoặc chứa hàm lượng chì thấp cho động cơ này, động cơ và hệ thống kiểm soát khí thải sẽ bị hư hỏng.
Chỉ sử dụng xăng không chì cho loại động cơ này.

Mô tả chung

Mô tả hệ thống nhiên liệu

AENK4L0B1701001

Các bộ phận chính của hệ thống nhiên liệu là thùng nhiên liệu, bộ bơm nhiên liệu (bao gồm lọc nhiên liệu, cảm biến mực nhiên liệu và bộ điều áp (áp suất nhiên liệu)), đường ống cấp nhiên liệu và đường dẫn hơi nhiên liệu. Để biết thêm thông tin chi tiết về lưu lượng nhiên liệu, tham khảo "Sơ đồ hệ thống cấp nhiên liệu" (Trang 1G-2).

Mô tả hệ thống cấp nhiên liệu

AENK4L0B1701002

Hệ thống cấp nhiên liệu bao gồm thùng nhiên liệu, bộ bơm nhiên liệu (bao gồm lọc nhiên liệu, cảm biến mực nhiên liệu và bộ điều áp (áp suất nhiên liệu)), ống cấp nhiên liệu, kim phun và đường ống cấp nhiên liệu. Nhiên liệu trong thùng nhiên liệu được bơm lên bằng bơm nhiên liệu, sau đó chuyển đến ống cấp nhiên liệu và phun bằng các kim phun nhiên liệu.

AENK4L0B.book Page 2 Thursday, August 29, 2019 10:31 AM

Do bộ bơm nhiên liệu được trang bị lọc nhiên liệu tích hợp và bộ điều áp (áp suất nhiên liệu), nhiên liệu được lọc và áp suất nhiên liệu được điều chỉnh trước khi được chuyển đến ống dẫn.
Nhiên liệu thừa từ quá trình điều áp nhiên liệu được trả về thùng nhiên liệu.
Ngoài ra, hơi nhiên liệu sinh ra trong thùng nhiên liệu cũng được dẫn qua đường dẫn hơi nhiên liệu đến bộ hấp thụ hơi xăng EVAP.
Để xem sơ đồ hệ thống, tham khảo “Sơ đồ hệ thống cấp nhiên liệu” (Trang 1G-2).

Mô tả bơm nhiên liệu

AENK4L0B1701003

Bơm nhiên liệu (1) là một bơm điện tích hợp trong thùng nhiên liệu. Bộ bơm bao gồm bộ lọc của bơm nhiên liệu (2), lọc nhiên liệu (3), bộ điều áp (áp suất nhiên liệu) (4) và cảm biến mực nhiên liệu (5).

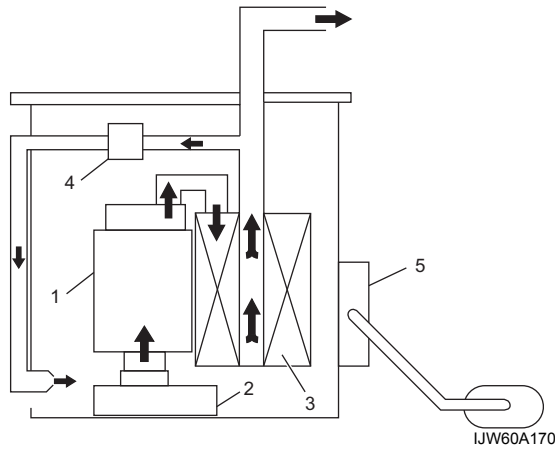

IJW60A170002-02

Sơ đồ mạch điện và hệ thống

Sơ đồ hệ thống cấp nhiên liệu

AENK4L0B1702001

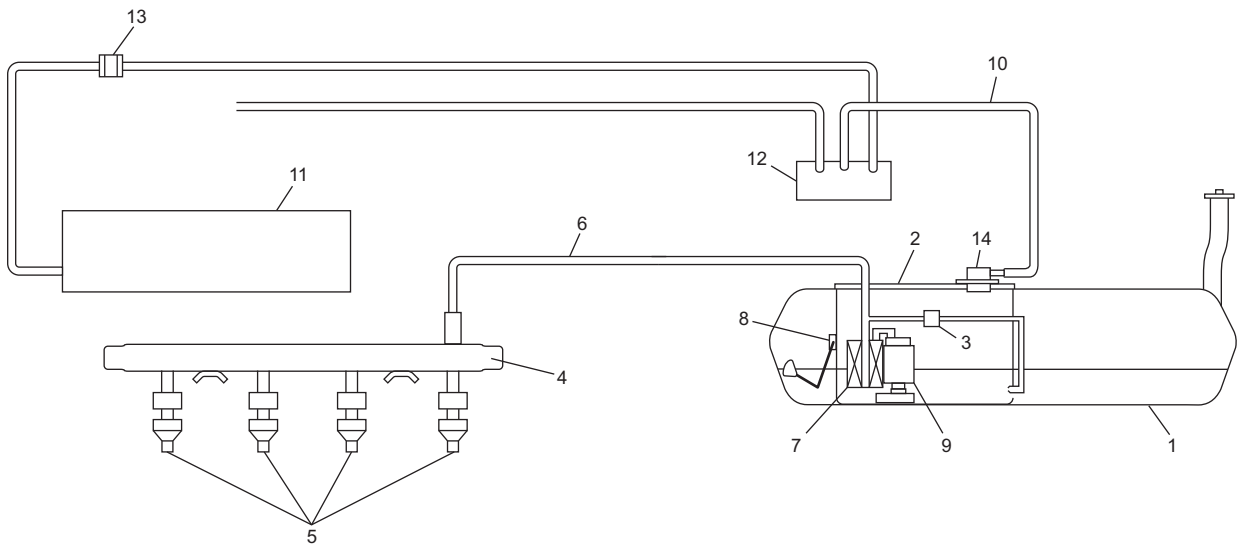

IK4L0A170002-02

1. Thùng nhiên liệu	6. Đường ống cấp nhiên liệu	11. Cổ góp nạp
2. Bộ bơm nhiên liệu	7. Lọc nhiên liệu	12. Bộ hấp thụ hơi xăng EVAP
3. Bộ điều áp (áp suất nhiên liệu)	8. Cảm biến mực nhiên liệu	13. Bộ van xả bộ hấp thụ hơi xăng EVAP
4. Ống cấp nhiên liệu	9. Bơm nhiên liệu	14. Van cắt nhiên liệu
5. Kim phun nhiên liệu	10. Đường dẫn hơi nhiên liệu	