AENK4L0B.book Page 21 Thursday, August 29, 2019 10:31 AM

6) Với động cơ đã dừng, xoay công tắc máy về vị trí "ON" và kiểm tra hiện tượng rò rỉ nhiên liệu. ☞(Trang 1G-16)

Kiểm tra kim phun nhiên liệu

AENK4L0B1706009

Trước khi thực hiện quy trình dưới đây, tuân thủ "Phòng ngừa khi bảo dưỡng và sửa chữa hệ thống nhiên liệu" (Trang 1G-1).

1) Tháo kim phun nhiên liệu. ☞(Trang 1G-19)
2) Đặt các dụng cụ chuyên dụng như sau.

Dụng cụ chuyên dụng
(A): 09912-58421
(B): 09912-57610
(C): 09912-97110
(D): 09930-86310

a) Lắp dụng cụ chuyên dụng (A) và dụng cụ chuyên dụng (C) vào kim phun nhiên liệu (1).
b) Nối dụng cụ chuyên dụng (D) vào kim phun nhiên liệu.
c) Lắp dụng cụ chuyên dụng (B) vào dụng cụ chuyên dụng (A).
d) Nối ống cấp nhiên liệu vào dụng cụ chuyên dụng (A).

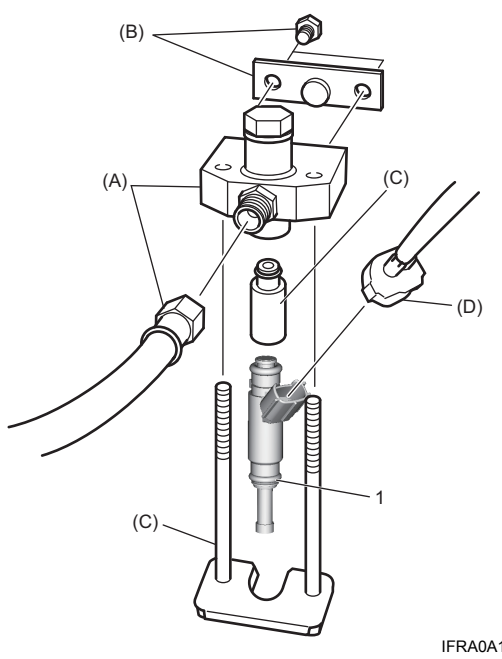

IFRA0A171027-01

3) Lắp ống nhựa trong chống hóa chất (1) thích hợp vào vòi kim phun để ngăn nhiên liệu bắn ra ngoài trong khi đang phun.
4) Đặt xi-lanh chia độ (2) bên dưới kim phun nhiên liệu.
5) Nối một trong các đầu của dụng cụ chuyên dụng (D) với cực dương (+) của bình điện.

⚠ CẢNH BÁO

Có thể tăng nguy cơ xảy ra thương tích cá nhân và hỏa hoạn nếu thực hiện quy trình dưới đây mà không đảm bảo các phòng ngừa thích hợp.
Đặt kim phun nhiên liệu xa bình điện nhất có thể khi kết nối/ngắt kết nối dây kiểm tra với/khỏi bình điện.

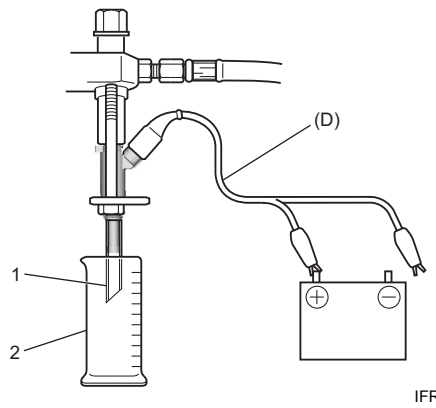

IFRA0A171028-01

6) Vận hành bơm nhiên liệu và đưa áp suất nhiên liệu vào kim phun nhiên liệu như sau:
Sử dụng máy chẩn đoán SUZUKI:
a) Kết nối máy chẩn đoán với DLC (1) với công tắc máy ở vị trí "OFF".

Dụng cụ chuyên dụng
(A): Máy chẩn đoán SUZUKI (Suzuki SDT-II)

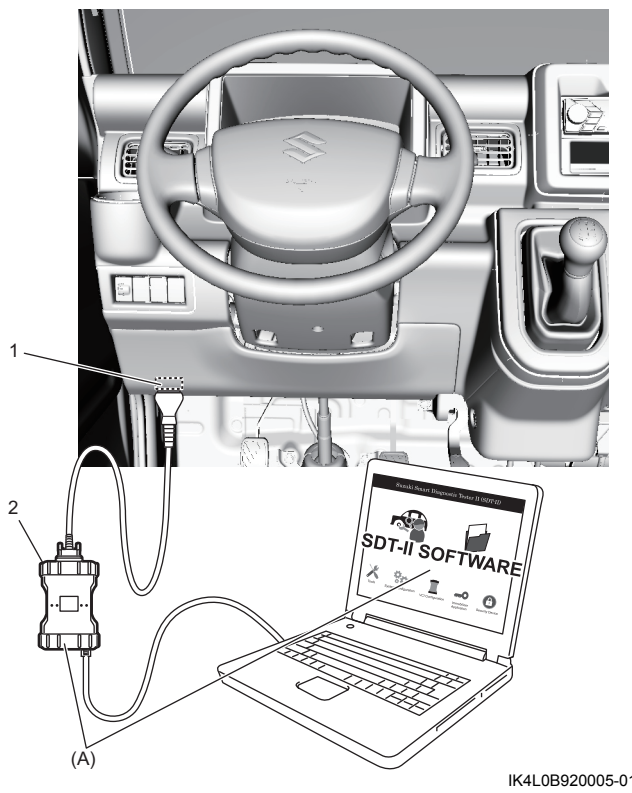

IK4L0B920005-01

2. VCI

AENK4L0B.book Page 22 Thursday, August 29, 2019 10:31 AM

b) Xoay công tắc máy về vị trí “ON”, xóa DTC và chọn chế độ “Active Test” (Kiểm tra trạng thái hoạt động) trên máy chẩn đoán SUZUKI.

c) Dùng máy chẩn đoán để vận hành bơm nhiên liệu.

Không sử dụng máy chẩn đoán SUZUKI:

a) Xoay công tắc máy về vị trí “OFF”.

b) Tháo rơ-le bơm nhiên liệu (1) khỏi hộp rơ-le.

c) Nối cực “4” với cực “5” của giắc cắm rơ-le (2), sử dụng dây bảo dưỡng (3).

CHÚ Ý

Nếu dây dẫn bảo dưỡng được nối giữa các cực không chính xác, ECM, bộ dây điện, v.v., có thể bị hư hỏng.
Nối dây bảo dưỡng vào đúng cực.

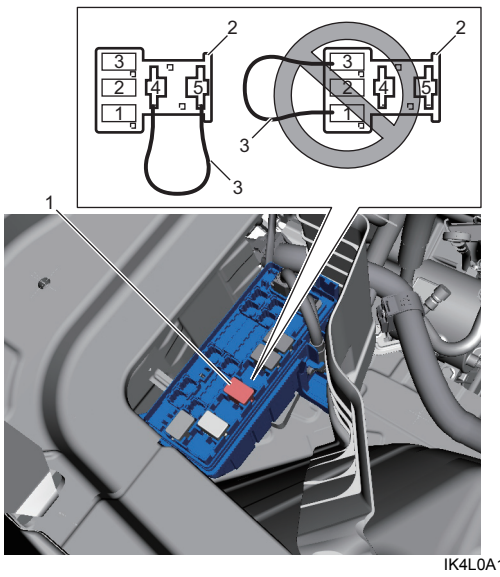

IK4L0A170032-01

d) Xoay công tắc máy về vị trí “ON”.

7) Cấp điện áp bình điện cho kim phun nhiên liệu trong vòng 15 giây và đo dung tích nhiên liệu phun bằng xi-lanh chia độ. Kiểm tra từng kim phun nhiên liệu hai hoặc ba lần. Nếu dung lượng phun lệch nhiều so với giá trị tham chiếu, hãy thay kim phun nhiên liệu.

<u>Dung tích nhiên liệu phun tham khảo</u>
Xấp xỉ 27 – 29 cm³/15 giây (27 – 29 ml, 0,92 – 0,98 US.oz, 0,96 – 1,02 Imp.oz/15 giây)

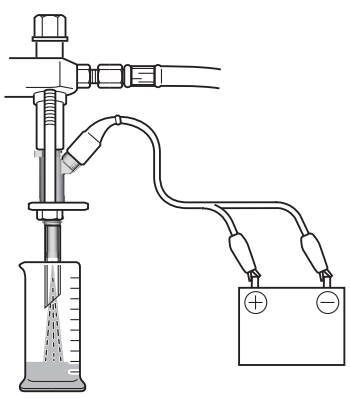

IJW60A170036-01

8) Kiểm tra rò rỉ nhiên liệu từ vòi kim phun. Không vận hành kim phun nhiên liệu khi thực hiện kiểm tra này (nhưng bơm nhiên liệu phải hoạt động). Nếu nhiên liệu rò rỉ (1) nhiều hơn thông số dưới đây, hãy thay kim phun nhiên liệu.

<u>Rò rỉ nhiên liệu</u>
Ít hơn 1 giọt/phút.

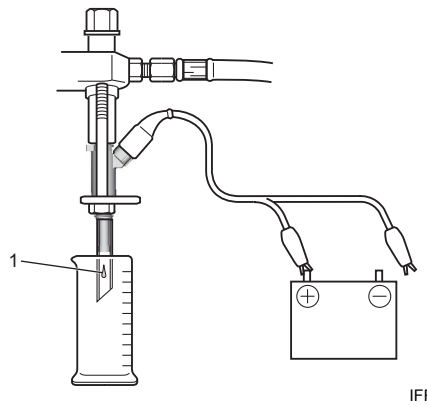

IFRA0A171031-01

9) Xả áp suất nhiên liệu trong đường ống cấp nhiên liệu theo các bước dưới đây và tháo kim phun nhiên liệu khỏi dụng cụ chuyên dụng.

a) Dừng vận hành bơm nhiên liệu.

b) Đặt xi-lanh chia độ bên dưới kim phun nhiên liệu.

c) Cấp điện áp bình điện cho kim phun nhiên liệu cho đến khi không còn nhiên liệu được phun ra từ kim phun nữa.

10) Thực hiện Bước 2) - 9) trên mỗi kim phun nhiên liệu để đạt được 4 chỉ số.

11) Sau khi kiểm tra, tháo các dụng cụ chuyên dụng ra khỏi kim phun nhiên liệu và ống dẫn nhiên liệu.

12) Lắp các kim phun nhiên liệu vào nắp quy lát. ☞(Trang 1G-19)

13) Kiểm tra rò rỉ nhiên liệu. ☞(Trang 1G-16)

Kiểm tra nắp châm nhiên liệu

AENK4L0B1706010

CHÚ Ý

Việc không dùng đúng nắp có thể dẫn đến rò rỉ bộ hấp thụ hơi xăng.
Nếu cần thay nắp, hãy sử dụng nắp chính hãng của SUZUKI.

Tháo nắp (1), và kiểm tra vòng đệm (2) xem dấu cổ châm có đều không, có xuống cấp hay hư hỏng gì không. Nếu vòng đệm bị lỗi, hãy thay nắp.