AENK4L0B.book Page 22 Thursday, August 29, 2019 10:31 AM

b) Xoay công tắc máy về vị trí “ON”, xóa DTC và chọn chế độ “Active Test” (Kiểm tra trạng thái hoạt động) trên máy chẩn đoán SUZUKI.

c) Dùng máy chẩn đoán để vận hành bơm nhiên liệu.

Không sử dụng máy chẩn đoán SUZUKI:

a) Xoay công tắc máy về vị trí “OFF”.

b) Tháo rơ-le bơm nhiên liệu (1) khỏi hộp rơ-le.

c) Nối cực “4” với cực “5” của giắc cắm rơ-le (2), sử dụng dây bảo dưỡng (3).

CHÚ Ý

Nếu dây dẫn bảo dưỡng được nối giữa các cực không chính xác, ECM, bộ dây điện, v.v., có thể bị hư hỏng.
Nối dây bảo dưỡng vào đúng cực.

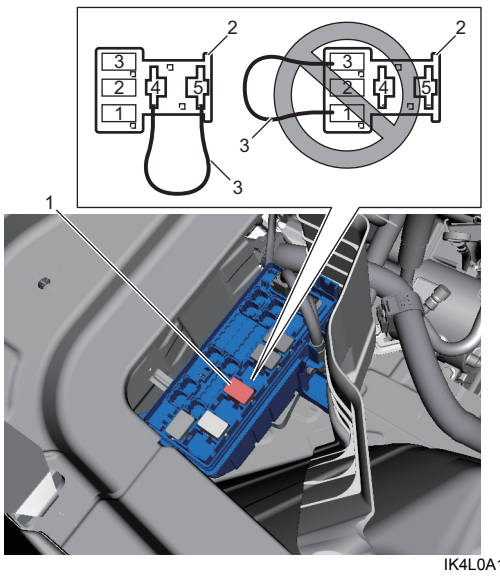

IK4L0A170032-01

d) Xoay công tắc máy về vị trí “ON”.

7) Cấp điện áp bình điện cho kim phun nhiên liệu trong vòng 15 giây và đo dung tích nhiên liệu phun bằng xi-lanh chia độ. Kiểm tra từng kim phun nhiên liệu hai hoặc ba lần. Nếu dung lượng phun lệch nhiều so với giá trị tham chiếu, hãy thay kim phun nhiên liệu.

<u>Dung tích nhiên liệu phun tham khảo</u>
Xấp xỉ 27 – 29 cm³/15 giây (27 – 29 ml, 0,92 – 0,98 US.oz, 0,96 – 1,02 Imp.oz/15 giây)

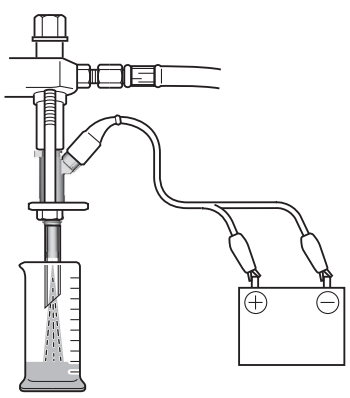

IJW60A170036-01

8) Kiểm tra rò rỉ nhiên liệu từ vòi kim phun. Không vận hành kim phun nhiên liệu khi thực hiện kiểm tra này (nhưng bơm nhiên liệu phải hoạt động). Nếu nhiên liệu rò rỉ (1) nhiều hơn thông số dưới đây, hãy thay kim phun nhiên liệu.

<u>Rò rỉ nhiên liệu</u>
Ít hơn 1 giọt/phút.

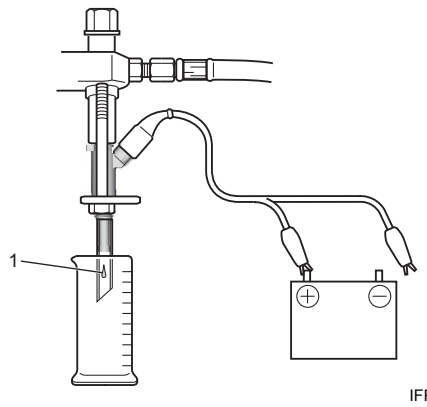

IFRA0A171031-01

9) Xả áp suất nhiên liệu trong đường ống cấp nhiên liệu theo các bước dưới đây và tháo kim phun nhiên liệu khỏi dụng cụ chuyên dụng.

a) Dừng vận hành bơm nhiên liệu.

b) Đặt xi-lanh chia độ bên dưới kim phun nhiên liệu.

c) Cấp điện áp bình điện cho kim phun nhiên liệu cho đến khi không còn nhiên liệu được phun ra từ kim phun nữa.

10) Thực hiện Bước 2) - 9) trên mỗi kim phun nhiên liệu để đạt được 4 chỉ số.

11) Sau khi kiểm tra, tháo các dụng cụ chuyên dụng ra khỏi kim phun nhiên liệu và ống dẫn nhiên liệu.

12) Lắp các kim phun nhiên liệu vào nắp quy lát. ☞(Trang 1G-19)

13) Kiểm tra rò rỉ nhiên liệu. ☞(Trang 1G-16)

Kiểm tra nắp châm nhiên liệu

AENK4L0B1706010

CHÚ Ý

Việc không dùng đúng nắp có thể dẫn đến rò rỉ bộ hấp thụ hơi xăng.
Nếu cần thay nắp, hãy sử dụng nắp chính hãng của SUZUKI.

Tháo nắp (1), và kiểm tra vòng đệm (2) xem dấu cổ châm có đều không, có xuống cấp hay hư hỏng gì không. Nếu vòng đệm bị lỗi, hãy thay nắp.

AENK4L0B.book Page 23 Thursday, August 29, 2019 10:31 AM

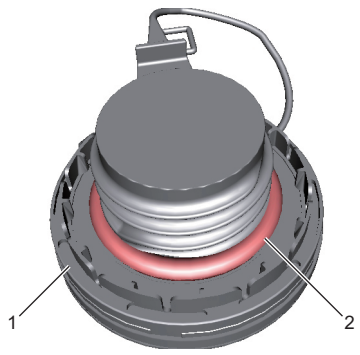

IK4L0A170033-01

Tháo và lắp thùng nhiên liệu

AENK4L0B1706011

Trước khi thực hiện quy trình dưới đây, tuân thủ “Phòng ngừa khi bảo dưỡng và sửa chữa hệ thống nhiên liệu” (Trang 1G-1).

Tháo

1) Xả áp suất nhiên liệu khỏi đường ống cấp nhiên liệu. ☞(Trang 1G-16)
2) Ngắt cáp âm (–) ở bình điện. ☞(Trang 1J-6)
3) Tham khảo “Tháo và nối lại ống nhiên liệu” (Trang 1G-13) và sau đó tháo ống châm thùng nhiên liệu.
4) Nới lỏng kẹp (1), sau đó tháo ống thông hơi (2).

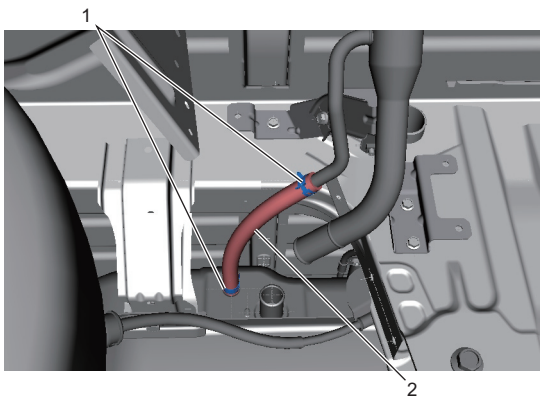

IK4L0A170034-01

5) Tháo ống hơi xăng vào cổ hút bộ hấp thụ (1) khỏi đường ống hơi xăng vào cổ hút bộ hấp thụ (2).
6) Tháo ống dẫn hơi xăng (từ ống đến ống) (3) khỏi đường ống dẫn hơi xăng (4).
7) Tháo khớp nối nhanh của ống dẫn nhiên liệu (phía bơm) (5) khỏi ống dẫn nhiên liệu (phía thân) (6). ☞(Trang 1G-13)

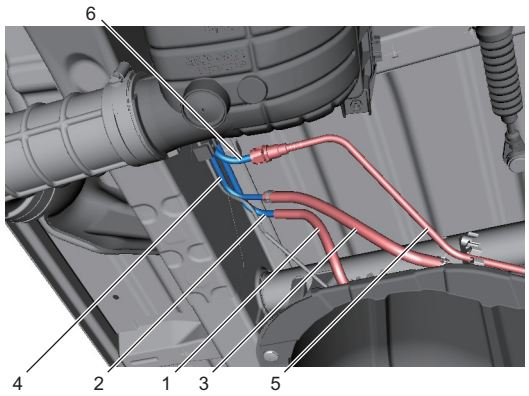

IK4L0A170036-01

8) Đỡ thùng nhiên liệu (1) bằng kích nâng (2).
9) Tháo bu-lông gá thùng nhiên liệu (3).
10) Hạ thùng nhiên liệu xuống một chút, sau đó rút giắc cắm bơm nhiên liệu (4) khỏi bơm nhiên liệu (5).
11) Tháo thùng nhiên liệu với bộ hấp thụ hơi xăng EVAP (6).

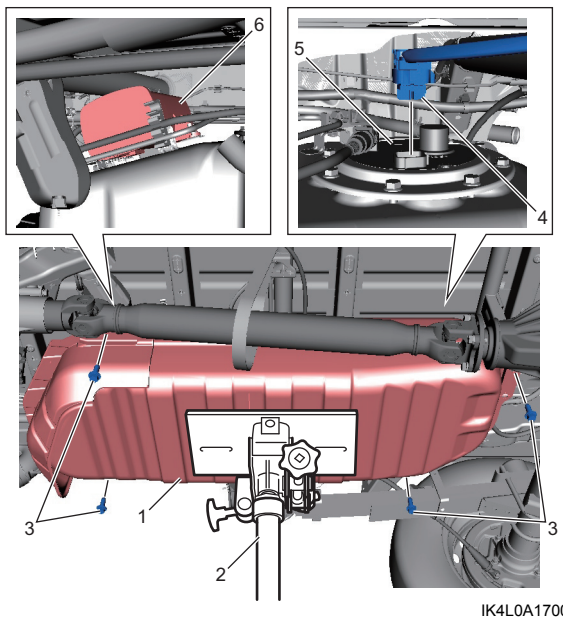

IK4L0A170037-01

12) Tháo các mục sau đây khỏi thùng nhiên liệu theo quy trình tiếp theo, nếu cần.
    a) Tháo bơm nhiên liệu. ☞(Trang 1G-25)
    b) Bơm nhiên liệu ra.
    c) Tháo bộ hấp thụ hơi xăng EVAP. ☞(Trang 1B-4)
    d) Tháo nắp dưới thùng nhiên liệu. ☞(Trang 1G-11)