AENK4L0B.book Page 23 Thursday, August 29, 2019 10:31 AM

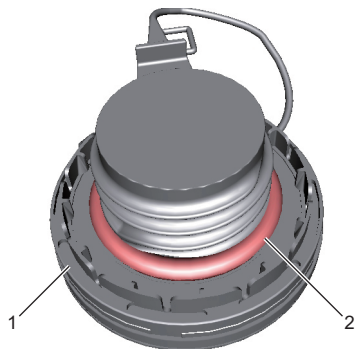

IK4L0A170033-01

Tháo và lắp thùng nhiên liệu

AENK4L0B1706011

Trước khi thực hiện quy trình dưới đây, tuân thủ “Phòng ngừa khi bảo dưỡng và sửa chữa hệ thống nhiên liệu” (Trang 1G-1).

Tháo

1) Xả áp suất nhiên liệu khỏi đường ống cấp nhiên liệu. ☞(Trang 1G-16)
2) Ngắt cáp âm (–) ở bình điện. ☞(Trang 1J-6)
3) Tham khảo “Tháo và nối lại ống nhiên liệu” (Trang 1G-13) và sau đó tháo ống châm thùng nhiên liệu.
4) Nới lỏng kẹp (1), sau đó tháo ống thông hơi (2).

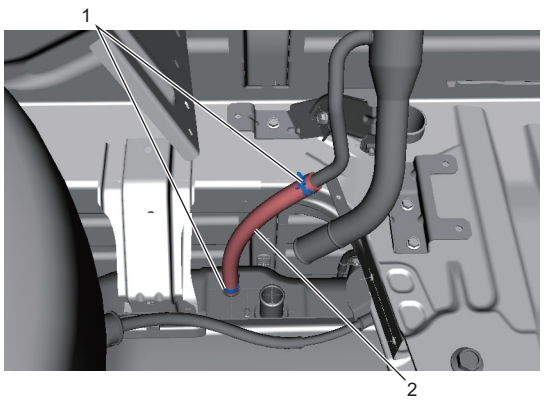

IK4L0A170034-01

5) Tháo ống hơi xăng vào cổ hút bộ hấp thụ (1) khỏi đường ống hơi xăng vào cổ hút bộ hấp thụ (2).
6) Tháo ống dẫn hơi xăng (từ ống đến ống) (3) khỏi đường ống dẫn hơi xăng (4).
7) Tháo khớp nối nhanh của ống dẫn nhiên liệu (phía bơm) (5) khỏi ống dẫn nhiên liệu (phía thân) (6). ☞(Trang 1G-13)

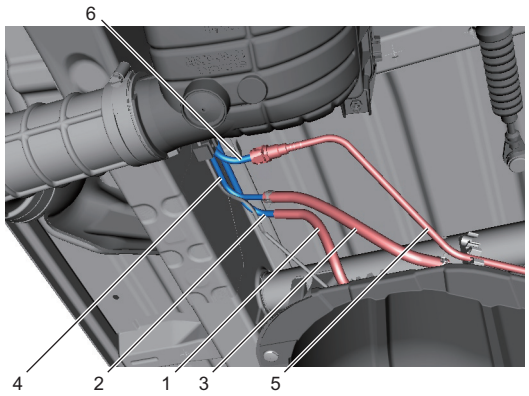

IK4L0A170036-01

8) Đỡ thùng nhiên liệu (1) bằng kích nâng (2).
9) Tháo bu-lông gá thùng nhiên liệu (3).
10) Hạ thùng nhiên liệu xuống một chút, sau đó rút giắc cắm bơm nhiên liệu (4) khỏi bơm nhiên liệu (5).
11) Tháo thùng nhiên liệu với bộ hấp thụ hơi xăng EVAP (6).

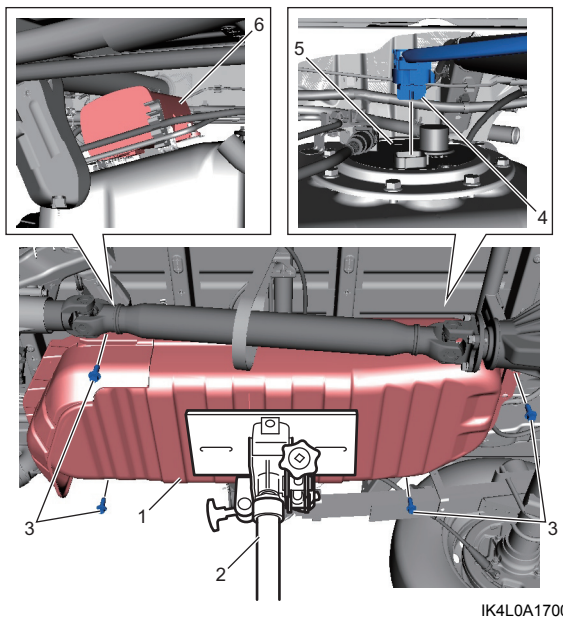

IK4L0A170037-01

12) Tháo các mục sau đây khỏi thùng nhiên liệu theo quy trình tiếp theo, nếu cần.
    a) Tháo bơm nhiên liệu. ☞(Trang 1G-25)
    b) Bơm nhiên liệu ra.
    c) Tháo bộ hấp thụ hơi xăng EVAP. ☞(Trang 1B-4)
    d) Tháo nắp dưới thùng nhiên liệu. ☞(Trang 1G-11)

AENK4L0B.book Page 24 Thursday, August 29, 2019 10:31 AM

Lắp

⚠ CẢNH BÁO

Không thực hiện đúng các phòng ngừa khi lắp lại khớp nối thùng nhiên liệu có thể gây rò rỉ nhiên liệu hoặc hư hỏng thùng.
Lau sạch bề mặt ngoài của ống tại vị trí lắp từng khớp nối nhanh, đẩy ống vào trong khớp nối cho đến khi nghe thấy tiếng tách, sau đó kiểm tra xem ống đã được nối chắc chắn chưa.

1) Lắp các mục sau đây vào thùng nhiên liệu theo quy trình tiếp theo, nếu cần.
   a) Lắp nắp dưới thùng nhiên liệu. ☞(Trang 1G-11)
   b) Lắp bộ hấp thụ hơi xăng EVAP. ☞(Trang 1B-4)
   c) Lắp bơm nhiên liệu. ☞(Trang 1G-25)
2) Nâng thùng nhiên liệu (1) bằng kích nâng (2).
3) Cắm giắc cắm bơm nhiên liệu (3) vào bơm nhiên liệu (4).
4) Lắp thùng nhiên liệu vào xe, sau đó siết chặt các bu-lông thùng nhiên liệu mới (5) đến lực siết quy định.

CHÚ Ý

Bu-lông thùng nhiên liệu được phủ chất tạo độ bám. Nếu tái sử dụng những bu-lông này thì chúng có thể bị lỏng.
Sử dụng bu-lông thùng nhiên liệu mới.

Lực siết
Bu-lông thùng nhiên liệu (a): 50 N·m (5,1 kgf-m, 37,0 lbf-ft)

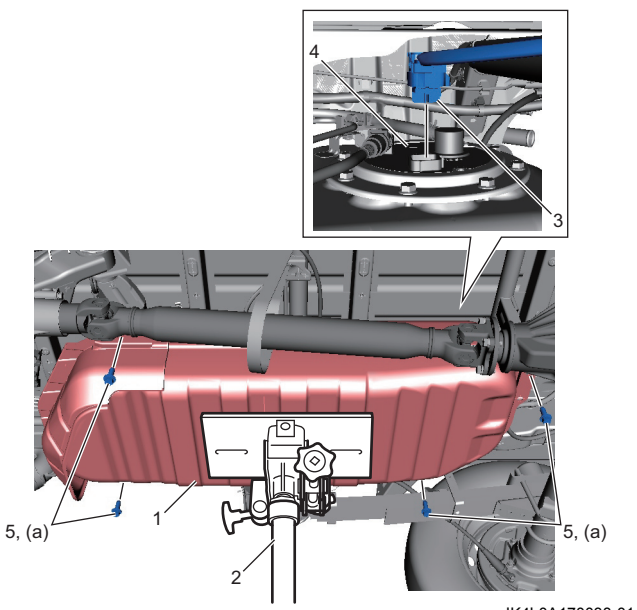

IK4L0A170038-01

5) Nối khớp nối nhanh của ống dẫn nhiên liệu (phía bơm) (1) vào ống dẫn nhiên liệu (phía thân) (2). ☞(Trang 1G-13)
6) Nối ống dẫn hơi xăng (từ ống đến ống) (3) vào đường ống dẫn hơi xăng (4). ☞(Trang 1G-13)
7) Nối ống hơi xăng vào cổ hút bộ hấp thụ (5) vào đường ống hơi xăng vào cổ hút bộ hấp thụ (6).

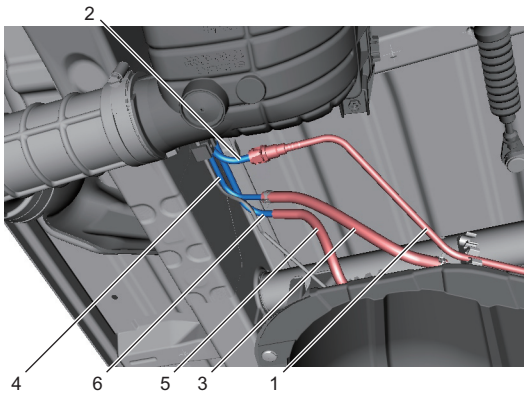

IK4L0A170039-01

8) Tham khảo “Tháo và nối lại ống nhiên liệu” (Trang 1G-13) sau đó lắp các bộ phận sau.
   - Ống châm thùng nhiên liệu (1)
   - Kẹp ống châm nhiên liệu (2)
   - Ống thông hơi (3)
   - Kẹp ống thông hơi (4)
   - Tấm bảo vệ cổ châm nhiên liệu

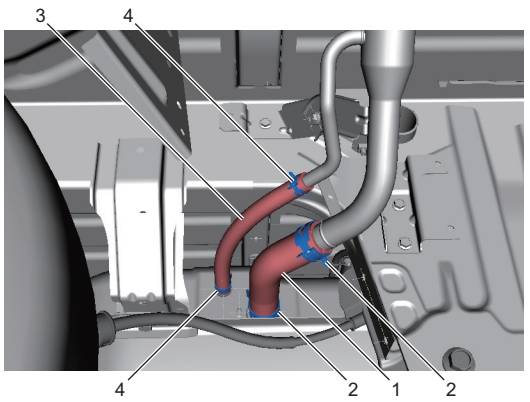

IK4L0A170041-01

9) Nối cáp âm (–) ở bình điện, sau đó siết chặt đai ốc cáp bình điện đến lực siết quy định. ☞(Trang 1J-6)
10) Kiểm tra rò rỉ nhiên liệu. ☞(Trang 1G-16)

Kiểm tra thùng nhiên liệu

AENK4L0B1706012

- Kiểm tra thùng nhiên liệu xem có vết nứt, biến dạng hay hư hỏng gì không.
- Kiểm tra van nạp thùng nhiên liệu xem có hư hỏng, đóng và mở êm hay không.
  Nếu phát hiện lỗi, hãy thay thùng nhiên liệu.
- Kiểm tra vòng đệm bơm nhiên liệu xem có rò rỉ nhiên liệu không.
  Nếu phát hiện tình trạng lỗi, hãy thay vòng đệm bơm nhiên liệu.
- Kiểm tra các ống mềm và ống cứng nối với thùng nhiên liệu xem có rò rỉ, lỏng kết nối, xuống cấp hay hư hỏng gì không.
  Nếu phát hiện lỗi, hãy thay các ống mềm và/hoặc ống cứng.