AENK4L0B.book Page 24 Thursday, August 29, 2019 10:31 AM

Lắp

⚠ CẢNH BÁO

Không thực hiện đúng các phòng ngừa khi lắp lại khớp nối thùng nhiên liệu có thể gây rò rỉ nhiên liệu hoặc hư hỏng thùng.
Lau sạch bề mặt ngoài của ống tại vị trí lắp từng khớp nối nhanh, đẩy ống vào trong khớp nối cho đến khi nghe thấy tiếng tách, sau đó kiểm tra xem ống đã được nối chắc chắn chưa.

1) Lắp các mục sau đây vào thùng nhiên liệu theo quy trình tiếp theo, nếu cần.
   a) Lắp nắp dưới thùng nhiên liệu. ☞(Trang 1G-11)
   b) Lắp bộ hấp thụ hơi xăng EVAP. ☞(Trang 1B-4)
   c) Lắp bơm nhiên liệu. ☞(Trang 1G-25)
2) Nâng thùng nhiên liệu (1) bằng kích nâng (2).
3) Cắm giắc cắm bơm nhiên liệu (3) vào bơm nhiên liệu (4).
4) Lắp thùng nhiên liệu vào xe, sau đó siết chặt các bu-lông thùng nhiên liệu mới (5) đến lực siết quy định.

CHÚ Ý

Bu-lông thùng nhiên liệu được phủ chất tạo độ bám. Nếu tái sử dụng những bu-lông này thì chúng có thể bị lỏng.
Sử dụng bu-lông thùng nhiên liệu mới.

Lực siết
Bu-lông thùng nhiên liệu (a): 50 N·m (5,1 kgf-m, 37,0 lbf-ft)

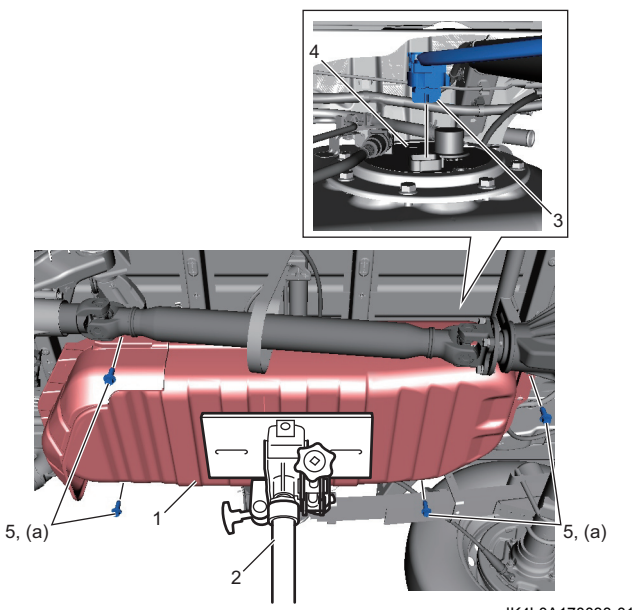

IK4L0A170038-01

5) Nối khớp nối nhanh của ống dẫn nhiên liệu (phía bơm) (1) vào ống dẫn nhiên liệu (phía thân) (2). ☞(Trang 1G-13)
6) Nối ống dẫn hơi xăng (từ ống đến ống) (3) vào đường ống dẫn hơi xăng (4). ☞(Trang 1G-13)
7) Nối ống hơi xăng vào cổ hút bộ hấp thụ (5) vào đường ống hơi xăng vào cổ hút bộ hấp thụ (6).

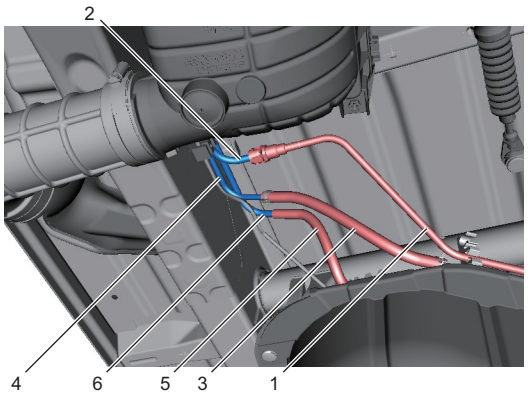

IK4L0A170039-01

8) Tham khảo “Tháo và nối lại ống nhiên liệu” (Trang 1G-13) sau đó lắp các bộ phận sau.
   - Ống châm thùng nhiên liệu (1)
   - Kẹp ống châm nhiên liệu (2)
   - Ống thông hơi (3)
   - Kẹp ống thông hơi (4)
   - Tấm bảo vệ cổ châm nhiên liệu

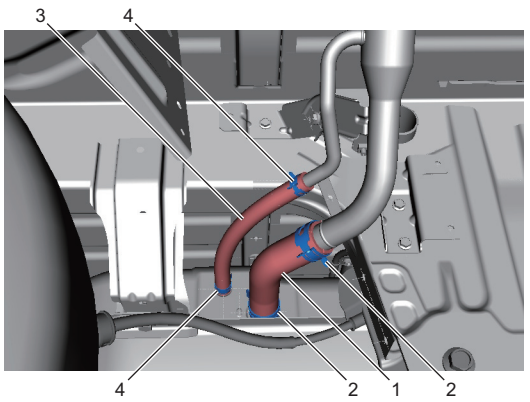

IK4L0A170041-01

9) Nối cáp âm (–) ở bình điện, sau đó siết chặt đai ốc cáp bình điện đến lực siết quy định. ☞(Trang 1J-6)
10) Kiểm tra rò rỉ nhiên liệu. ☞(Trang 1G-16)

Kiểm tra thùng nhiên liệu

AENK4L0B1706012

- Kiểm tra thùng nhiên liệu xem có vết nứt, biến dạng hay hư hỏng gì không.
- Kiểm tra van nạp thùng nhiên liệu xem có hư hỏng, đóng và mở êm hay không.
  Nếu phát hiện lỗi, hãy thay thùng nhiên liệu.
- Kiểm tra vòng đệm bơm nhiên liệu xem có rò rỉ nhiên liệu không.
  Nếu phát hiện tình trạng lỗi, hãy thay vòng đệm bơm nhiên liệu.
- Kiểm tra các ống mềm và ống cứng nối với thùng nhiên liệu xem có rò rỉ, lỏng kết nối, xuống cấp hay hư hỏng gì không.
  Nếu phát hiện lỗi, hãy thay các ống mềm và/hoặc ống cứng.

AENK4L0B.book Page 25 Thursday, August 29, 2019 10:31 AM

Quy trình xả rửa thùng nhiên liệu

AENK4L0B1706013

⚠ CẢNH BÁO

Quy trình xả rửa này không thể loại bỏ hoàn toàn hơi nhiên liệu trong thùng nhiên liệu, do đó việc sử dụng lửa hoặc giàn sưởi điện để sấy khô thùng nhiên liệu có thể làm tăng nguy cơ cháy nổ, gây ra thương tích cá nhân. Không sử dụng lửa và/hoặc giàn sưởi điện để sấy thùng nhiên liệu.

Trước khi thực hiện quy trình dưới đây, tuân thủ “Phòng ngừa khi bảo dưỡng và sửa chữa hệ thống nhiên liệu” (Trang 1G-1).

1) Sau khi tháo thùng nhiên liệu, tháo tất cả các ống mềm, ống cứng và bộ bơm nhiên liệu khỏi thùng nhiên liệu.
2) Xả toàn bộ nhiên liệu còn lại ra khỏi thùng.
3) Đặt thùng nhiên liệu vào khu vực xả rửa.
4) Đổ đầy nước ấm hoặc nước máy vào thùng, khuấy mạnh và xả nước khỏi thùng. Lặp lại quy trình này cho đến khi bên trong thùng sạch.
5) Xả hết nước đọng lại.
6) Sấy khô hẳn bộ thùng nhiên liệu ở nơi không có ánh sáng mặt trời trực tiếp.

Kiểm tra bơm nhiên liệu trên xe

AENK4L0B1706014

LƯU Ý

Bộ điều áp (áp suất nhiên liệu) là một phần không thể tách rời của bộ bơm nhiên liệu. Không thể kiểm tra riêng bộ điều áp (áp suất nhiên liệu).

1) Xoay công tắc máy về vị trí “OFF” và giữ nguyên ở vị trí này trong hơn 10 phút.
2) Phải cảm nhận được áp suất nhiên liệu ở ống cấp nhiên liệu (phía động cơ) (1) trong khoảng 3 giây sau khi xoay công tắc máy về vị trí “ON”.
   Nếu không cảm nhận được áp suất nhiên liệu, hãy kiểm tra theo thứ tự sau.
   a) Tiến hành “Kiểm tra bơm nhiên liệu và mạch của bơm nhiên liệu” (Trang 1G-7).
      Nếu kết quả kiểm tra ỔN, hãy chuyển sang bước b).
   b) Tiến hành “Kiểm tra áp suất nhiên liệu” (Trang 1G-9).

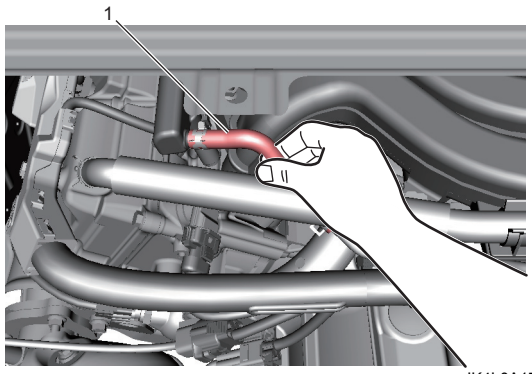

IK4L0A170043-01

Tháo và lắp bộ bơm nhiên liệu

AENK4L0B1706015

CHÚ Ý

Các bộ phận của bộ bơm nhiên liệu, trừ cảm biến mực nhiên liệu, sẽ mất hiệu suất ban đầu nếu mỗi bộ phận được tháo khỏi bộ bơm nhiên liệu.
Không tháo mỗi bộ phận của bộ bơm nhiên liệu trừ cảm biến mực nhiên liệu. Nếu phát hiện tình trạng bị lỗi, hãy thay bộ bơm nhiên liệu mới.

Tháo

1) Tháo thùng nhiên liệu khỏi xe. ☞(Trang 1G-23)
2) Tháo khớp nối nhanh (1) khỏi bộ bơm nhiên liệu (2). ☞(Trang 1G-13)
3) Tháo ống mềm từ thùng nhiên liệu đến ống (3) khỏi bộ bơm nhiên liệu.

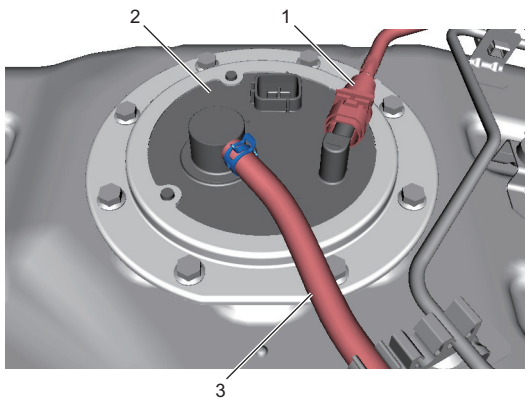

IK4L0A170044-01

4) Tháo các bu-lông bộ bơm nhiên liệu (1), sau đó tháo ốp lắp bơm nhiên liệu (2).
5) Tháo bộ bơm nhiên liệu (3) và vòng đệm bơm nhiên liệu (4) khỏi thùng nhiên liệu (5).