AENK4L0B.book Page 25 Thursday, August 29, 2019 10:31 AM

Quy trình xả rửa thùng nhiên liệu

AENK4L0B1706013

⚠ CẢNH BÁO

Quy trình xả rửa này không thể loại bỏ hoàn toàn hơi nhiên liệu trong thùng nhiên liệu, do đó việc sử dụng lửa hoặc giàn sưởi điện để sấy khô thùng nhiên liệu có thể làm tăng nguy cơ cháy nổ, gây ra thương tích cá nhân. Không sử dụng lửa và/hoặc giàn sưởi điện để sấy thùng nhiên liệu.

Trước khi thực hiện quy trình dưới đây, tuân thủ “Phòng ngừa khi bảo dưỡng và sửa chữa hệ thống nhiên liệu” (Trang 1G-1).

1) Sau khi tháo thùng nhiên liệu, tháo tất cả các ống mềm, ống cứng và bộ bơm nhiên liệu khỏi thùng nhiên liệu.
2) Xả toàn bộ nhiên liệu còn lại ra khỏi thùng.
3) Đặt thùng nhiên liệu vào khu vực xả rửa.
4) Đổ đầy nước ấm hoặc nước máy vào thùng, khuấy mạnh và xả nước khỏi thùng. Lặp lại quy trình này cho đến khi bên trong thùng sạch.
5) Xả hết nước đọng lại.
6) Sấy khô hẳn bộ thùng nhiên liệu ở nơi không có ánh sáng mặt trời trực tiếp.

Kiểm tra bơm nhiên liệu trên xe

AENK4L0B1706014

LƯU Ý

Bộ điều áp (áp suất nhiên liệu) là một phần không thể tách rời của bộ bơm nhiên liệu. Không thể kiểm tra riêng bộ điều áp (áp suất nhiên liệu).

1) Xoay công tắc máy về vị trí “OFF” và giữ nguyên ở vị trí này trong hơn 10 phút.
2) Phải cảm nhận được áp suất nhiên liệu ở ống cấp nhiên liệu (phía động cơ) (1) trong khoảng 3 giây sau khi xoay công tắc máy về vị trí “ON”.
   Nếu không cảm nhận được áp suất nhiên liệu, hãy kiểm tra theo thứ tự sau.
   a) Tiến hành “Kiểm tra bơm nhiên liệu và mạch của bơm nhiên liệu” (Trang 1G-7).
      Nếu kết quả kiểm tra ỔN, hãy chuyển sang bước b).
   b) Tiến hành “Kiểm tra áp suất nhiên liệu” (Trang 1G-9).

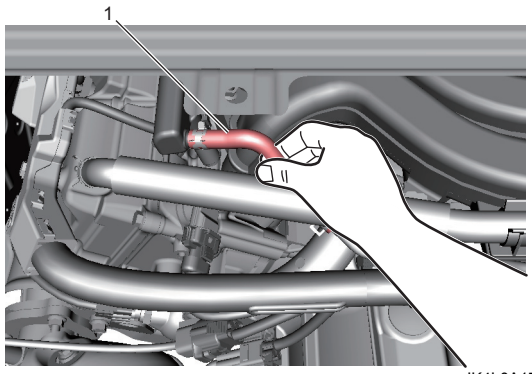

IK4L0A170043-01

Tháo và lắp bộ bơm nhiên liệu

AENK4L0B1706015

CHÚ Ý

Các bộ phận của bộ bơm nhiên liệu, trừ cảm biến mực nhiên liệu, sẽ mất hiệu suất ban đầu nếu mỗi bộ phận được tháo khỏi bộ bơm nhiên liệu.
Không tháo mỗi bộ phận của bộ bơm nhiên liệu trừ cảm biến mực nhiên liệu. Nếu phát hiện tình trạng bị lỗi, hãy thay bộ bơm nhiên liệu mới.

Tháo

1) Tháo thùng nhiên liệu khỏi xe. ☞(Trang 1G-23)
2) Tháo khớp nối nhanh (1) khỏi bộ bơm nhiên liệu (2). ☞(Trang 1G-13)
3) Tháo ống mềm từ thùng nhiên liệu đến ống (3) khỏi bộ bơm nhiên liệu.

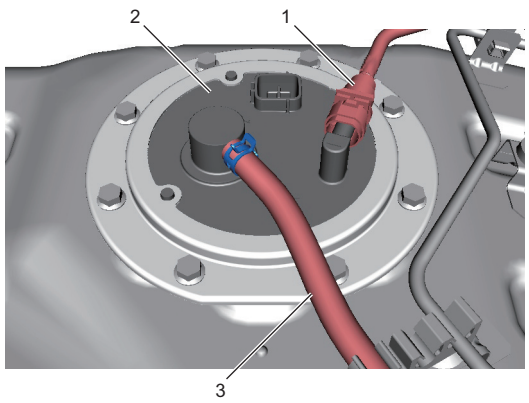

IK4L0A170044-01

4) Tháo các bu-lông bộ bơm nhiên liệu (1), sau đó tháo ốp lắp bơm nhiên liệu (2).
5) Tháo bộ bơm nhiên liệu (3) và vòng đệm bơm nhiên liệu (4) khỏi thùng nhiên liệu (5).

AENK4L0B.book Page 26 Thursday, August 29, 2019 10:31 AM

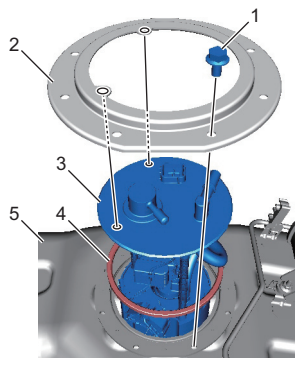

IK4L0A170045-02

Lắp

⚠ CẢNH BÁO

Không thực hiện đúng các phòng ngừa khi lắp lại khớp nối thùng nhiên liệu có thể gây rò rỉ nhiên liệu hoặc hư hỏng thùng.
Lau sạch bề mặt ngoài của ống tại vị trí lắp từng khớp nối nhanh, đẩy ống vào trong khớp nối cho đến khi nghe thấy tiếng tách, sau đó kiểm tra xem ống đã được nối chắc chắn chưa.

1) Làm sạch bề mặt ăn khớp của bộ bơm nhiên liệu (1) và thùng nhiên liệu (2).
2) Lắp vòng đệm bơm nhiên liệu (3) mới và bộ bơm nhiên liệu vào thùng nhiên liệu.
3) Đặt ốp lắp bơm nhiên liệu (4) trên bộ bơm nhiên liệu bằng cách căn chỉnh phần nhô ra (5) của bộ bơm nhiên liệu với lỗ ốp (6).
4) Căn chỉnh phần cạnh thẳng (7) của ốp lắp bơm nhiên liệu với phần cạnh thẳng (8) của thùng nhiên liệu, sau đó lắp bộ bơm nhiên liệu và ốp lắp bơm nhiên liệu vào thùng nhiên liệu.
5) Siết chặt các bu-lông bộ bơm nhiên liệu (9) đến lực siết quy định.

   Lực siết
   Bu-lông bộ bơm nhiên liệu (a):
   10 N·m (1,0 kgf-m, 7,5 lbf-ft)

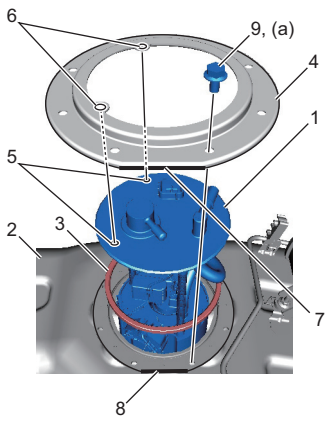

IK4L0A170046-01

6) Nối ống mềm từ thùng nhiên liệu đến ống (1) vào bộ bơm nhiên liệu (2).
7) Nối khớp nối nhanh (3) vào bộ bơm nhiên liệu. ☞(Trang 1G-13)

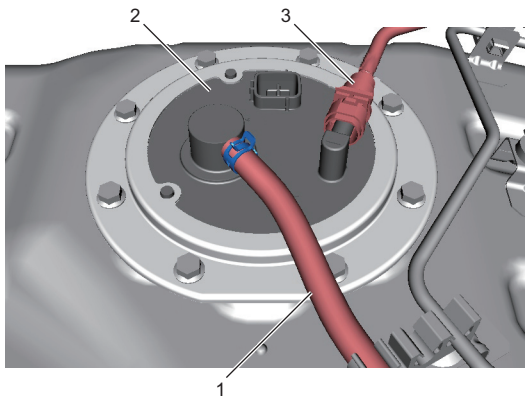

IK4L0A170047-01

8) Lắp thùng nhiên liệu vào xe. ☞(Trang 1G-23)
9) Kiểm tra rò rỉ nhiên liệu. ☞(Trang 1G-16)

Kiểm tra bơm nhiên liệu

AENK4L0B1706016

- Kiểm tra bộ bơm nhiên liệu xem có hỏng hóc gì không.
- Kiểm tra bộ lọc hút nhiên liệu xem có bị nhiễm bẩn không.
  Nếu bị nhiễm bẩn, thay thế hoặc làm sạch bộ lọc và kiểm tra bên trong thùng nhiên liệu xem có bụi bẩn không.

Tháo và lắp cảm biến mực nhiên liệu

AENK4L0B1706017

CHÚ Ý

Không thực hiện đúng các phòng ngừa khi tháo hoặc lắp cảm biến mực nhiên liệu có thể dẫn đến hư hỏng thiết bị.
Để tránh hư hỏng cảm biến mực nhiên liệu, không được chạm vào tấm điện trở (1) hoặc làm biến dạng cần (2) khi tiến hành các hoạt động bảo dưỡng, sửa chữa dưới đây.

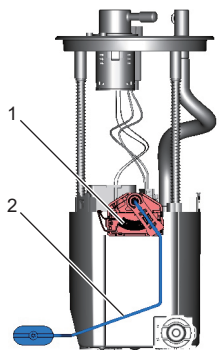

IK4L0A170048-01