AENK4L0B.book Page 26 Thursday, August 29, 2019 10:31 AM

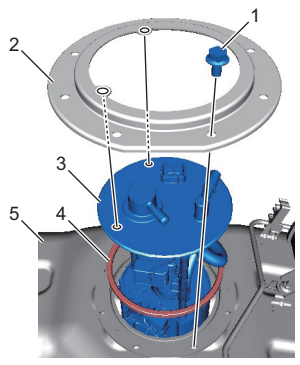

IK4L0A170045-02

Lắp

⚠ CẢNH BÁO

Không thực hiện đúng các phòng ngừa khi lắp lại khớp nối thùng nhiên liệu có thể gây rò rỉ nhiên liệu hoặc hư hỏng thùng.
Lau sạch bề mặt ngoài của ống tại vị trí lắp từng khớp nối nhanh, đẩy ống vào trong khớp nối cho đến khi nghe thấy tiếng tách, sau đó kiểm tra xem ống đã được nối chắc chắn chưa.

1) Làm sạch bề mặt ăn khớp của bộ bơm nhiên liệu (1) và thùng nhiên liệu (2).
2) Lắp vòng đệm bơm nhiên liệu (3) mới và bộ bơm nhiên liệu vào thùng nhiên liệu.
3) Đặt ốp lắp bơm nhiên liệu (4) trên bộ bơm nhiên liệu bằng cách căn chỉnh phần nhô ra (5) của bộ bơm nhiên liệu với lỗ ốp (6).
4) Căn chỉnh phần cạnh thẳng (7) của ốp lắp bơm nhiên liệu với phần cạnh thẳng (8) của thùng nhiên liệu, sau đó lắp bộ bơm nhiên liệu và ốp lắp bơm nhiên liệu vào thùng nhiên liệu.
5) Siết chặt các bu-lông bộ bơm nhiên liệu (9) đến lực siết quy định.

   Lực siết
   Bu-lông bộ bơm nhiên liệu (a):
   10 N·m (1,0 kgf-m, 7,5 lbf-ft)

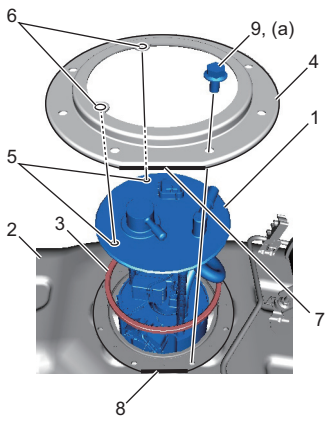

IK4L0A170046-01

6) Nối ống mềm từ thùng nhiên liệu đến ống (1) vào bộ bơm nhiên liệu (2).
7) Nối khớp nối nhanh (3) vào bộ bơm nhiên liệu. ☞(Trang 1G-13)

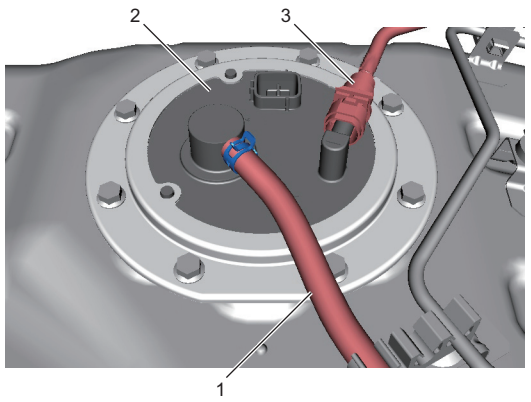

IK4L0A170047-01

8) Lắp thùng nhiên liệu vào xe. ☞(Trang 1G-23)
9) Kiểm tra rò rỉ nhiên liệu. ☞(Trang 1G-16)

Kiểm tra bơm nhiên liệu

AENK4L0B1706016

- Kiểm tra bộ bơm nhiên liệu xem có hỏng hóc gì không.
- Kiểm tra bộ lọc hút nhiên liệu xem có bị nhiễm bẩn không.
  Nếu bị nhiễm bẩn, thay thế hoặc làm sạch bộ lọc và kiểm tra bên trong thùng nhiên liệu xem có bụi bẩn không.

Tháo và lắp cảm biến mực nhiên liệu

AENK4L0B1706017

CHÚ Ý

Không thực hiện đúng các phòng ngừa khi tháo hoặc lắp cảm biến mực nhiên liệu có thể dẫn đến hư hỏng thiết bị.
Để tránh hư hỏng cảm biến mực nhiên liệu, không được chạm vào tấm điện trở (1) hoặc làm biến dạng cần (2) khi tiến hành các hoạt động bảo dưỡng, sửa chữa dưới đây.

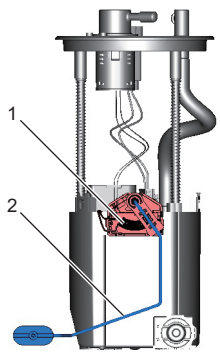

IK4L0A170048-01