AENK4L0B.book Page 26 Thursday, August 29, 2019 10:31 AM

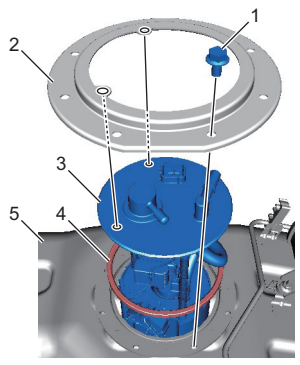

IK4L0A170045-02

Lắp

⚠ CẢNH BÁO

Không thực hiện đúng các phòng ngừa khi lắp lại khớp nối thùng nhiên liệu có thể gây rò rỉ nhiên liệu hoặc hư hỏng thùng.
Lau sạch bề mặt ngoài của ống tại vị trí lắp từng khớp nối nhanh, đẩy ống vào trong khớp nối cho đến khi nghe thấy tiếng tách, sau đó kiểm tra xem ống đã được nối chắc chắn chưa.

1) Làm sạch bề mặt ăn khớp của bộ bơm nhiên liệu (1) và thùng nhiên liệu (2).
2) Lắp vòng đệm bơm nhiên liệu (3) mới và bộ bơm nhiên liệu vào thùng nhiên liệu.
3) Đặt ốp lắp bơm nhiên liệu (4) trên bộ bơm nhiên liệu bằng cách căn chỉnh phần nhô ra (5) của bộ bơm nhiên liệu với lỗ ốp (6).
4) Căn chỉnh phần cạnh thẳng (7) của ốp lắp bơm nhiên liệu với phần cạnh thẳng (8) của thùng nhiên liệu, sau đó lắp bộ bơm nhiên liệu và ốp lắp bơm nhiên liệu vào thùng nhiên liệu.
5) Siết chặt các bu-lông bộ bơm nhiên liệu (9) đến lực siết quy định.

   Lực siết
   Bu-lông bộ bơm nhiên liệu (a):
   10 N·m (1,0 kgf-m, 7,5 lbf-ft)

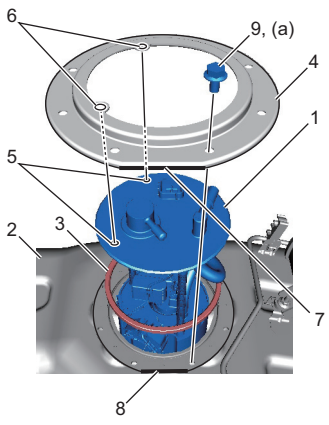

IK4L0A170046-01

6) Nối ống mềm từ thùng nhiên liệu đến ống (1) vào bộ bơm nhiên liệu (2).
7) Nối khớp nối nhanh (3) vào bộ bơm nhiên liệu. ☞(Trang 1G-13)

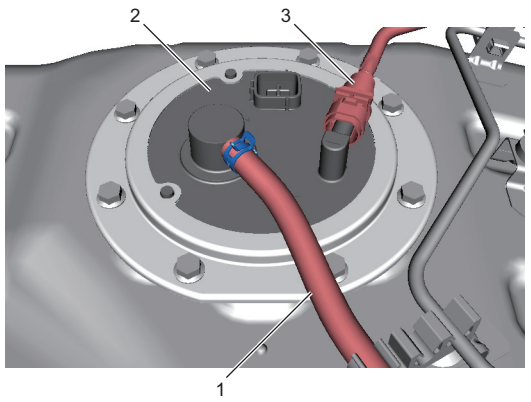

IK4L0A170047-01

8) Lắp thùng nhiên liệu vào xe. ☞(Trang 1G-23)
9) Kiểm tra rò rỉ nhiên liệu. ☞(Trang 1G-16)

Kiểm tra bơm nhiên liệu

AENK4L0B1706016

- Kiểm tra bộ bơm nhiên liệu xem có hỏng hóc gì không.
- Kiểm tra bộ lọc hút nhiên liệu xem có bị nhiễm bẩn không.
  Nếu bị nhiễm bẩn, thay thế hoặc làm sạch bộ lọc và kiểm tra bên trong thùng nhiên liệu xem có bụi bẩn không.

Tháo và lắp cảm biến mực nhiên liệu

AENK4L0B1706017

CHÚ Ý

Không thực hiện đúng các phòng ngừa khi tháo hoặc lắp cảm biến mực nhiên liệu có thể dẫn đến hư hỏng thiết bị.
Để tránh hư hỏng cảm biến mực nhiên liệu, không được chạm vào tấm điện trở (1) hoặc làm biến dạng cần (2) khi tiến hành các hoạt động bảo dưỡng, sửa chữa dưới đây.

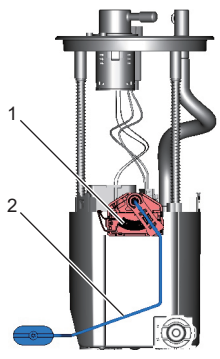

IK4L0A170048-01

AENK4L0B.book Page 27 Thursday, August 29, 2019 10:31 AM

Tháo

1) Tháo bộ bơm nhiên liệu khỏi thùng nhiên liệu. ☞(Trang 1G-25)
2) Tháo giắc cắm cảm biến mực nhiên liệu (1).
3) Mở khóa (2), sau đó tháo cảm biến mực nhiên liệu (3) khỏi bơm nhiên liệu (4) bằng cách trượt cảm biến mực nhiên liệu theo hướng mũi tên (5) như được minh họa trong hình.

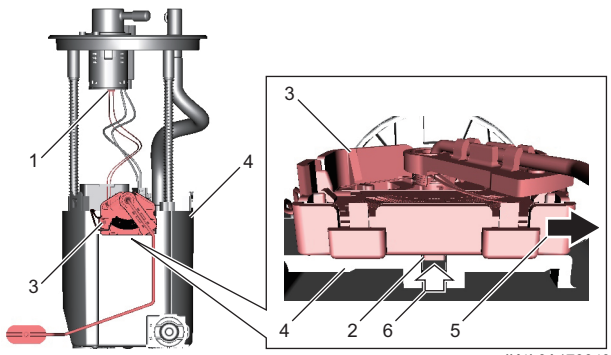

IK4L0A170049-01

6. Hướng mở khóa

Lắp

Thực hiện ngược lại quy trình tháo.

Kiểm tra cảm biến mực nhiên liệu

AENK4L0B1706018

- Kiểm tra để đảm bảo điện trở giữa các cực “1” và “2” của cảm biến mực nhiên liệu thay đổi theo vị trí phao.
- Kiểm tra điện trở giữa các cực “1” và “2” ở mỗi vị trí phao trong bảng sau.
  Nếu kết quả kiểm tra không như quy định, hãy thay cảm biến mực nhiên liệu (1).

LƯU Ý

- **Đảm bảo vị trí phao nằm ở cuối đáy phao (2).**
- **Kiểm tra điện trở ở điều kiện nhiệt độ thông thường.**
- **Kiểm tra điện trở theo thứ tự “a”, “b”, “c”.**
- **Vị trí phao “a” và “c” nằm trong miếng cách nhiệt điều kiện (3) tiếp xúc với vòng chặn (4).**

Thông số kỹ thuật cảm biến mực nhiên liệu

Vị trí phao		Điện trở (Ω)
“a”	139,5 ± 2,4 mm (5,492 ± 0,094 in.)	39,0 – 41,0
“b”	67,2 ± 2,2 mm (2,64 ± 0,086 in.)	158,4 – 161,6
“c”	6,2 ± 2,0 mm (0,24 ± 0,078 in.)	277,2 – 282,8

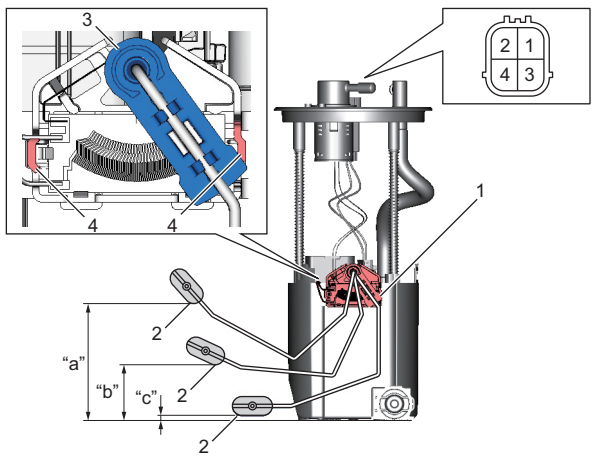

IK4L0A170050-01

Thông số kỹ thuật

Thông số lực siết

AENK4L0B1707001

Bộ phận siết	Lực siết			Lưu ý
	N·m	kgf-m	lbf-ft	
Bu-lông ống dẫn nhiên liệu (phía động cơ)	9,0	0,92	7,0	☞(Trang 1G-17)
Đai ốc ống cấp nhiên liệu	25	2,5	18,5	☞(Trang 1G-20)
Bu-lông thùng nhiên liệu	50	5,1	37,0	☞(Trang 1G-24)
Bu-lông bộ bơm nhiên liệu	10	1,0	7,5	☞(Trang 1G-26)

Tham khảo:

Để biết thông tin về lực siết của các bản siết lực không được trình bày trong trang này, tham khảo:
“Các bộ phận của hệ thống nhiên liệu” (Trang 1G-11)
“Thông tin về bản siết lực” trong Phần 0A (Trang 0A-5)