AENK4L0B.book Page 27 Thursday, August 29, 2019 10:31 AM



**Tháo**

1) Tháo bộ bơm nhiên liệu khỏi thùng nhiên liệu. ☞(Trang 1G-25)
2) Tháo giắc cắm cảm biến mực nhiên liệu (1).
3) Mở khóa (2), sau đó tháo cảm biến mực nhiên liệu (3) khỏi bơm nhiên liệu (4) bằng cách trượt cảm biến mực nhiên liệu theo hướng mũi tên (5) như được minh họa trong hình.

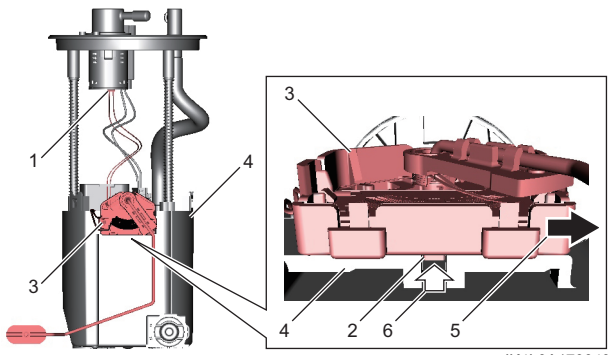


IK4L0A170049-01

| |
|---|
| 6. Hướng mở khóa |

**Lắp**

Thực hiện ngược lại quy trình tháo.

## Kiểm tra cảm biến mực nhiên liệu

AENK4L0B1706018

- Kiểm tra để đảm bảo điện trở giữa các cực “1” và “2” của cảm biến mực nhiên liệu thay đổi theo vị trí phao.
- Kiểm tra điện trở giữa các cực “1” và “2” ở mỗi vị trí phao trong bảng sau.
  Nếu kết quả kiểm tra không như quy định, hãy thay cảm biến mực nhiên liệu (1).

**LƯU Ý**

- **Đảm bảo vị trí phao nằm ở cuối đáy phao (2).**
- **Kiểm tra điện trở ở điều kiện nhiệt độ thông thường.**
- **Kiểm tra điện trở theo thứ tự “a”, “b”, “c”.**
- **Vị trí phao “a” và “c” nằm trong miếng cách nhiệt điều kiện (3) tiếp xúc với vòng chặn (4).**

**Thông số kỹ thuật cảm biến mực nhiên liệu**

| Vị trí phao | | Điện trở (Ω) |
|---|---|---|
| “a” | 139,5 ± 2,4 mm (5,492 ± 0,094 in.) | 39,0 – 41,0 |
| “b” | 67,2 ± 2,2 mm (2,64 ± 0,086 in.) | 158,4 – 161,6 |
| “c” | 6,2 ± 2,0 mm (0,24 ± 0,078 in.) | 277,2 – 282,8 |

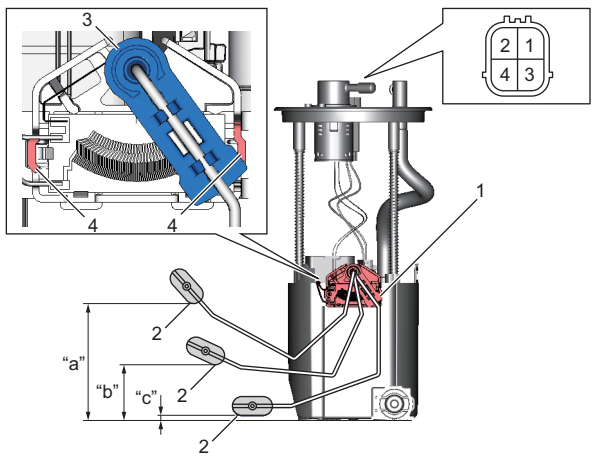


IK4L0A170050-01

# Thông số kỹ thuật

## Thông số lực siết

AENK4L0B1707001

| Bộ phận siết | Lực siết | | | Lưu ý |
|---|---|---|---|---|
| | N·m | kgf-m | lbf-ft | |
| Bu-lông ống dẫn nhiên liệu (phía động cơ) | 9,0 | 0,92 | 7,0 | ☞(Trang 1G-17) |
| Đai ốc ống cấp nhiên liệu | 25 | 2,5 | 18,5 | ☞(Trang 1G-20) |
| Bu-lông thùng nhiên liệu | 50 | 5,1 | 37,0 | ☞(Trang 1G-24) |
| Bu-lông bộ bơm nhiên liệu | 10 | 1,0 | 7,5 | ☞(Trang 1G-26) |

**Tham khảo:**

Để biết thông tin về lực siết của các bản siết lực không được trình bày trong trang này, tham khảo:
“Các bộ phận của hệ thống nhiên liệu” (Trang 1G-11)
“Thông tin về bản siết lực” trong Phần 0A (Trang 0A-5)