AENK4L0B.book Page 27 Thursday, August 29, 2019 10:31 AM

Tháo

1) Tháo bộ bơm nhiên liệu khỏi thùng nhiên liệu. ☞(Trang 1G-25)
2) Tháo giắc cắm cảm biến mực nhiên liệu (1).
3) Mở khóa (2), sau đó tháo cảm biến mực nhiên liệu (3) khỏi bơm nhiên liệu (4) bằng cách trượt cảm biến mực nhiên liệu theo hướng mũi tên (5) như được minh họa trong hình.

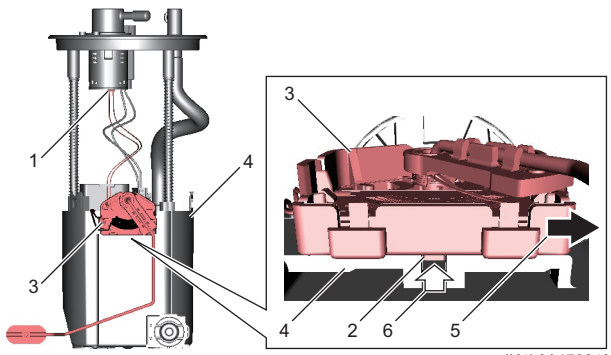

IK4L0A170049-01

6. Hướng mở khóa

Lắp

Thực hiện ngược lại quy trình tháo.

Kiểm tra cảm biến mực nhiên liệu

AENK4L0B1706018

- Kiểm tra để đảm bảo điện trở giữa các cực “1” và “2” của cảm biến mực nhiên liệu thay đổi theo vị trí phao.
- Kiểm tra điện trở giữa các cực “1” và “2” ở mỗi vị trí phao trong bảng sau.
  Nếu kết quả kiểm tra không như quy định, hãy thay cảm biến mực nhiên liệu (1).

LƯU Ý

- **Đảm bảo vị trí phao nằm ở cuối đáy phao (2).**
- **Kiểm tra điện trở ở điều kiện nhiệt độ thông thường.**
- **Kiểm tra điện trở theo thứ tự “a”, “b”, “c”.**
- **Vị trí phao “a” và “c” nằm trong miếng cách nhiệt điều kiện (3) tiếp xúc với vòng chặn (4).**

Thông số kỹ thuật cảm biến mực nhiên liệu

Vị trí phao		Điện trở (Ω)
“a”	139,5 ± 2,4 mm (5,492 ± 0,094 in.)	39,0 – 41,0
“b”	67,2 ± 2,2 mm (2,64 ± 0,086 in.)	158,4 – 161,6
“c”	6,2 ± 2,0 mm (0,24 ± 0,078 in.)	277,2 – 282,8

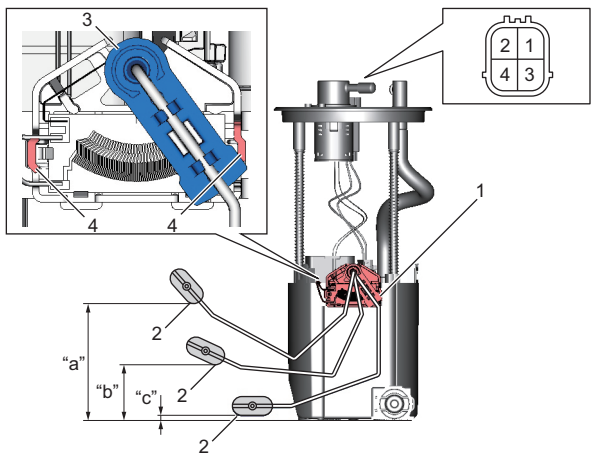

IK4L0A170050-01

Thông số kỹ thuật

Thông số lực siết

AENK4L0B1707001

Bộ phận siết	Lực siết			Lưu ý
	N·m	kgf-m	lbf-ft	
Bu-lông ống dẫn nhiên liệu (phía động cơ)	9,0	0,92	7,0	☞(Trang 1G-17)
Đai ốc ống cấp nhiên liệu	25	2,5	18,5	☞(Trang 1G-20)
Bu-lông thùng nhiên liệu	50	5,1	37,0	☞(Trang 1G-24)
Bu-lông bộ bơm nhiên liệu	10	1,0	7,5	☞(Trang 1G-26)

Tham khảo:

Để biết thông tin về lực siết của các bản siết lực không được trình bày trong trang này, tham khảo:
“Các bộ phận của hệ thống nhiên liệu” (Trang 1G-11)
“Thông tin về bản siết lực” trong Phần 0A (Trang 0A-5)

AENK4L0B.book Page 28 Thursday, August 29, 2019 10:31 AM

Dụng cụ và thiết bị chuyên dụng

Dụng cụ chuyên dụng

AENK4L0B1708001

09912-57610 Tấm đệm dụng cụ kiểm tra kim phun ☞(Trang 1G-21) 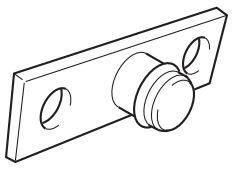	09912-58421 Bộ dụng cụ kiểm tra 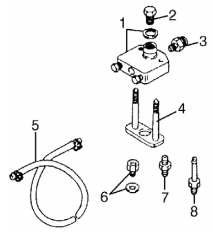 Bộ này bao gồm những dụng cụ sau. 1. Thân dụng cụ và vòng đệm 2. Nút thân 3. Bộ phận gá lắp thân-1 4. Dụng cụ giữ 5. Ống hồi nhiên liệu và kẹp 6. Bộ phận gá lắp thân-2 và vòng đệm 7. Bộ phận lắp ống-1, 8. Bộ phận lắp ống-2 ☞(Trang 1G-21)
09912-58432 Ống đồng hồ đo áp suất nhiên liệu Dụng cụ này có trong bộ đồng hồ đo áp suất nhiên liệu (09912-58413). ☞(Trang 1G-9) / ☞(Trang 1G-10) 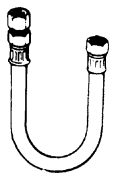	09912-58442 Đồng hồ đo áp suất nhiên liệu Dụng cụ này có trong bộ đồng hồ đo áp suất nhiên liệu (09912-58413). ☞(Trang 1G-9) / ☞(Trang 1G-10)
09912-58490 Ống & khớp nối 3 chiều ☞(Trang 1G-9) / ☞(Trang 1G-10) 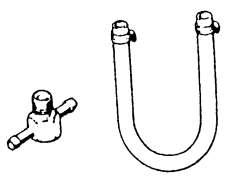	09912-97110 Đồ gá dụng cụ kiểm tra ☞(Trang 1G-21) 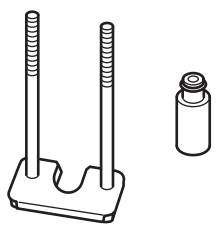
09919-47020 Dụng cụ tháo khớp nối nhanh ☞(Trang 1G-15) / ☞(Trang 1G-17) 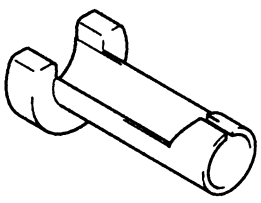	09930-86310 Bộ dây điện kiểm tra kim phun ☞(Trang 1G-21) 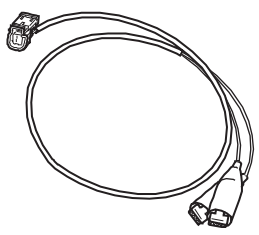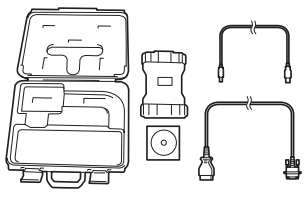
Máy chẩn đoán SUZUKI (Suzuki SDT-II) — ☞(Trang 1G-5) / ☞(Trang 1G-21)