AENK4L0B.book Page 2 Thursday, August 29, 2019 10:31 AM

Do bộ bơm nhiên liệu được trang bị lọc nhiên liệu tích hợp và bộ điều áp (áp suất nhiên liệu), nhiên liệu được lọc và áp suất nhiên liệu được điều chỉnh trước khi được chuyển đến ống dẫn.
Nhiên liệu thừa từ quá trình điều áp nhiên liệu được trả về thùng nhiên liệu.
Ngoài ra, hơi nhiên liệu sinh ra trong thùng nhiên liệu cũng được dẫn qua đường dẫn hơi nhiên liệu đến bộ hấp thụ hơi xăng EVAP.
Để xem sơ đồ hệ thống, tham khảo “Sơ đồ hệ thống cấp nhiên liệu” (Trang 1G-2).

Mô tả bơm nhiên liệu

AENK4L0B1701003

Bơm nhiên liệu (1) là một bơm điện tích hợp trong thùng nhiên liệu. Bộ bơm bao gồm bộ lọc của bơm nhiên liệu (2), lọc nhiên liệu (3), bộ điều áp (áp suất nhiên liệu) (4) và cảm biến mực nhiên liệu (5).

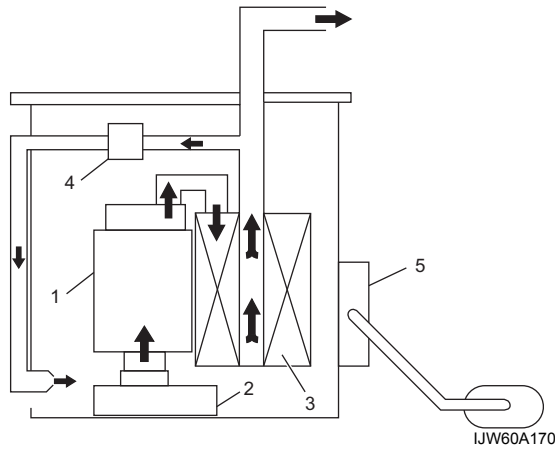

IJW60A170002-02

Sơ đồ mạch điện và hệ thống

Sơ đồ hệ thống cấp nhiên liệu

AENK4L0B1702001

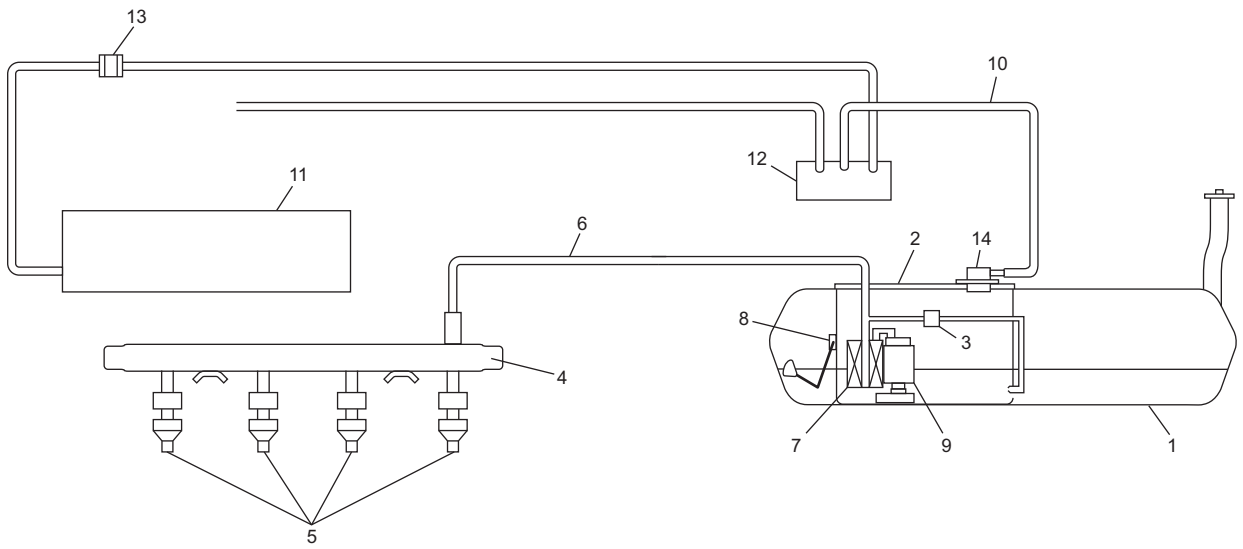

IK4L0A170002-02

1. Thùng nhiên liệu	6. Đường ống cấp nhiên liệu	11. Cổ góp nạp
2. Bộ bơm nhiên liệu	7. Lọc nhiên liệu	12. Bộ hấp thụ hơi xăng EVAP
3. Bộ điều áp (áp suất nhiên liệu)	8. Cảm biến mực nhiên liệu	13. Bộ van xả bộ hấp thụ hơi xăng EVAP
4. Ống cấp nhiên liệu	9. Bơm nhiên liệu	14. Van cắt nhiên liệu
5. Kim phun nhiên liệu	10. Đường dẫn hơi nhiên liệu	

AENK4L0B.book Page 3 Thursday, August 29, 2019 10:31 AM

Sơ đồ mạch điện hệ thống điều khiển kim phun nhiên liệu

AENK4L0B1702002

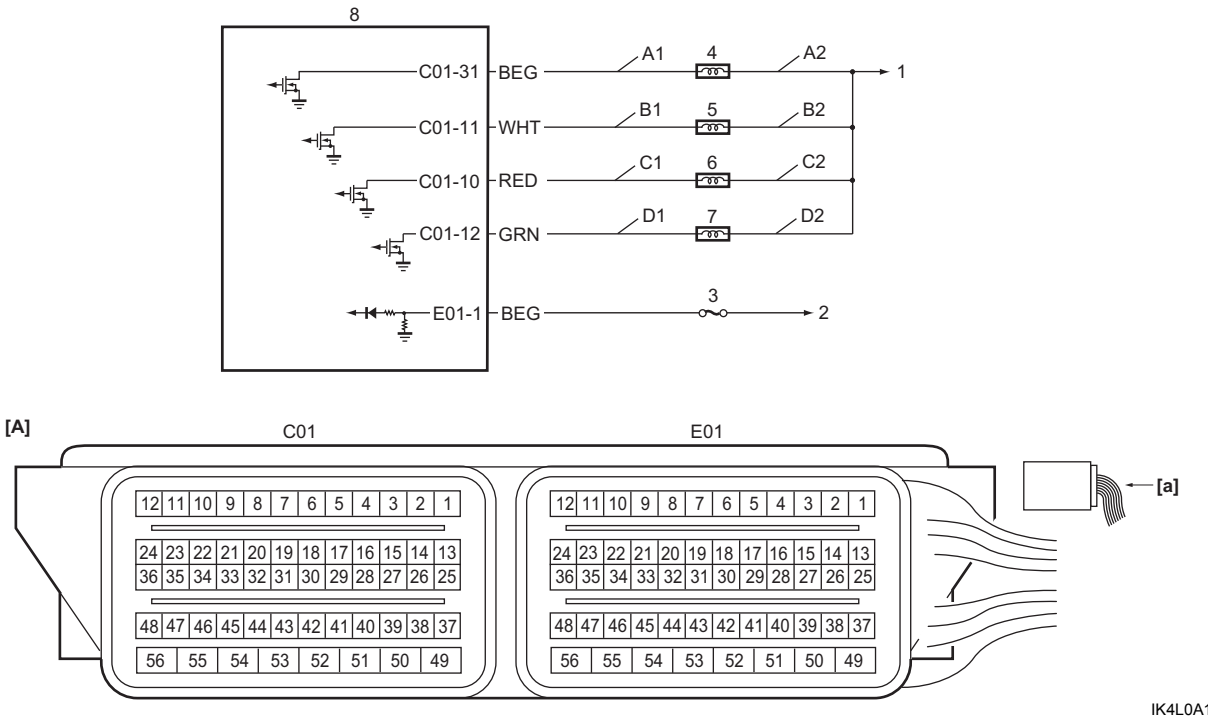

IK4L0A170051-07

[A]: Giắc cắm ECM (Góc nhìn: [a])	C2: Mạch cấp nguồn kim phun nhiên liệu số 3	4. Kim phun nhiên liệu số 1
A1: Mạch điều khiển kim phun nhiên liệu số 1	D1: Mạch điều khiển kim phun nhiên liệu số 4	5. Kim phun nhiên liệu số 2
A2: Mạch cấp nguồn kim phun nhiên liệu số 1	D2: Mạch cấp nguồn kim phun nhiên liệu số 4	6. Kim phun nhiên liệu số 3
B1: Mạch điều khiển kim phun nhiên liệu số 2	1. Đến rơ-le chính	7. Kim phun nhiên liệu số 4
B2: Mạch cấp nguồn kim phun nhiên liệu số 2	2. Đến rơ-le IG11	8. ECM
C1: Mạch điều khiển kim phun nhiên liệu số 3	3. Cầu chì “IG”	

Sơ đồ mạch điện hệ thống điều khiển bơm nhiên liệu

AENK4L0B1702003

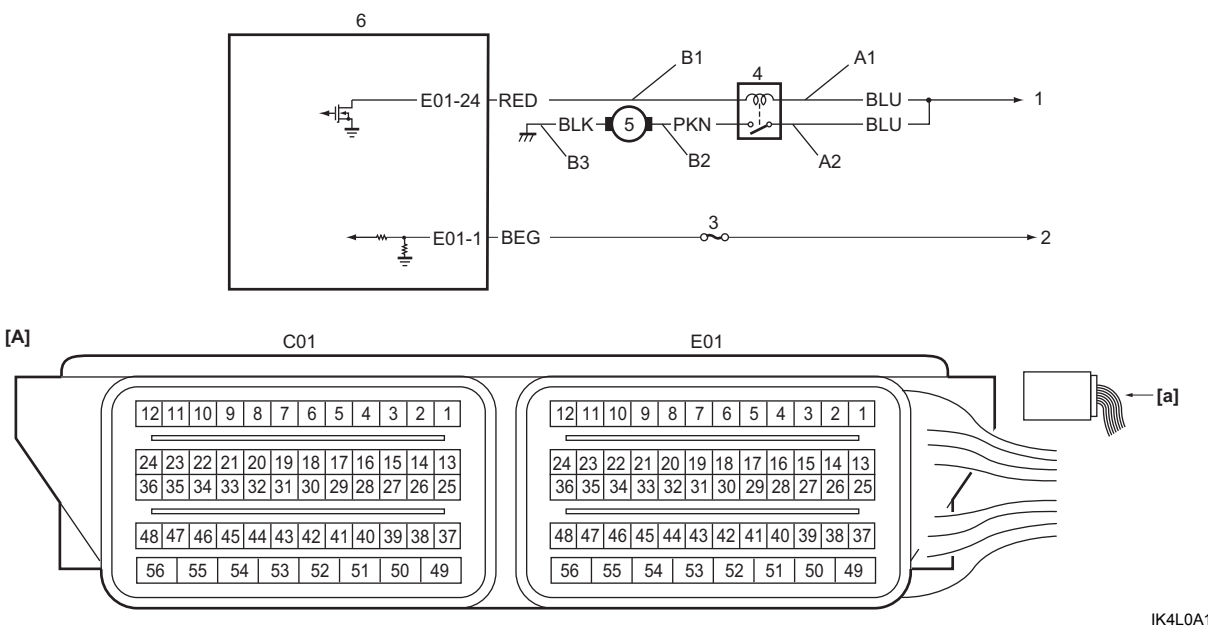

IK4L0A170052-03

[A]: Giắc cắm ECM (Góc nhìn: [a])	B2: Mạch cấp nguồn bơm nhiên liệu	3. Cầu chì “IG”
A1: Mạch cấp nguồn rơ-le bơm nhiên liệu (phía cuộn dây)	B3: Mạch nối đất bơm nhiên liệu	4. Rơ-le bơm nhiên liệu
A2: Mạch cấp nguồn rơ-le bơm nhiên liệu (phía công tắc)	1. Đến rơ-le chính	5. Bơm nhiên liệu
B1: Mạch điều khiển rơ-le bơm nhiên liệu	2. Đến rơ-le IG11	6. ECM